ИНСТРУКЦИЯ ПО УСТАНОВКЕ **111.00602.1**

ЗАЩИТА КОММУТАЦИИ АКБ

МАРКА	МОДЕЛЬ	ГОД ВЫПУСКА	ОБЪЕМ ДВИГАТЕЛЯ	ТИП КПП	ПРИВОДА
Evolute	I - Pro	2022-	—	—	ПЕРЕДНИЙ

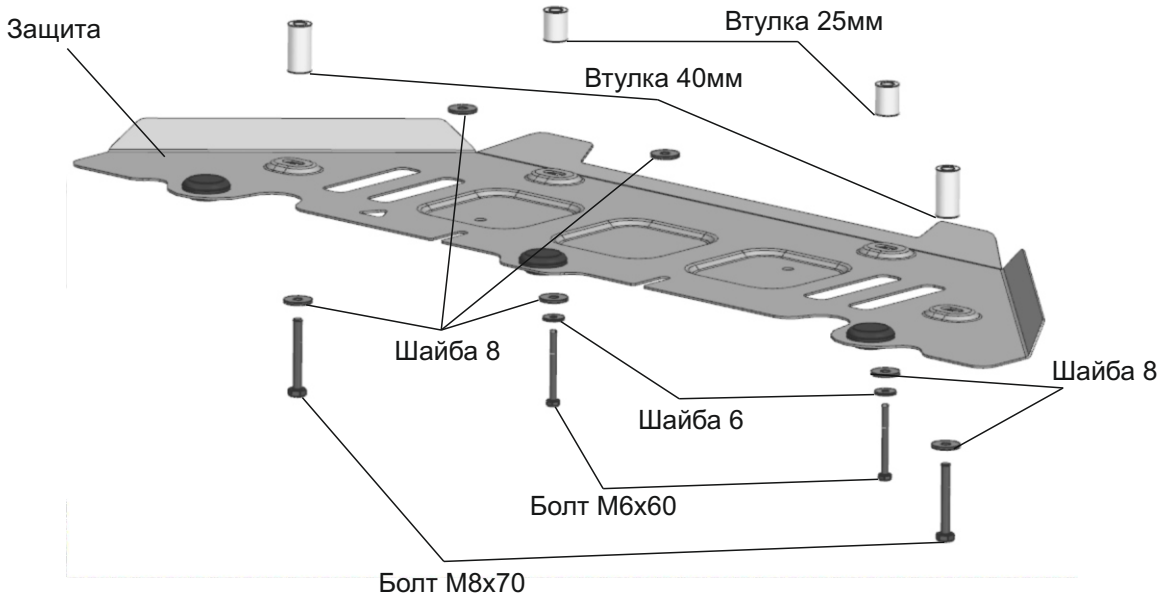

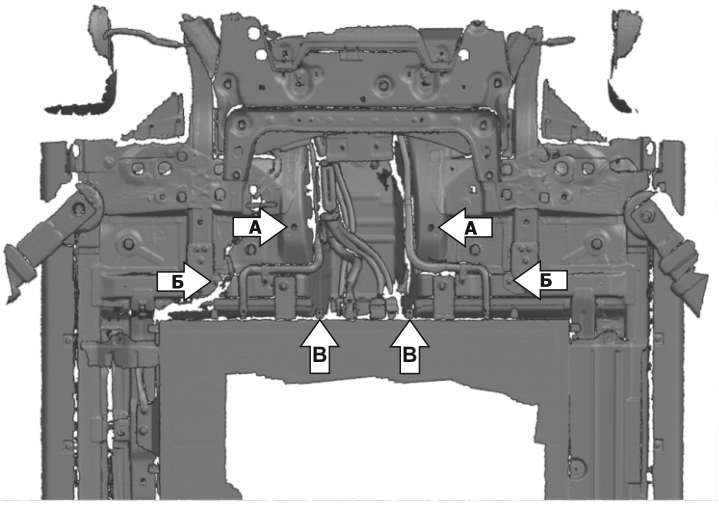

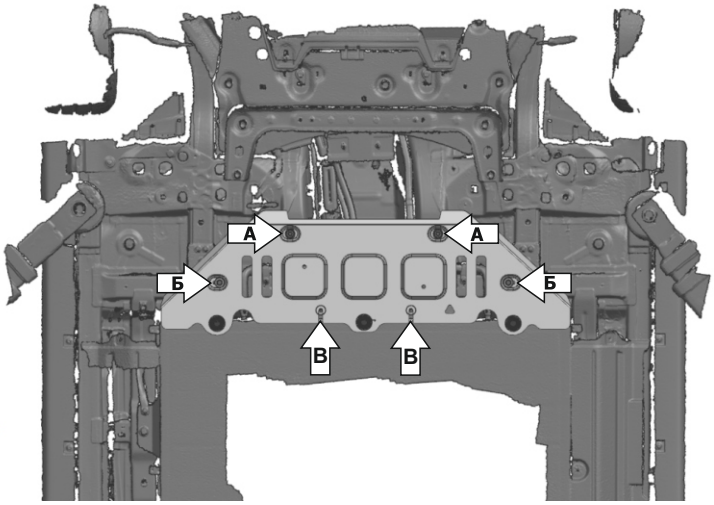

Инструкция по установке:

1. Выкрутить штатный крепеж в позициях А, Б и В.
2. Установить на штатные болты позиции В шайбы 8.
3. Вкрутить штатные болты позиции В с шайбами на 2-3 оборота.
4. Установить защиту поверх штатного пыльника:
   заднюю часть завести на установленные болты позиции В,
   переднюю часть закрепить в позициях:
   А - через втулки 25мм, при помощи болтов М6х60 с шайбой 6 и 8.
   Б - через втулки 40мм, при помощи болтов М8х70 с шайбой 8.
5. Затянуть все резьбовые соединения.

Состав изделия:

Наименование	Кол-во	Момент затяжки
Болт М6х60	2 шт.	9.8 Нм
Болт М8х70	2 шт.	24 Нм
Втулка 25мм	2 шт.	
Втулка 40мм	2 шт.	
Защита	1 шт.	
Шайба 6	2 шт.	
Шайба 8	6 шт.	

Производитель вправе вносить изменения в конструкцию защиты.

Техническая поддержка: e-mail: **supp@rivalauto.com**; Телефон**: 8-800-555-60-43**