KRAFTOOL

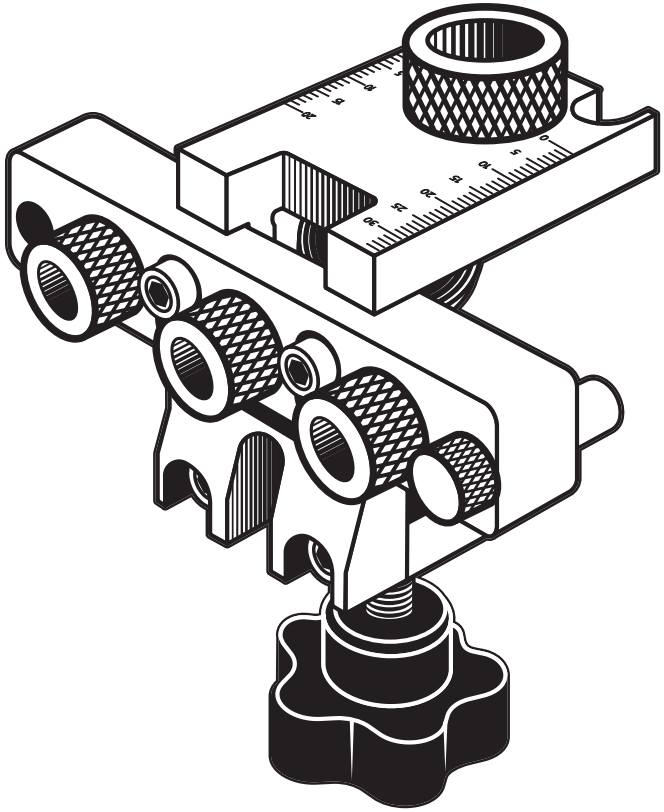

30072

www.kraftool.ru

Руководство по эксплуатации

Кондуктор 3 в 1 для эксцентриковых стяжек и шкантов

Модель 30072

KRAFTOOL I/E GmbH Otto-Lilienthal-Str. 25, 71034 Boeblingen, DEUTSCHLAND

Производитель оставляет за собой право вносить изменения в характеристики изделия без предварительного уведомления.
Приведенные иллюстрации не являются обязательными. Ответственность за опечатки исключается.

U: 251270
Версия: 230126

Уважаемый покупатель!

Компания **KRAFTOOL** выражает благодарность за Ваш выбор и гарантирует высокое качество, безупречное функционирование приобретенного изделия при соблюдении правил его эксплуатации.

⚠ ВНИМАНИЕ

ПРОЧТИТЕ РУКОВОДСТВО И НЕ НАЧИНАЙТЕ РАБОТУ С ИЗДЕЛИЕМ, ПОКА ВЫ НЕ ОЗНАКОМИТЕСЬ С НАСТОЯЩИМИ ПРЕДУПРЕЖДЕНИЯМИ.

Устройство и комплектация

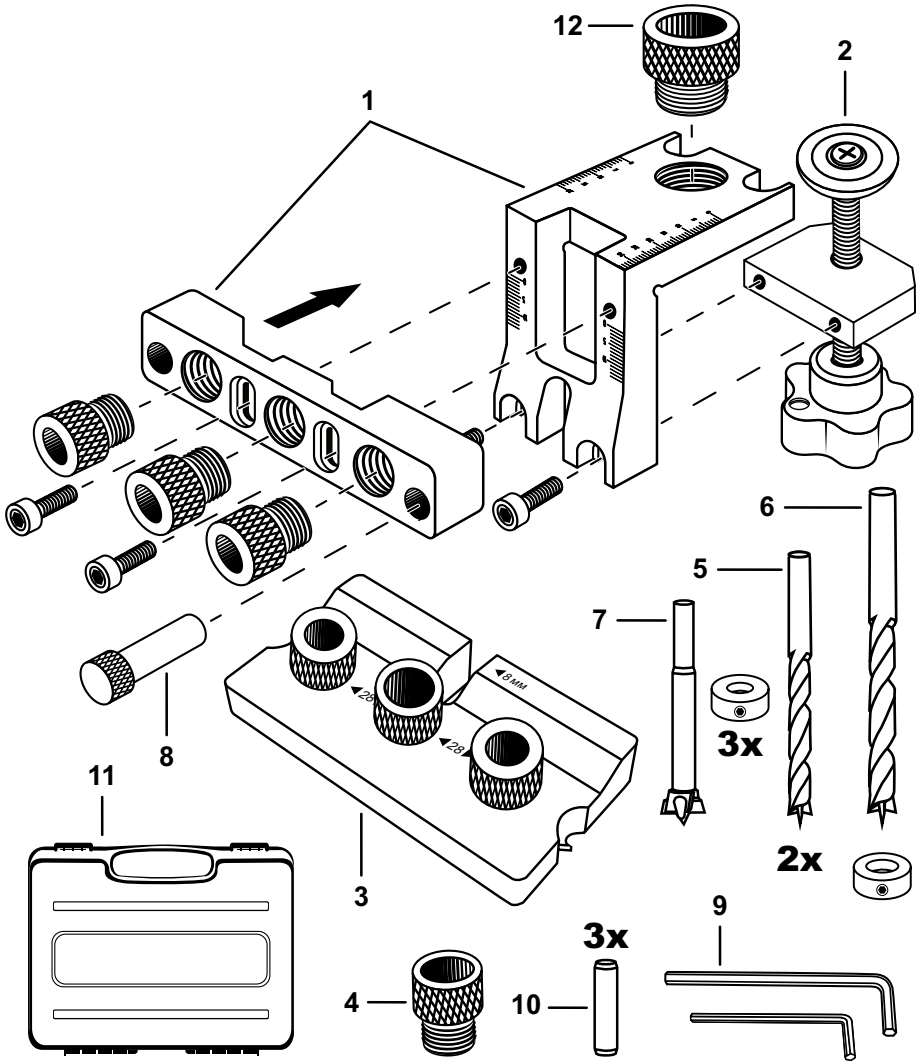

1. База кондуктора – 1 шт.
2. Съемный зажим – 1 шт. (съемная планка с прижимным механизмом)
3. Планка с направляющими под сверла ∅ 8 мм, ∅ 10 мм, ∅ 8 мм – 1 шт.
4. Направляющая для сверла ∅ 10 мм – 1 шт.
5. Сверло ∅ 8 мм с ограничителем глубины сверления – 2 шт.
6. Сверло ∅ 10 мм с ограничителем глубины сверления – 1 шт.
7. Сверло ∅ 15 мм с ограничителем глубины сверления – 1 шт.
8. Боковой упор – 1 шт.
9. Имбусовые ключи 2,5 мм, 4 мм
10. Шканты – 3 шт.
11. Кейс – 1 шт.
12. Направляющая для сверла ∅ 15 мм– 1 шт.

Назначение и область применения

Многофункциональный кондуктор **KRAFTOOL** используется для сверления отверстий под шканты и эксцентриковые стяжки.

Кондуктор позиционирует сверло при сверлении следующих отверстий:

- Под шканты ∅ 8 мм;
- под мебельную футорку ∅ 8,10 мм для установки винта эксцентриковой стяжки;
- под эксцентриковую стяжку ∅ 15 мм.

С помощью кондуктора можно просверлить точные отверстия для соединения деталей под углом 90°. Допустимый диапазон толщин обрабатываемой детали: 10–26 мм.

Конструкция кондуктора позволяет сверлить отверстия без измерения расстояний и нанесения разметки для совмещения отверстий.

Использование кондуктора значительно ускоряет и облегчает процесс сборки различных конструкций из дерева.

Инструкции по безопасности

⚠ ВНИМАНИЕ

Перед использованием убедитесь, что кондуктор не имеет механических повреждений. Во время работы надежно зафиксируйте его.

Используйте изделие по назначению. Придерживайтесь требований данного руководства.

Инструкции по применению

Подготовка к работе

Измерьте толщину детали:

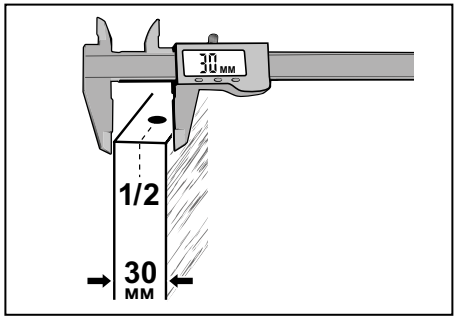

Используя соответствующую шкалу на базе кондуктора **1**, установите толщину обрабатываемых деталей. Показания на шкале должны быть равны 1/2 толщины детали, это обеспечит сверление посередине.

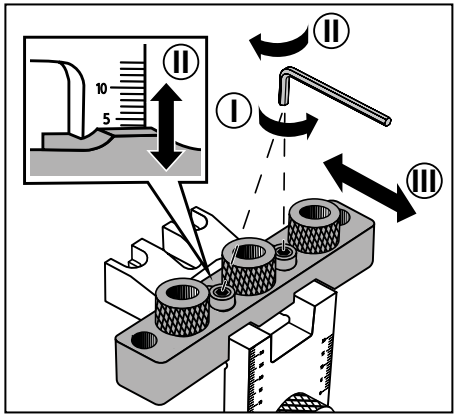

При необходимости выкрутите и установите направляющие необходимых диаметров сверления:

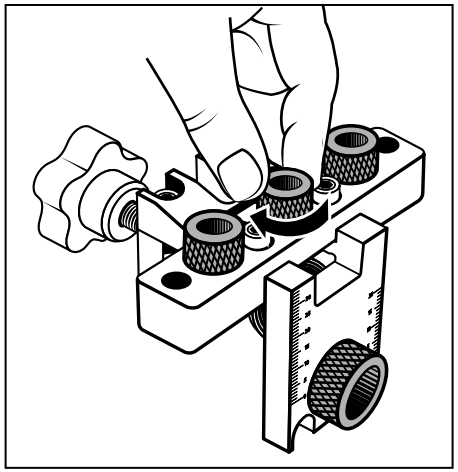

Прикрепите съемный зажим к корпусу кондуктора имбусовым ключом:

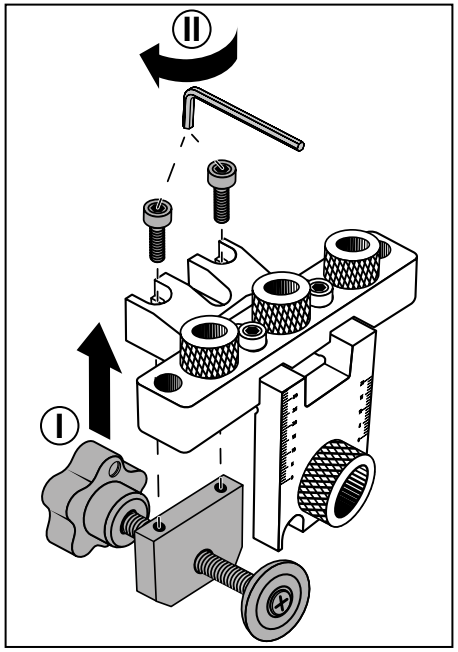

Используя соответствующие шкалы на базе кондуктора **1**, установите ограничитель глубины сверления (h) на сверла Ø 8 мм – под шканты и под винт эксцентриковой стяжки, Ø 8 мм или Ø 10 мм – под мебельную футорку и на сверло Ø 15 мм – под эксцентриковую стяжку.

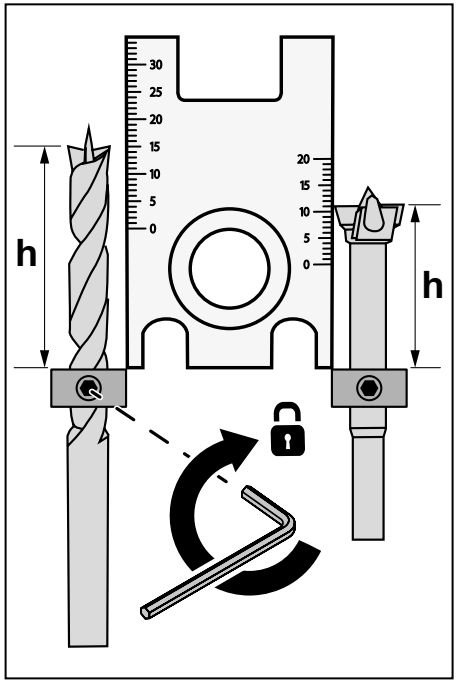

Порядок работы

Угловое соединение деталей одинаковой толщины

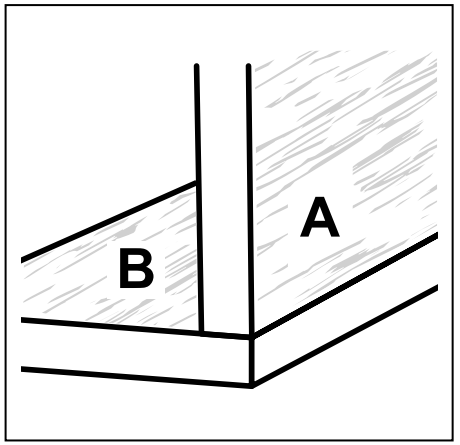

1. Вставьте боковой упор **8** в базу кондуктора **1**:

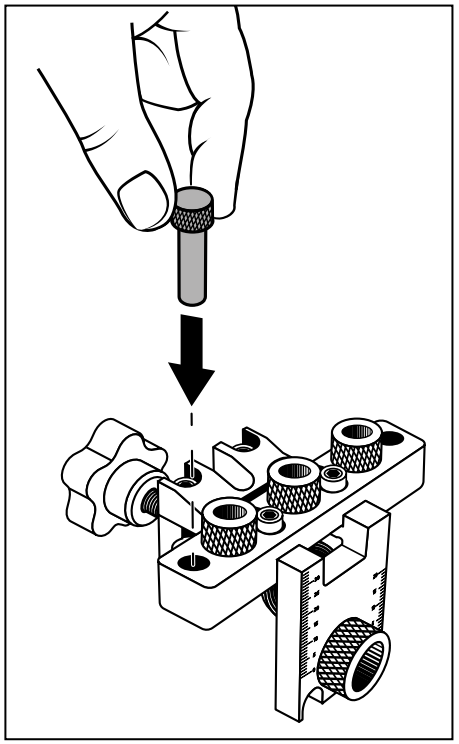

Поместите кондуктор на торец детали А, уперев боковой упор в деталь, и зафиксируйте зажимом **2**:

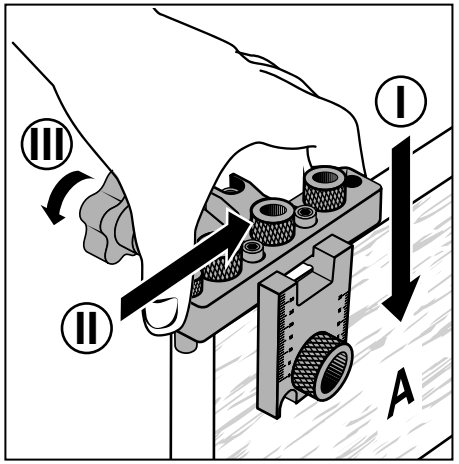

2. Просверлите 3 отверстия Ø 8 мм в торце детали А. Используйте сверла с соответствующими ограничителями: боковые отверстия под шканты, центральное отверстие под винт эксцентриковой стяжки:

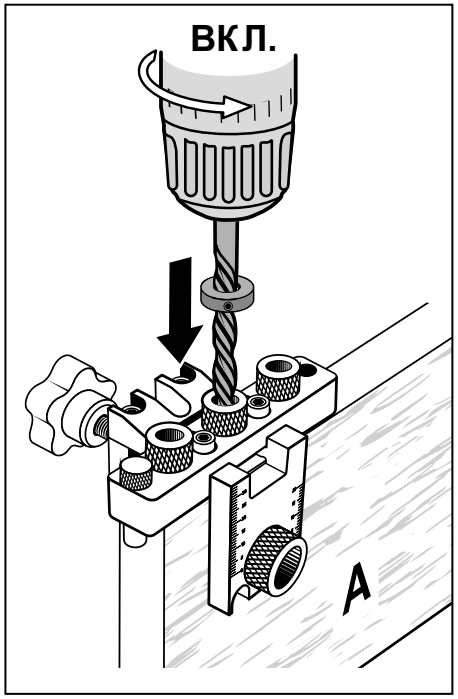

3. Просверлите отверстия в плоскости детали А под эксцентриковую стяжку, используя сверло Ø 15 мм с установленным ограничителем:

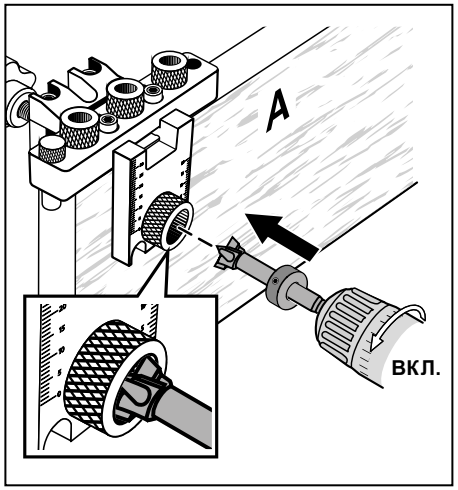

4. Просверлите аналогичные отверстия с другого края детали А:

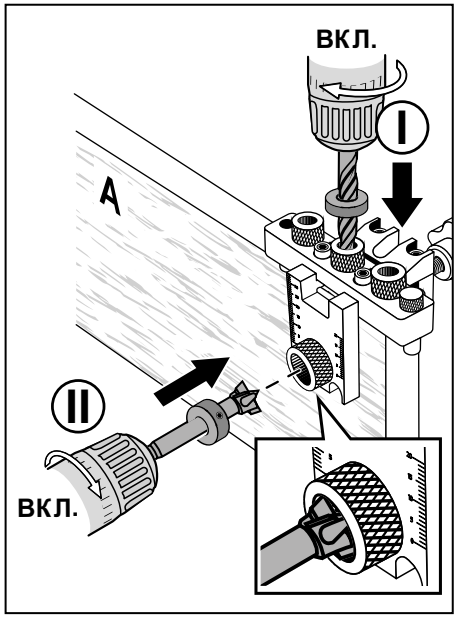

5. Замените центральную направляющую на базе кондуктора на направляющую **4** для сверления отверстия под мебельную футорку:

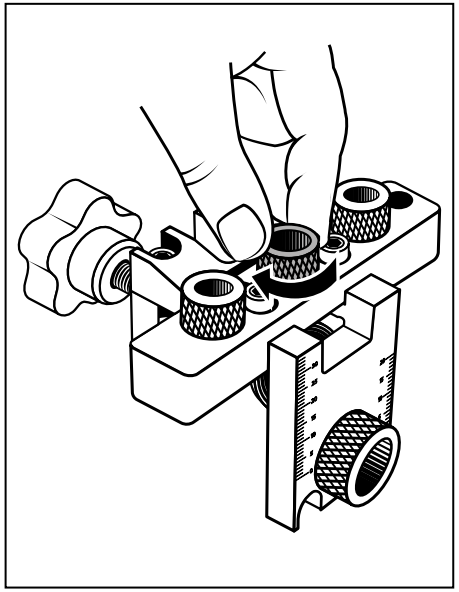

6. Для сверления в ответной детали В переставьте съемный зажим **2** на другую сторону кондуктора:

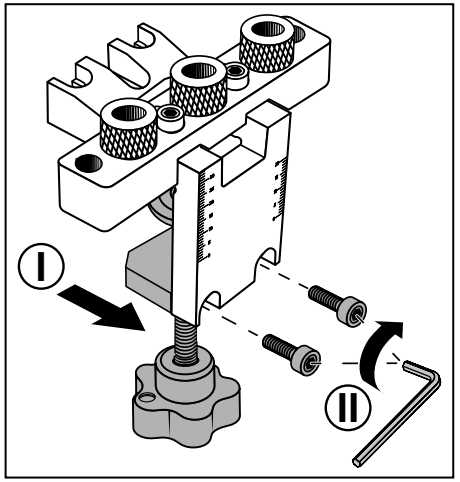

6. Вставьте боковой упор **8** в базу кондуктора **1:**

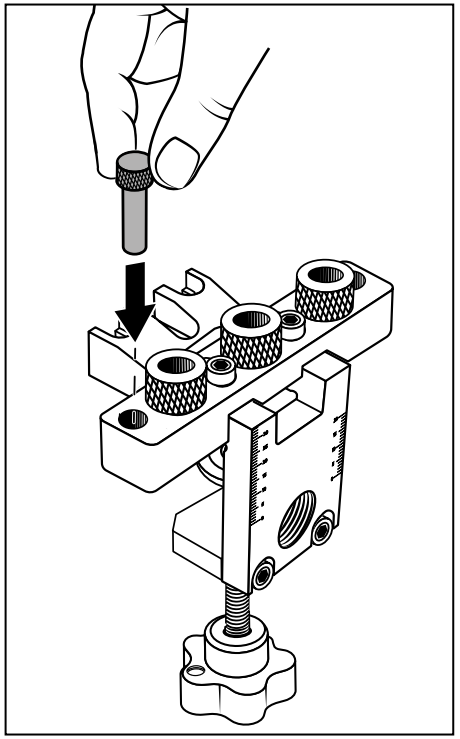

Поместите кондуктор на деталь В, уперев боковой упор в деталь В, и зафиксируйте зажимом **2**:

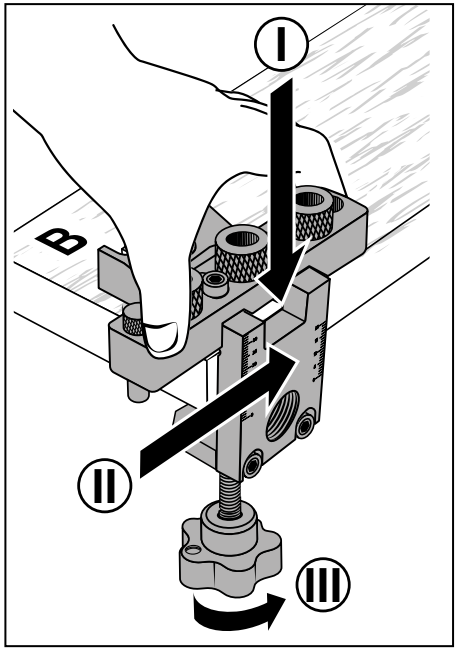

7. Просверлите 3 отверстия в плоскости детали В. Используйте сверла с соответствующими ограничителями: боковые отверстия под шканты (Ø 8 мм), центральное отверстие под винт эксцентриковой стяжки (Ø 10 мм):

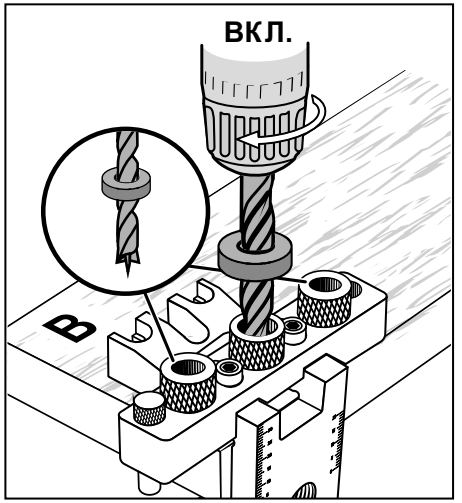

8. Просверлите аналогичные отверстия с другого края детали В:

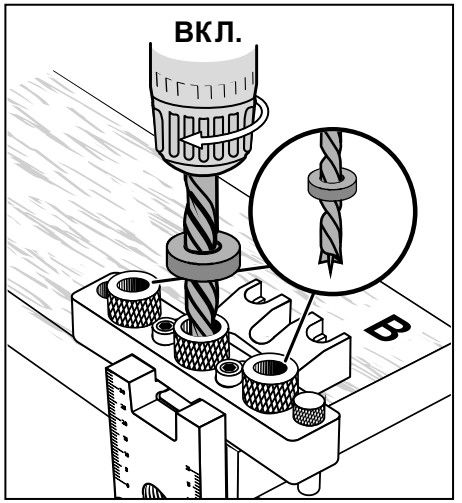

Соединение деталей под углом 90° с отступом от края

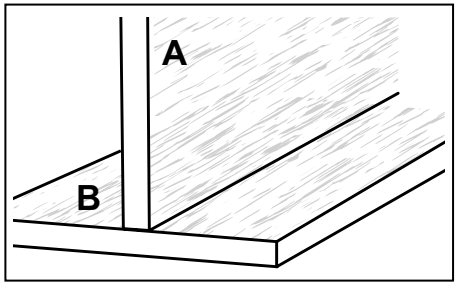

Выполните последовательность действий, указанных выше в п.п. 1–4.

5. Нанесите на поверхность детали В маркировочную линию, соответствующую позиции центра торца детали А:

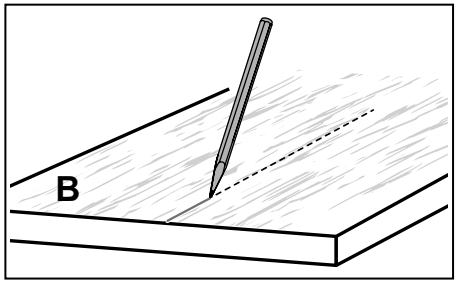

6. Поместите деталь А на деталь В таким образом, чтобы при упоре планки с направляющими в торец детали А, указатель центра отверстия на планке **3** совпадал с маркировочной линией на детали В.

7. Зафиксируйте планку **3** с помощью струбцины.

Просверлите ответные отверстия в детали В, вставив шкант в деталь А и совместив его с пазом в планке:

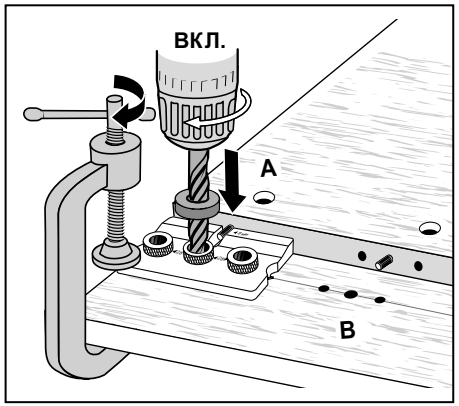

8. Соедините детали А и В, предварительно установив в них шканты, мебельную футорку и эксцентриковую стяжку:

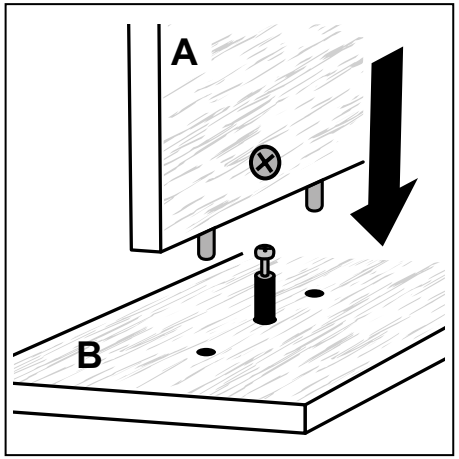

⚠ ВНИМАНИЕ
Во время работы контролируйте глубину сверления. Для удобства работы используйте ограничитель глубины сверления.

Условия транспортирования, хранения и утилизации

Изделие следует хранить и транспортировать в индивидуальной упаковке закрытым транспортом при температуре от +5 до +35 ºС и относительной влажности <85 % (при температуре +25 ºС). Допустимая температура при хранении: от -25 до +40 ºС.

Не подвергайте механическим ударам.

Содержите изделие в чистоте. Избегайте воздействия влаги. При попадании влаги – тщательно протрите сухой мягкой тканью все детали изделия, продуйте сжатым воздухом внутренние части.

Особых условий утилизации не требуется.

Гарантийные обязательства

Настоящая гарантия не ограничивает законных прав потребителей, предоставленных им действующим законодательством РФ.

Срок службы 5 лет со дня продажи.

Срок гарантии составляет 12 месяцев со дня продажи.

Гарантия не распространяется в следующих случаях: при повреждениях, возникающих в результате несоблюдения Покупателем руководства по эксплуатации; при наличии следов вскрытия или ремонта, выполненного Покупателем или неуполномоченными на это лицами; при наличии механических повреждений, вызванных внешним ударным или иным воздействием; при повреждениях в результате неправильного хранения и транспортировки, небрежного обращения или воздействия непреодолимой силы (землетрясение, пожар, стихийные бедствия и т. д.).

Материал изделия: сталь, пластик.

Изготовлено «KRAFTOOL I/E GMBH» Германия, Бёблинген, Отто-Лилиенталь 25 в КНР (KRAFTOOL I/E GMBH Otto-Liliental-Str. 25, 71034 Böblingen, Deutschland).

Уполномоченная организация по вопросам качества на территории РФ: ООО «КРАФТУЛ» 127247, г. Москва, ул. 800-летия Москвы, д. 18, комн. 5, а/я 49.