В целях определения причин отказа и/или характера повреждений изделия производится техническая экспертиза в сроки, установленные законодательством. По результатам экспертизы принимается решение о возможности восстановления инструмента или необходимости его замены.

Все вышеперечисленные обязательства применяются только к изделиям, предоставленным в представительство Компании в чистом виде и сопровождаемые документом со штампом, подтверждающим дату покупки.

Гарантия распространяется на все поломки, которые делают невозможным дальнейшее использование инструмента и вызваны дефектами изготовителя, материала или конструкции.

Гарантия не распространяется на повреждения, возникшие в результате естественного износа, несоблюдения рекомендаций по техническому обслуживанию или правил безопасности, неправильного использования или грубого обращения, а также изделия, имеющие следы несанкционированного вмешательства в конструкцию лиц, не имеющих специального разрешения на проведение ремонтных работ.

По вопросам гарантии обращайтесь в уполномоченную организацию.
Уполномоченная организация по вопросам качества на территории РФ: ЗАО «ЗУБР ОВК»
141002, Россия, Московская обл., г. Мытищи-2, а/я 36.

Гарантийный талон

Изделие	
Модель	
Торговая организация	
Дата продажи	

Изделие получено в исправленном состоянии и полностью укомплектовано. Претензий к внешнему виду не имею. С условиями проведения гарантийного обслуживания и мерами безопасности ознакомлен.

Подпись покупателя	

Для обращения в гарантийную мастерскую необходимо предъявить изделие и правильно заполненный гарантийный талон.

KRAFTOOL

Руководство по эксплуатации
Цепной профилегибочный станок СВ-60

Перед первым использованием внимательно прочитайте данное руководство. Актуальную версию смотрите на сайте **www.kraftool.ru.**

Устройство

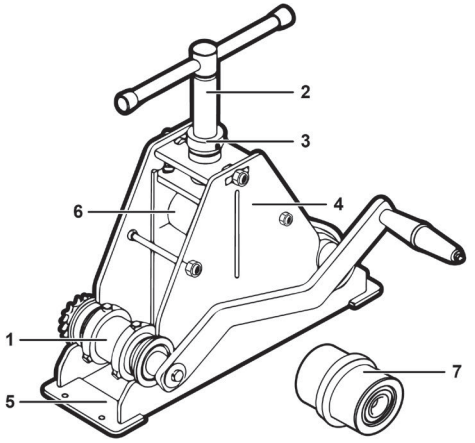

1. Катки с резьбовой фиксацией колец в сборе
2. Винт прижимной усиленный
3. Ограничительное кольцо
4. Стенки корпуса
5. Лапы
6. Ролик прижимной гладкий
7. Ролик прижимной профильный (с ребордой)

Технические характеристики

Артикул	23630-60
Регулировка ширины	плавная, бесступенчатая (на всем диапазоне)
Профиль, мм	до 60х40
Пруток, мм	до 20х20
Полоса, мм	до 60х4
Тип трубогиба	роликовый (прокатной)
Тип привода	цепной (механический)
Габаритные размеры, мм	470 х 205 х 370
Вес, кг	23

Комплектация

Артикул	23630-60
Катки с резьбовой фиксацией ограничительных колец в сборе	2 шт.
Винт прижимной усиленный	1 шт.
Ограничительное кольцо	4 шт.
Корпус станка в сборе	1 шт.
Ролик прижимной (с ребордой) для широких профилей (от 40 мм)	1 шт.
Ролик прижимной гладкий (установлен)	1 шт.

Сборка

Сборка осуществляется в следующем порядке:

1. Прикрепите к профилегибу рукоятку, поставляемую в комплекте, либо используйте любой силовой инструмент для вращения с помощью шестигранной торцевой головки 24 мм

2. Установите профилегиб на стол или верстак таким образом, чтобы рукоятка при вращении не касалась края стола.

3. Закрепите профилегиб на столе или верстаке с помощью саморезов или болтов через отверстия в лапах.

4. Убедитесь, что установлен нужный для работы прижимной ролик, который необходим для гибки (при необходимости замените ролик - см. пункт по замене ролика).

5. Установите ограничительные кольца плотно к стенкам изгибаемого профиля. При использовании ролика с ребордой необходимо отцентровать изгибаемый профиль вдоль оси с помощью ограничительных колец и измерительного инструмента. Затяните весь крепеж.

Замена ролика осуществляется следующим образом:

1. Открутить 4 гайки на площадке (ключом или торцевой головкой на 13);
2. Вытянуть блок с роликом вниз и заменить ролик (переставив вал, подшипники и проставочные кольца);
3. Собрать в обратной последовательности.

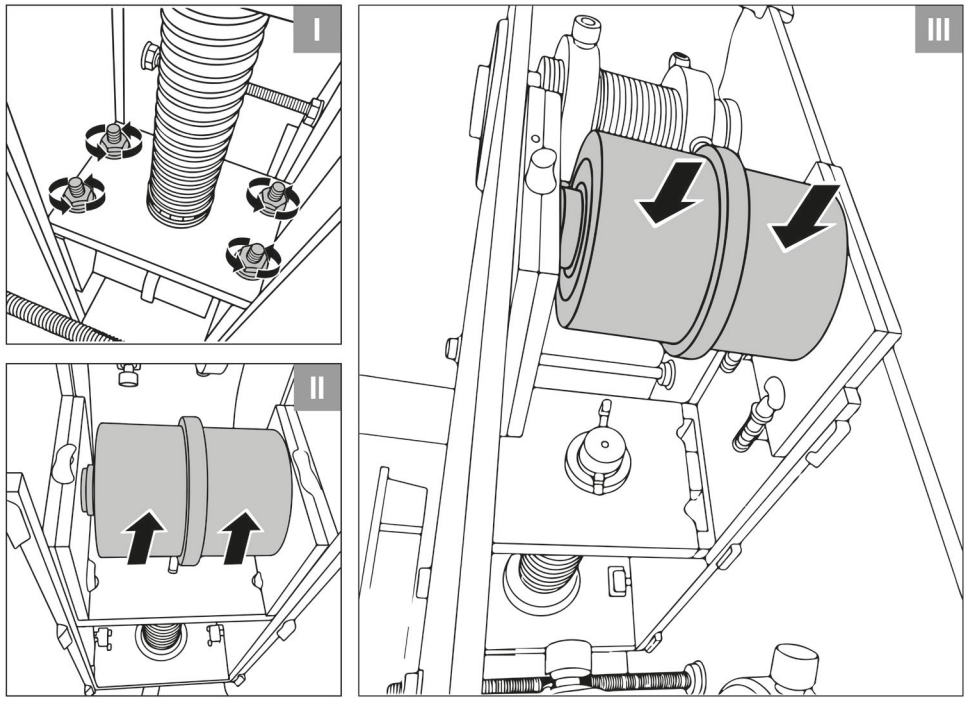

Требования безопасности

- Убедитесь, что Вы достаточно подготовлены к работе с профилегибом. Определенные медицинские показания, прием лекарств, злоупотребление алкоголем или наркотиками могут сделать использование небезопасным.
- Осмотрите профилегиб перед первым использованием, чтобы убедиться в исправности и работоспособности всех деталей.
- В начале каждого рабочего дня визуально убеждайтесь в отсутствии повреждений и безопасности его использования.
- Для профессионального использования требуется регулярный осмотр.
- Убедитесь, что профилегиб подходит для выполнения поставленной задачи.
- Не используйте поврежденный профилегиб.
- Не используйте дополнительные рычаги и удлинители.
- Не вносите изменения в конструкцию инструмента.

Сведения о квалификации обслуживающего персонала

Персонал, эксплуатирующий инструмент, должен иметь необходимую квалификацию, должен пройти инструктаж по технике безопасности, быть ознакомлен с инструкцией по ее эксплуатации и обслуживанию, иметь индивидуальные средства защиты, соблюдать требования пожарной безопасности. Организация обучения персонала правилам безопасности труда - по ГОСТ 12.0.004.

Действия персонала в случае инцидента, критического отказа или аварии

При возникновении инцидента или аварии следует:

- Незамедлительно прекратить работу;
- обратиться в сервисную службу, действовать по указаниям службы сервиса, если таковые поступили;
- не допускать нахождения людей вблизи инструмента.

Транспортировка, хранение и утилизация

Хранение и транспортировка изделий осуществляется в соответствии с ГОСТ 23216-78 и ГОСТ 15150-69.

Транспортировка допускается любым видом крытого транспорта, обеспечивающим предохранение упакованных изделий от механических повреждений.

Хранение осуществляется в упаковке изготовителя в помещениях с естественной вентиляцией при температуре окружающего воздуха от −50 до +65 °С.

Отработавшее свой срок службы изделие утилизировать обычным способом.

Гарантийные обязательства

Продавец берет на себя следующие гарантийные обязательства:

На данный инструмент распространяется гарантийный срок 12 месяцев со дня продажи через сеть фирменных магазинов.