KRAFTOOL

ПРОФЕССИОНАЛЬНЫЕ ЗАЖИМНЫЕ КЛЕЩИ

Профессиональная линейка зажимных инструментов решает задачи удержания и фиксации деталей в мастерской и на объекте.
Универсальность модельного ряда позволяет подобрать инструмент под конкретный тип заготовок и условия работы.





ИНДУСТРИАЛЬНОЕ КАЧЕСТВО

26-000825 / kraftool.ru

МОДЕЛЬНЫЙ РЯД



Серия	VARIO CLAMP	UNIVERSAL		TYPE-C	SHEET METAL	LONG NOSE	CORNER CLAMP
Длина, мм	**250**	**185**	**250**	**280**	**250**	**170**	**250**
Макс. захват, мм	**80**	**40**	**53**	**88**	**45**	**50**	**40**
Глубина захвата, мм	70	33	40	88	44	52	—
Ширина губок, мм	16	10	12,5	28	80	6–9	●
Материал губок / корпуса	Cr-Mo / Cr-Mo	Cr-Mo / Cr-Mo		Cr-V / Cr-V	Cr-Mo / Cr-Mo	Cr-Mo / Cr-Mo	авиационный алюминий / Cr-V
Тип губок	изогнутые	изогнутые		плоские, шарнирные	плоские	прямые	90°
Регулировочный винт	●	●		●	●	●	●
Артикул	2248	2249-18	2249-25	2250	2251	2252	2253

VARIO CLAMP – РЕГУЛИРУЕМЫЙ ЗАЖИМ | UNIVERSAL – УНИВЕРСАЛЬНЫЙ | TYPE-C – ТИП С | SHEET METAL – ЛИСТОВОЙ МЕТАЛЛ | LONG NOSE – ДЛИННЫЕ ГУБКИ | CORNER CLAMP – УГЛОВОЙ ЗАЖИМ

VARIO CLAMP*

ПЕРЕСТАВНЫЕ ЗАЖИМНЫЕ КЛЕЩИ С ИЗМЕНЯЕМОЙ ГЛУБИНОЙ ЗАЖИМА

KRAFTOOL



Артикул	**2248**
Длина	250 мм
Макс. захват	80 мм
Глубина захвата	70 мм
Ширина губок	16 мм
Материал губок / корпуса	Cr-Mo / Cr-Mo
Тип губок	изогнутые
Регулировочный винт	●
Вес в упаковке	800 г
Габариты	21,7 x 6 x 2,4 см
Упаковка	коробка картонная

250 мм

CR-MO
ПРОЧНАЯ ХРОМОМОЛИБДЕНОВАЯ СТАЛЬ



80 ММ
МАКСИМАЛЬНЫЙ ЗАХВАТ

ЗАЩИТА ОТ КОРРОЗИИ
ХРОМИРОВАННОЕ ПОКРЫТИЕ



4-ПОЗИЦИОННАЯ,
ПЕРЕСТАВНАЯ КОНСТРУКЦИЯ



ПОДВИЖНАЯ ГУБКА
УНИВЕРСАЛЬНОСТЬ ЗАЖИМА



ПЛАВНАЯ РЕГУЛИРОВКА ЗАЖИМА
ОДНОЙ РУКОЙ



УНИВЕРСАЛЬНЫЕ:
КРУГЛЫЕ, ПЛОСКИЕ
И ПРЯМОУГОЛЬНЫЕ ДЕТАЛИ

VARIO CLAMP*

* VARIO CLAMP – РЕГУЛИРУЕМЫЙ ЗАЖИМ

UNIVERSAL*
ЗАЖИМНЫЕ КЛЕЩИ

KRAFTOOL



Артикул	2249-18	2249-25
Длина	185 мм	250 мм
Макс. захват	40 мм	53 мм
Глубина захвата	33 мм	40 мм
Ширина губок	10 мм	12,5 мм
Материал губок / корпуса	Cr-Mo / Cr-Mo	Cr-Mo / Cr-Mo
Тип губок	изогнутые	изогнутые
Регулировочный винт	●	●
Вес в упаковке	412 г	625 г
Габариты	21,7 x 6 x 2,4 см	25,8 x 7,4 x 2,9 см
Упаковка	коробка картонная	коробка картонная

250 мм



CR-MO
ПРОЧНАЯ ХРОМОМОЛИБДЕНОВАЯ СТАЛЬ

РЕГУЛИРОВОЧНЫЙ ВИНТ
С ШЕСТИГРАННИКОМ

ЭРГОНОМИЧНАЯ ФОРМА
ДЛЯ КОМФОРТНОЙ РАБОТЫ

53 ММ
МАКСИМАЛЬНЫЙ ЗАХВАТ

МОЩНЫЕ
КУСАЧКИ ДЛЯ ПРОВОЛОКИ

ЗАЩИТА И ДОЛГОВЕЧНОСТЬ
НИКЕЛИРОВАННОЕ ПОКРЫТИЕ



УМЕНЬШЕННЫЙ
РАСХОД РУЧЕК



НАДЕЖНАЯ ФИКСАЦИЯ
С УСИЛЕННОЙ ПРУЖИНОЙ



УВЕЛИЧЕНИЕ
УСИЛИЯ ЗАЖИМА **ДО 500 КГ**



ЗАПАТЕНТОВАННАЯ КОНСТРУКЦИЯ
УДОБНОЕ СНЯТИЕ ЗАЖИМА

* UNIVERSAL – УНИВЕРСАЛЬНЫЙ

TYPE-C*
ЗАЖИМНЫЕ КЛЕЩИ

KRAFTOOL



Артикул	**2250**
Длина	280 мм
Макс. захват	88 мм
Глубина захвата	88 мм
Ширина губок	28 мм
Материал губок / корпуса	Cr-V / Cr-V
Тип губок	плоские, шарнирные
Регулировочный винт	●
Вес в упаковке	930 г
Габариты	32,2 x 13,8 x 2,8 см
Упаковка	коробка картонная



РЕГУЛИРОВОЧНЫЙ ВИНТ С ШЕСТИГРАННИКОМ

ЗАЩИТА И ДОЛГОВЕЧНОСТЬ
НИКЕЛИРОВАННОЕ ПОКРЫТИЕ

ЭРГОНОМИЧНАЯ ФОРМА
ДЛЯ КОМФОРТНОЙ РАБОТЫ

88 ММ
МАКСИМАЛЬНЫЙ ЗАХВАТ

CR-V
ПРОЧНАЯ ХРОМОВАНАДИЕВАЯ СТАЛЬ



УМЕНЬШЕННЫЙ
РАСХОД РУЧЕК



НАДЕЖНАЯ ФИКСАЦИЯ
С УСИЛЕННОЙ ПРУЖИНОЙ



УВЕЛИЧЕНИЕ
УСИЛИЯ ЗАЖИМА **ДО 500 КГ**



ЗАПАТЕНТОВАННАЯ КОНСТРУКЦИЯ
УДОБНОЕ СНЯТИЕ ЗАЖИМА

* TYPE-C – ТИП C

TYPE-C*

SHEET METAL*

ЗАЖИМНЫЕ КЛЕЩИ

KRAFTOOL



Артикул	**2251**
Длина	250 мм
Макс. захват	45 мм
Глубина захвата	44 мм
Ширина губок	80 мм
Материал губок / корпуса	Cr-Mo / Cr-Mo
Тип губок	плоские
Регулировочный винт	●
Вес в упаковке	775 г
Габариты	29,8 x 8,5 x 7,5 см
Упаковка	коробка картонная

250 мм

CR-MO
ПРОЧНАЯ ХРОМОМОЛИБДЕНОВАЯ СТАЛЬ



РЕГУЛИРОВОЧНЫЙ ВИНТ
С ШЕСТИГРАННИКОМ

45 ММ
МАКСИМАЛЬНЫЙ ЗАХВАТ

ЗАЩИТА И ДОЛГОВЕЧНОСТЬ
НИКЕЛИРОВАННОЕ ПОКРЫТИЕ

ЭРГОНОМИЧНАЯ ФОРМА
ДЛЯ КОМФОРТНОЙ РАБОТЫ



УМЕНЬШЕННЫЙ
РАСХОД РУЧЕК



НАДЕЖНАЯ ФИКСАЦИЯ
С УСИЛЕННОЙ ПРУЖИНОЙ



УВЕЛИЧЕНИЕ
УСИЛИЯ ЗАЖИМА **ДО 500 КГ**



ЗАПАТЕНТОВАННАЯ КОНСТРУКЦИЯ
УДОБНОЕ СНЯТИЕ ЗАЖИМА

* SHEET METAL – ЛИСТОВОЙ МЕТАЛЛ

LONG NOSE*
ЗАЖИМНЫЕ КЛЕЩИ

KRAFTOOL



Артикул	**2252**
Длина	170 мм
Макс. захват	50 мм
Глубина захвата	52 мм
Ширина губок	6–9 мм
Материал губок / корпуса	Cr-Mo / Cr-Mo
Тип губок	прямые
Регулировочный винт	●
Вес в упаковке	775 г
Габариты	21 x 6 x 2,5 см
Упаковка	коробка картонная

170 мм



CR-MO
ПРОЧНАЯ ХРОМОМОЛИБДЕНОВАЯ СТАЛЬ

РЕГУЛИРОВОЧНЫЙ ВИНТ
С ШЕСТИГРАННИКОМ

КОМФОРТНАЯ РАБОТА
С ДВУХКОМПОНЕНТНОЙ НАКЛАДКОЙ

50 ММ
МАКСИМАЛЬНЫЙ ЗАХВАТ

МОЩНЫЕ
КУСАЧКИ ДЛЯ ПРОВОЛОКИ



ЛЕГКАЯ РАБОТА
В ТРУДНОДОСТУПНЫХ МЕСТАХ



НАДЕЖНАЯ ФИКСАЦИЯ
С УСИЛЕННОЙ ПРУЖИНОЙ



УВЕЛИЧЕНИЕ
УСИЛИЯ ЗАЖИМА **ДО 500 КГ**



ЗАПАТЕНТОВАННАЯ КОНСТРУКЦИЯ
УДОБНОЕ СНЯТИЕ ЗАЖИМА

* LONG NOSE – ДЛИННЫЕ ГУБКИ

LONG NOSE*

CORNER CLAMP*

УГЛОВЫЕ ЗАЖИМНЫЕ КЛЕЩИ



Артикул	**2253**
Длина	250 мм
Макс. захват	40 мм
Глубина захвата	-
Ширина губок	-
Материал губок / корпуса	алюминий / Cr-V
Тип губок	90°
Регулировочный винт	●
Вес в упаковке	780 г
Габариты	27 x 16,7 x 9,5 см
Упаковка	коробка картонная

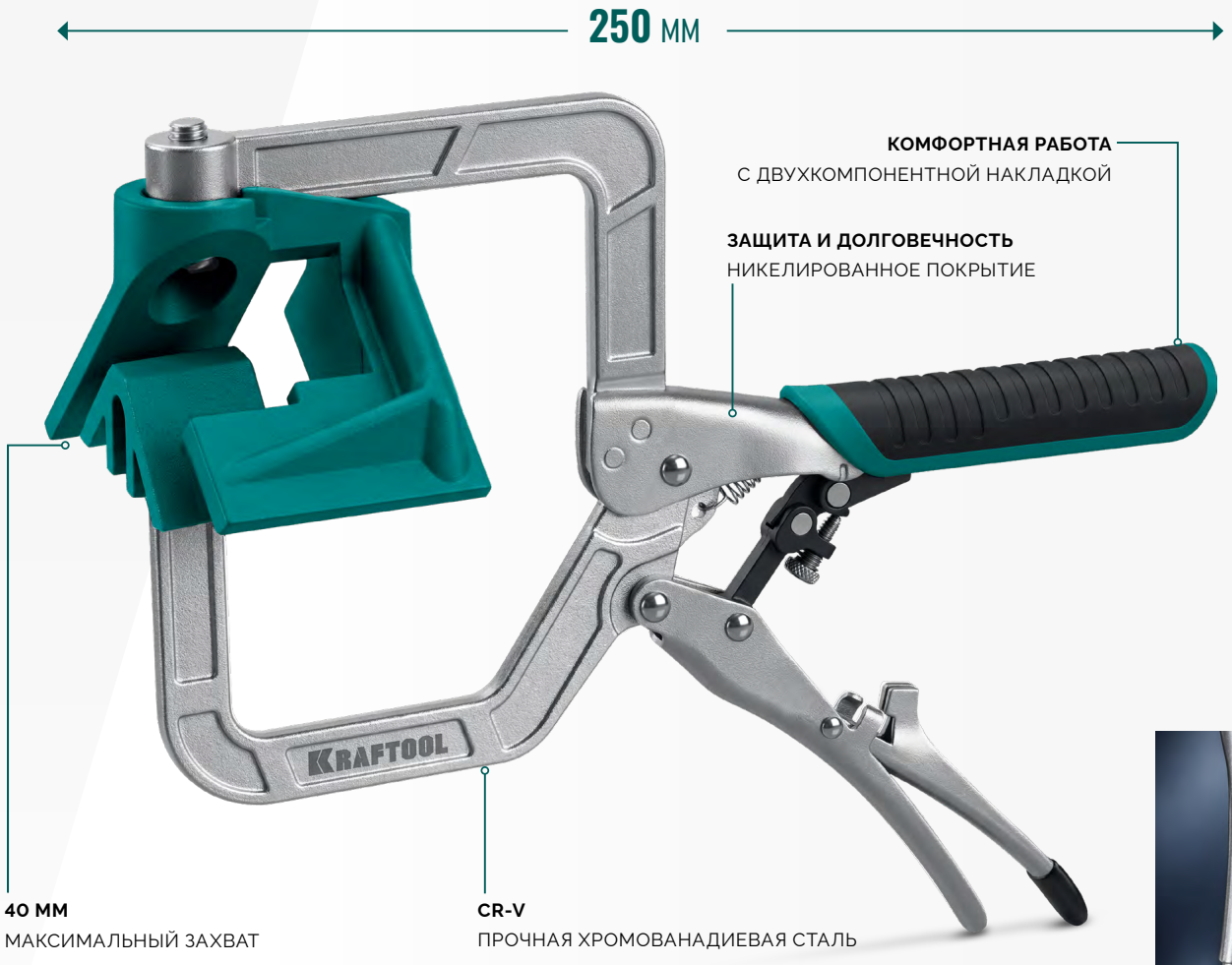

КОМФОРТНАЯ РАБОТА
С ДВУХКОМПОНЕНТНОЙ НАКЛАДКОЙ

ЗАЩИТА И ДОЛГОВЕЧНОСТЬ
НИКЕЛИРОВАННОЕ ПОКРЫТИЕ

40 ММ
МАКСИМАЛЬНЫЙ ЗАХВАТ

CR-V
ПРОЧНАЯ ХРОМОВАНАДИЕВАЯ СТАЛЬ



ЧЕТКАЯ ФИКСАЦИЯ
ДЕТАЛЕЙ ПОД 90°



ФИКСАЦИЯ ДЕТАЛЕЙ
РАЗНОЙ ШИРИНЫ



АВТОМАТИЧЕСКАЯ РЕГУЛИРОВКА
ШИРИНЫ ЗАЖИМА



УДОБНОЕ СНЯТИЕ ЗАЖИМА

* CORNER CLAMP – УГЛОВОЙ ЗАЖИМ