KRAFTOOL



45805

www.kraftool.ru

Руководство по эксплуатации. Паспорт

Электронный газоанализатор GD-100

45805

KRAFTOOL I/E GmbH Otto-Lilienthal-Str. 25, 71034 Boeblingen, Germany

Производитель оставляет за собой право вносить изменения в характеристики изделия без предварительного уведомления.
Приведенные иллюстрации не являются обязательными. Ответственность за опечатки исключается.

EAC U: 250309
Версия: 170725

Уважаемый покупатель, поздравляем с приобретением газоанализатора KRAFTOOL. Перед первым использованием прибора, пожалуйста, внимательно ознакомьтесь с правилами безопасности, приведенными в конце данного руководства по эксплуатации.

Техника безопасности

Цифровой газовый анализатор KRAFTOOL соответствует международным стандартам безопасности EN61010-1, EN 61326-1

⚠ ВНИМАНИЕ

Перед началом использования прочитайте данную инструкцию, уделяя особое внимание правилам безопасной работы.

- Используйте индикатор исключительно по назначению и в пределах параметров, указанных в таблице «Общие характеристики».
- Перед использованием индикатора проверьте целостность корпуса на наличие сколов и трещин. При обнаружении дефектов не используйте прибор.
- Не располагайте сенсор вблизи источников тепла.
- Перед использованием включите газоанализатор в условиях чистого воздуха, проверьте плотность фиксации сенсора.
- Никогда не помещайте прибор на горячие поверхности.

Общее описание

Цифровой газоанализатор предназначен для измерения объемной доли горючих газов в воздухе, трубах, фитингах регуляторов. Прибор позволяет определить процент концентрации взрывоопасного газа, измерить температуру окружающей среды в Фаренгейтах и градусах Цельсия. При обнаружении утечек метана, пропана, ацетона, ацетилена, спирта, аммиака, бензола, бутана, этанола, бензина, гексана, гидрогена, метана, нафта, фреона, растворителей и т. п. в атмосфере, прибор подает визуальный и звуковой сигнал.

Область применения

Данный прибор применяется в производственных помещениях (ГРП, ГНС, котельные и т. д.), подвалах, колодцах и других газовых объектах, а также газопроводах высокого, среднего и низкого давления.

Символы на дисплее

	Индикатор низкого заряда батареи
	Автоматическое выключение
	Громкость
WAIT · · ·	Ожидание
	Уровень опасности

Изготовитель: KRAFTOOL I/E GmbH; место нахождения: Otto-Lilienthal-Str. 25, 71034, Boblingen (Германия).
Адрес производства: A8602, Buildung A, Jia Hua Businnes Center 808, Hong Qiao Road, Shanghai (Китай).
Уполномоченная организация по вопросам качества на территории РФ ООО «КРАФТУЛ» 127247, г. Москва, ул. 800-летия Москвы, д.18, коми.5, а/я 49

заполняется сервисным центром

Сервисный центр _____

Мастер _____

фамилия

Код неисправности _____

М.П.
сервисного центра

заполняется сервисным центром

Сервисный центр _____

Мастер _____

фамилия

Код неисправности _____

М.П.
сервисного центра

заполняется сервисным центром

Сервисный центр _____

Мастер _____

фамилия

Код неисправности _____

М.П.
сервисного центра

Устройство

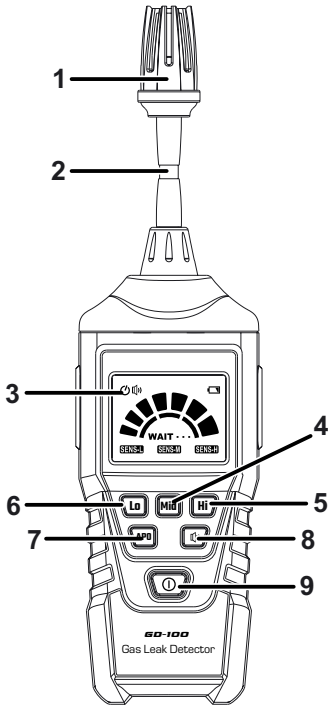

1. Сенсор
2. Гибкий зонд
3. Дисплей
4. Средний уровень чувствительности
5. Высокий уровень чувствительности
6. Низкий уровень чувствительности
7. Кнопка выбора единиц измерения
   °C – градус Цельсия,
   °F – градус Фаренгейта
8. Кнопка отключение звука
9. Кнопка включения/выключения прибора

Общие характеристики	45805
Дисплей	жидкокристаллический
Диапазон определения концентрации газа	% LEL: 0 - 20 %; PMM: 0 до 9999 pm (метан)
Точность измерений	+/- 10 % F.S (метан)
Чувствительность	<50 ppm (метан)
Индикация	визуальная и звуковая
Рабочая температура	0 до 50 °C, влажность 20 до 80%
Длина гибкого зонда	41 см
Время прогрева	30 сек
Разряд батареи	на экране появится
Питание GD-100	3 AAA x 1.5 В
Размеры	225 x 60 x 33 мм
Вес	350 г

Порядок работы

Автоматическое выключение

⚠ ВНИМАНИЕ
Если прибор не используется в течение 10 минут, он отключается автоматически.

Для того чтобы отменить эту функцию автоматического отключения, зажмите кнопку **SENS** и включите прибор. При следующем включении функция автоматического включения снова будет работать.

Работа с прибором

Перед использованием прибора убедитесь, что в него вставлены батарейки. Питание, тип батареи см. в таблице «Общие характеристики».

Включение

Для включения нажмите кнопку «Включение/Выключение». На дисплее прибора появится стартовый/загрузочный экран. Время загрузки: 30 секунд.

Беззвучный режим

1. Для перехода в беззвучный режим нажмите кнопку **4**, затем нажмите кнопку **5**. На экране при включении звукового сигнала в левом верхнем углу появится значок «Громкость». При отключении звукового сигнала значок пропадет с экрана.
2. Для возврата к замерам концентраций газа нажмите кнопку **4.**

Установка уровня предельной концентрации

Установить уровень предельных концентраций можно с помощью кнопок **4 / 5 / 6.**

SENS-H: сигнал от 1% концентрации взрывоопасных газов – LEL (500 частиц на миллион PPM).
SENS-L: сигнал от 10% концентрации взрывоопасных газов – LEL (5000 частиц на миллион PPM).

Цветовая индикация

Зеленый: диапазон 0–500 PPM, чувствительность 50 PPM.

Желтый: диапазон 500–1500 PPM, чувствительность 440 PPM.

Красный: диапазон 1500–10000 PPM, чувствительность 810 PPM.

Диаграмма полностью заполнится как только будет достигнуто значение 1500 PPM.

Уход за прибором

Прибор требует регулярного ухода. Следует протирать корпус прибора слегка влажной мягкой ветошью с небольшим количеством моющего средства. Не применяйте для очистки абразивные средства или химические растворители.

Следите за чистотой сенсора. Грязный или влажный сенсор может повлиять на результат измерения.

Рекомендации по хранению, транспортировке и утилизации

- Изделие следует хранить и транспортировать в индивидуальной упаковке при температуре от +5 до +35 °C и относительной влажности <85% (при температуре +25 °C).
- Допустимая температура при хранении: от -25 до +40 °C.
- Прибор не требует особых условий утилизации.

D
заполняется сервисным центром
Дата приема
Дата выдачи
Особые отметки
М.П.

ОТРЫВНОЙ ТАЛОН **D**

Изделие
Дата продажи
Дата приема
Дата выдачи
Клиент

E
заполняется сервисным центром
Дата приема
Дата выдачи
Особые отметки
М.П.

ОТРЫВНОЙ ТАЛОН **E**

Изделие
Дата продажи
Дата приема
Дата выдачи
Клиент

F
заполняется сервисным центром
Дата приема
Дата выдачи
Особые отметки
М.П.

ОТРЫВНОЙ ТАЛОН **F**

Изделие
Дата продажи
Дата приема
Дата выдачи
Клиент

заполняется сервисным центром

Сервисный центр _____

Мастер _____

фамилия

Код неисправности _____

М.П.
сервисного центра

заполняется сервисным центром

Сервисный центр _____

Мастер _____

фамилия

Код неисправности _____

М.П.
сервисного центра

заполняется сервисным центром

Сервисный центр _____

Мастер _____

фамилия

Код неисправности _____

М.П.
сервисного центра

Гарантийные обязательства

Настоящая гарантия не ограничивает законных прав потребителей, предоставленных им действующим законодательством РФ. Срок службы изделия составляет 5 лет. Гарантийный срок на изделие - 12 месяцев с даты продажи. Гарантия не распространяется на элементы питания.

Гарантия не распространяется в следующих случаях:

- при повреждениях, возникающих в результате несоблюдения Покупателем руководства пользователя;
- при наличии следов вскрытия или ремонта, выполненного Покупателем или неуполномоченными на это лицами;
- при наличии механических повреждений, вызванных внешним ударным или иным воздействием;
- при повреждениях, возникших в результате неправильного хранения и транспортировки, небрежного обращения или воздействия непреодолимой силы (землетрясение, пожар, стихийные бедствия и т. д.).
- действие гарантии не распространяется на элементы питания.

Сведения о приемке и упаковке

Изделие изготовлено и принято в соответствии с требованиями технических условий производителя и признано годным к эксплуатации. Изделие упаковано согласно требованиям технических условий производителя.

Дата выпуска	(число, месяц, год) См. также последние 4 цифры серийного номера (в формате ММГГ)

Гарантийный талон

Изделие			
Модель		**№ изделия**	
Торговая организация	М.П.		
Дата продажи			

⚠ ВНИМАНИЕ

При покупке изделия требуйте у продавца проверки надлежащего качества и комплектности, а также правильного заполнения гарантийного талона.

С условиями гарантии и проведения гарантийного обслуживания согласен. С инструкцией по эксплуатации и мерами безопасности ознакомлен. Изделие получено в исправном состоянии и полностью укомплектовано. Претензий к внешнему виду не имею.

Подпись покупателя	

Для обращения в гарантийную мастерскую необходимо предъявить изделие и правильно заполненный гарантийный талон.

A

заполняется сервисным центром

Дата приема

Дата выдачи

Особые отметки

М.П.

ОТРЫВНОЙ ТАЛОН **A**

Изделие

Дата продажи

Дата приема

Дата выдачи

Клиент

B

заполняется сервисным центром

Дата приема

Дата выдачи

Особые отметки

М.П.

ОТРЫВНОЙ ТАЛОН **B**

Изделие

Дата продажи

Дата приема

Дата выдачи

Клиент

C

заполняется сервисным центром

Дата приема

Дата выдачи

Особые отметки

М.П.

ОТРЫВНОЙ ТАЛОН **C**

Изделие

Дата продажи

Дата приема

Дата выдачи

Клиент