KRAFTOOL

НАБОР ГОЛОВОК ДЛЯ СТРУБЦИНЫ

CHST/25-25

Профессиональный набор из высокопрочного чугуна с шаровидным графитом для самостоятельного изготовления струбцины нужной длины. Незаменимый инструмент в любой мастерской.

ULTRA HD HEAVY DUTY

NODULAR IRON



арт. 32304

ДЛИНА БЕЗ ОГРАНИЧЕНИЙ

Набор головок для струбцины
CHST/25-25

KRAFTOOL

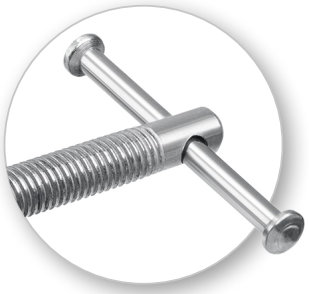

Штифты и зажимной винт с воротком
из высококачественной стали

Винт с мощной трапецеидальной резьбой
для долгого срока службы



Фиксация стальным штифтом
в подготовленные отверстия

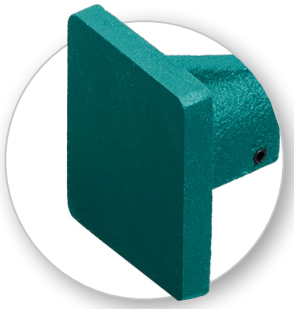

Корпуса головок из высокопрочного чугуна
с шаровидным графитом

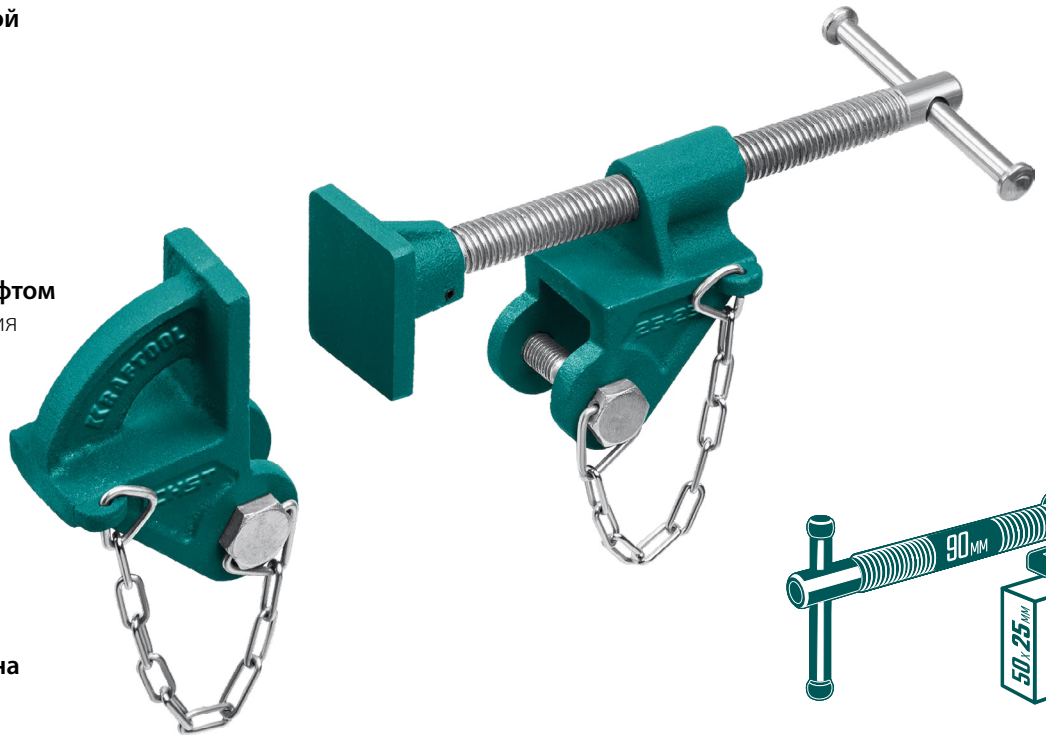

∞ **Создание струбцины любой длины**

Работа на сжатие и враспор

Компактная конструкция и защита корпуса от коррозии

В качестве направляющей могут быть использованы:
профилированная труба, деревянная рейка или доска сечением 25 х 50 (и более) мм

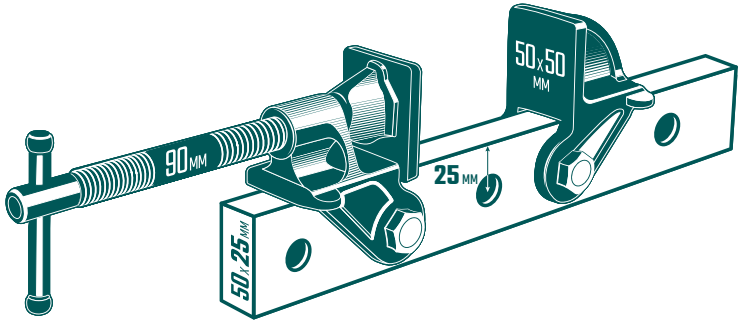

Профиль с отверстиями в комплект не входит!

Сжатие/распор макс., мм	Глубина зажима, мм	Ход зажимного винта, мм	Материал	Минимальная длина профиля, мм	Габариты, мм	Вес, г	Артикул
∞	50	90	сталь, высокопрочный чугун с шаровидным графитом	от 140	140 x 95 x 70	1160	32304

Применяются для фиксации и удержания деталей при выполнении столярных и слесарных работ.

23-000178 / kraftool.ru / *Данный артикул представлен на фото / Дополнительная скидка на новинки предоставляется согласно таблице!

Набор головок для струбцины
CHST/25-25

KRAFTOOL

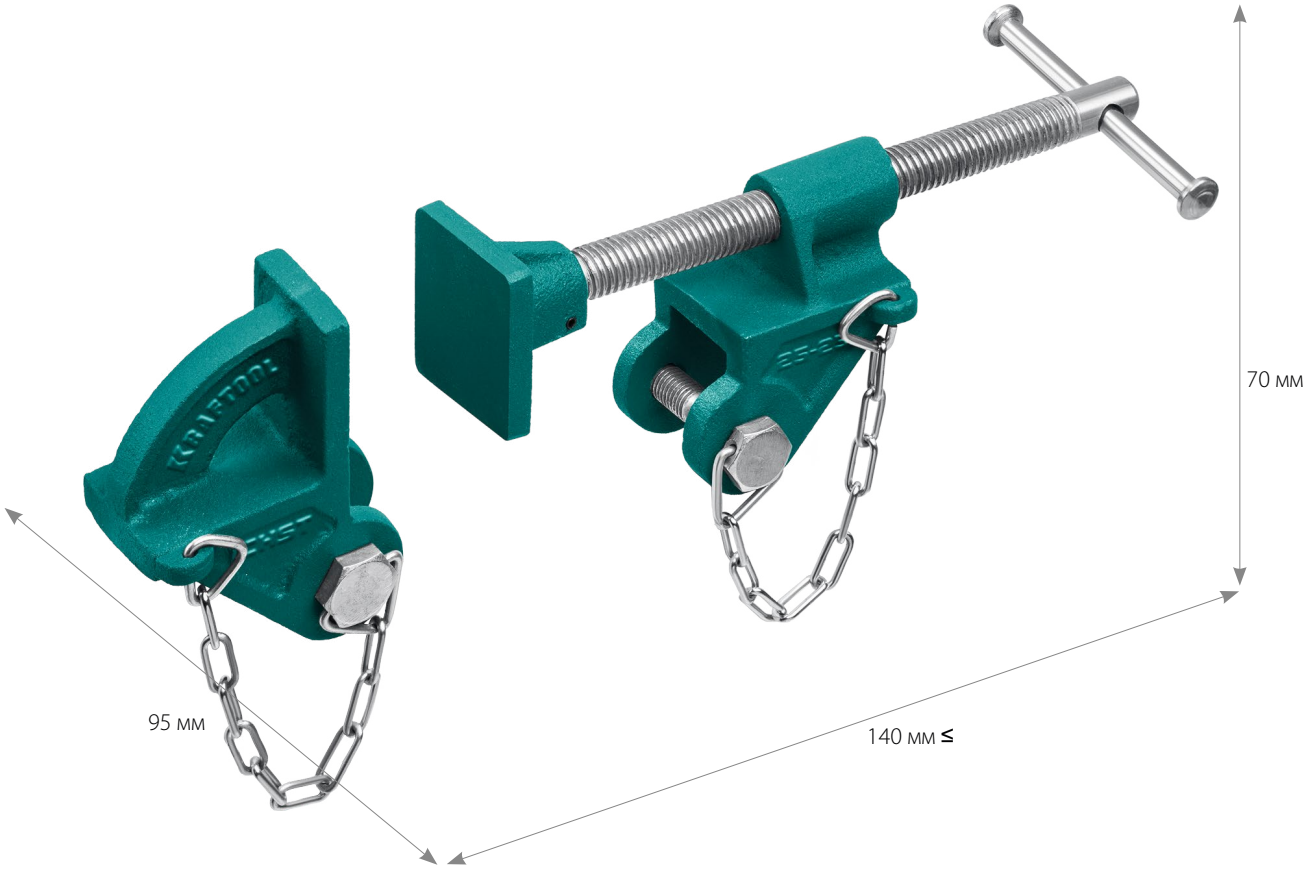

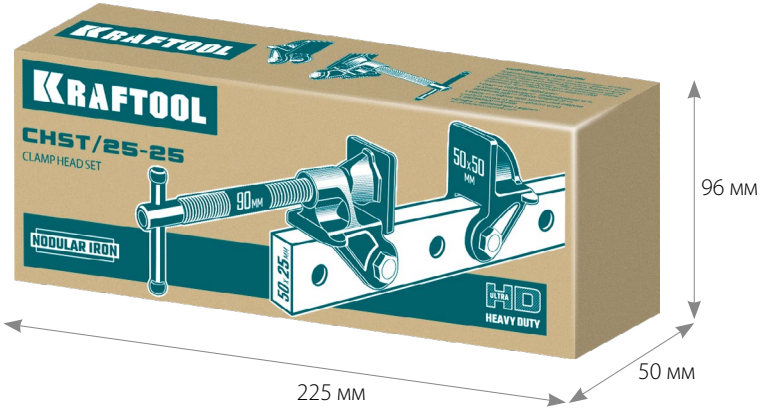

23-000178 / kraftool.ru / Упаковка: коробка картонная.