KRAFTOOL



45800 45801

www.kraftool.ru

Руководство по эксплуатации. Паспорт

Цифровой газоанализатор GR-300, GR-300R

45800, 45801

KRAFTOOL I/E GmbH Otto-Lilienthal-Str. 25, 71034 Boeblingen, Germany

Производитель оставляет за собой право вносить изменения в характеристики изделия без предварительного уведомления.
Приведенные иллюстрации не являются обязательными. Ответственность за опечатки исключается.

EAC U: 250048
Версия: 100325

Уважаемый покупатель, поздравляем с приобретением газоанализатора KRAFTOOL. Перед первым использованием прибора, пожалуйста, внимательно ознакомьтесь с правилами безопасности, приведенными в конце данного руководства по эксплуатации.

Техника безопасности

Цифровой газовый анализатор KRAFTOOL соответствует международным стандартам безопасности EN61010-1, EN 61326-1

⚠ ВНИМАНИЕ

Перед началом использования прочитайте данную инструкцию, уделяя особое внимание правилам безопасной работы.

- Используйте индикатор исключительно по назначению и в пределах параметров, указанных в таблице «Общие характеристики».
- Перед использованием индикатора проверьте целостность корпуса на наличие сколов и трещин. При обнаружении дефектов не используйте прибор.
- Не располагайте сенсор вблизи источников тепла.
- Перед использованием включите газоанализатор в условиях чистого воздуха, проверьте плотность фиксации сенсора.
- Никогда не помещайте прибор на горячие поверхности.

Общее описание

Цифровой газоанализатор предназначен для измерения объемной доли горючих газов в воздухе, трубах, фитингах регуляторов. Прибор позволяет определить процент концентрации взрывоопасного газа, измерить температуру окружающей среды в Фаренгейтах и градусах Цельсия. При обнаружении утечек метана, пропана, ацетона, ацетилена, спирта, аммиака, бензола, бутана, этанола, бензина, гексана, гидрогена, метана, нафта, фреона, растворителей и т. п. в атмосфере, прибор подает визуальный и звуковой сигнал.

Область применения

Данный прибор применяется в производственных помещениях (ГРП, ГНС, котельные и т. д.), подвалах, колодцах и других газовых объектах, а также газопроводах высокого, среднего и низкого давления.

Символы на дисплее

	Индикатор низкого заряда батареи
	Автоматическое выключение
	Громкость
>	Превышение концентрации опасных веществ
ZERO	Сброс
WAIT · · ·	Ожидание
°F °C	Фаренгейт, Цельсий
PPM	Миллионная доля частиц
%LEL	Концентрация взрывоопасных газов
	Уровень опасности

Изготовитель: KRAFTOOL I/E GmbH; место нахождения: Otto-Lilienthal-Str. 25, 71034, Boblingen (Германия).
Адрес производства: A8602, Buildung A, Jia Hua Businnes Center 808, Hong Qiao Road, Shanghai (Китай).
Уполномоченная организация по вопросам качества на территории РФ ООО «КРАФТУЛ» 127247, г. Москва, ул. 800-летия Москвы, д.18, коми.5, а/я 49

заполняется сервисным центром

Сервисный центр _____

Мастер _____

фамилия

Код неисправности _____

М.П.
сервисного центра

заполняется сервисным центром

Сервисный центр _____

Мастер _____

фамилия

Код неисправности _____

М.П.
сервисного центра

заполняется сервисным центром

Сервисный центр _____

Мастер _____

фамилия

Код неисправности _____

М.П.
сервисного центра

Передняя панель

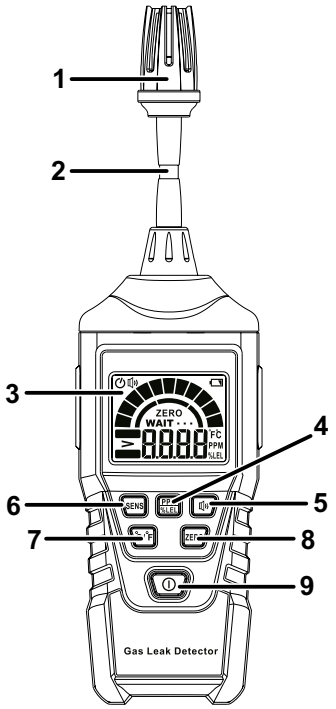

1. Сенсор
2. Гибкий зонд
3. Дисплей
4. Кнопка для выбора отображения результатов измерения в процентах или частях на миллион
5. Кнопка включения/отключения звукового сигнала
6. Кнопка Установка уровня предельной концентрации SENS-H: сигнал от 1 % концентрации взрывоопасных газов LEL (500 частиц на миллион PPM) SENS-L: сигнал от 10 % концентрации взрывоопасных газов LEL (5000 частиц на миллион PPM)
7. Кнопка Выбор единиц измерения
   °C – градус Цельсия,
   °F – градус Фаренгейта
8. Кнопка Обнуление/сброс показаний
9. Кнопка Включение/выключение прибора

Общие характеристики	45800, 45801
Дисплей	Жидкокристаллический
Диапазон определения концентрации газа	% LEL: 0 - 20 %; PMM: 0 до 9999 pm (метан)
Точность измерений	+/- 10 % F.S (метан)
Чувствительность	<50 ppm (метан)
Индикация	визуальная и звуковая
Рабочая температура	0 до 50 °C Влажность 20 до 80%
Длина гибкого зонда	41 см
Время прогрева	30 сек
Разряд батареи	на экране появится
Питание GD-300: GD-300R:	 3 AAA x 1.5 В АКБ Li-Pol, 3.7 В, 800 мАч
Размеры	225 x 60 x 33 мм
Вес	350 г

Порядок работы

Перед использованием прибора убедитесь, что в него вставлены элементы питания или аккумулятор имеет достаточный заряд.

Зарядка аккумулятора (для GD-300R)

Аккумулятор следует заряжать, используя USB Type-C кабель (идет в комплекте). Зарядку производить при помощи адаптера 5 В, 1–2 А (в комплект не входит) до полной зарядки (до 2 часов). Запрещается хранить аккумулятор в разряженном состоянии.

После завершения работы, если аккумулятор разряжен более чем на 50%, зарядите его. Для длительного срока службы АКБ регулярно, не реже 1 раза в 3 месяца, заряжайте прибор.

Включение

Для включения нажмите кнопку «Автоматическое выключение». На дисплее прибора появится стартовый/загрузочный экран. Время загрузки: 30 секунд.

Выбор единиц измерения

Нажмите кнопку **4** для переключения между единицами измерения PPM – частей на миллион и %LEL – процентное отображение.

Отображение температуры на экране

Для отображения температуры на экране нажмите кнопку **7** и выберите единицу измерения: °C – градус Цельсия, °F – градус Фаренгейта.

Беззвучный режим

1. Для перехода в беззвучный режим нажмите кнопку **4**, затем нажмите кнопку **5**. На экране при включении звукового сигнала в левом верхнем углу появится значок «Громкость». При отключении звукового сигнала, значок пропадет с экрана.
2. Для возврата к замерам концентраций газа нажмите кнопку **4.**

Сброс показаний

Для обнуления данных нажмите кнопку **8**. На экране появится надпись **ZERO**. Счетчик обнулится.

Установка уровня предельной концентрации

Установить уровень предельных концентраций можно с помощью кнопки **6.**

SENS-H: сигнал от 1% концентрации взрывоопасных газов – LEL (500 частиц на миллион PPM).
SENS-L: сигнал от 10% концентрации взрывоопасных газов – LEL (5000 частиц на миллион PPM).

Цветовая индикация

При среднем уровне утечки – отобразится индикация желтого цвета, при опасном – красного цвета. Если на экране отобразится шкала утечки желтого или красного цвета, то необходимо обратиться к специалистам для устранения утечки газа.

Автоматическое выключение

⚠ ВНИМАНИЕ
Если прибор не используется в течение 10 минут, он отключается автоматически.

Для того чтобы отменить эту функцию автоматического отключения, зажмите кнопку **SENS** и включите прибор. При следующем включении функция автоматического включения снова будет работать.

заполняется сервисным центром

D Дата приема _____ Дата выдачи _____ Особые отметки _____ М.П.

ОТРЫВНОЙ ТАЛОН **D**

Изделие _____

Дата продажи _____

Дата приема _____

Дата выдачи _____

Клиент _____

заполняется сервисным центром

E Дата приема _____ Дата выдачи _____ Особые отметки _____ М.П.

ОТРЫВНОЙ ТАЛОН **E**

Изделие _____

Дата продажи _____

Дата приема _____

Дата выдачи _____

Клиент _____

заполняется сервисным центром

F Дата приема _____ Дата выдачи _____ Особые отметки _____ М.П.

ОТРЫВНОЙ ТАЛОН **F**

Изделие _____

Дата продажи _____

Дата приема _____

Дата выдачи _____

Клиент _____

заполняется сервисным центром

Сервисный центр _____

Мастер _____
фамилия

Код неисправности _____

М.П.
сервисного центра

заполняется сервисным центром

Сервисный центр _____

Мастер _____
фамилия

Код неисправности _____

М.П.
сервисного центра

заполняется сервисным центром

Сервисный центр _____

Мастер _____
фамилия

Код неисправности _____

М.П.
сервисного центра

Уход за прибором

Прибор требует регулярного ухода. Следует протирать корпус прибора слегка влажной мягкой ветошью с небольшим количеством моющего средства. Не применяйте для очистки абразивные средства или химические растворители.

Следите за чистотой сенсора. Грязный или влажный сенсор может повлиять на результат измерения.

Рекомендации по хранению, транспортировке и утилизации

- Изделие следует хранить и транспортировать в индивидуальной упаковке при температуре от +5 до +35 °C и относительной влажности <85% (при температуре +25 °C).
- Допустимая температура при хранении: от -25 до +40 °C.
- Прибор не требует особых условий утилизации.

Аккумулятор должен быть утилизирован в соответствии с действующими нормами и правилами на данной территории.

Гарантийные обязательства

Настоящая гарантия не ограничивает законных прав потребителей, предоставленных им действующим законодательством РФ. Срок службы изделия составляет 5 лет. Гарантийный срок на изделие - 12 месяцев с даты продажи. Гарантия не распространяется на элементы питания Гарантия не распространяется в следующих случаях:

- при повреждениях, возникающих в результате несоблюдения Покупателем руководства пользователя;
- при наличии следов вскрытия или ремонта, выполненного Покупателем или неуполномоченными на это лицами;
- при наличии механических повреждений, вызванных внешним ударным или иным воздействием;
- при повреждениях, возникших в результате неправильного хранения и транспортировки, небрежного обращения или воздействия непреодолимой силы (землетрясение, пожар, стихийные бедствия и т. д.).
- действие гарантии не распространяется на элементы питания.

Сведения о приемке и упаковке

Изделие изготовлено и принято в соответствии с требованиями технических условий производителя и признано годным к эксплуатации. Изделие упаковано согласно требованиям технических условий производителя.

Дата выпуска	(число, месяц, год) См. также последние 4 цифры серийного номера (в формате ММГГ)

Гарантийный талон

Изделие			
Модель		**№ изделия**	
Торговая организация	М.П.		
Дата продажи			

⚠ ВНИМАНИЕ

При покупке изделия требуйте у продавца проверки надлежащего качества и комплектности, а также правильного заполнения гарантийного талона.

С условиями гарантии и проведения гарантийного обслуживания согласен. С инструкцией по эксплуатации и мерами безопасности ознакомлен. Изделие получено в исправном состоянии и полностью укомплектовано. Претензий к внешнему виду не имею.

Подпись покупателя	

Для обращения в гарантийную мастерскую необходимо предъявить изделие и правильно заполненный гарантийный талон.

A

заполняется сервисным центром

Дата приема

Дата выдачи

Особые отметки

М.П.

ОТРЫВНОЙ ТАЛОН **A**

Изделие

Дата продажи

Дата приема

Дата выдачи

Клиент

B

заполняется сервисным центром

Дата приема

Дата выдачи

Особые отметки

М.П.

ОТРЫВНОЙ ТАЛОН **B**

Изделие

Дата продажи

Дата приема

Дата выдачи

Клиент

C

заполняется сервисным центром

Дата приема

Дата выдачи

Особые отметки

М.П.

ОТРЫВНОЙ ТАЛОН **C**

Изделие

Дата продажи

Дата приема

Дата выдачи

Клиент