Инструкция по установке

Артикул **32530**

Защищаемые агрегаты: Топливный бак

Материал защиты: 5 мм, Алюминий

Марка	Модель	Объем	Год выпуска
Toyota	Sequoia	3.4	2022-н.в.

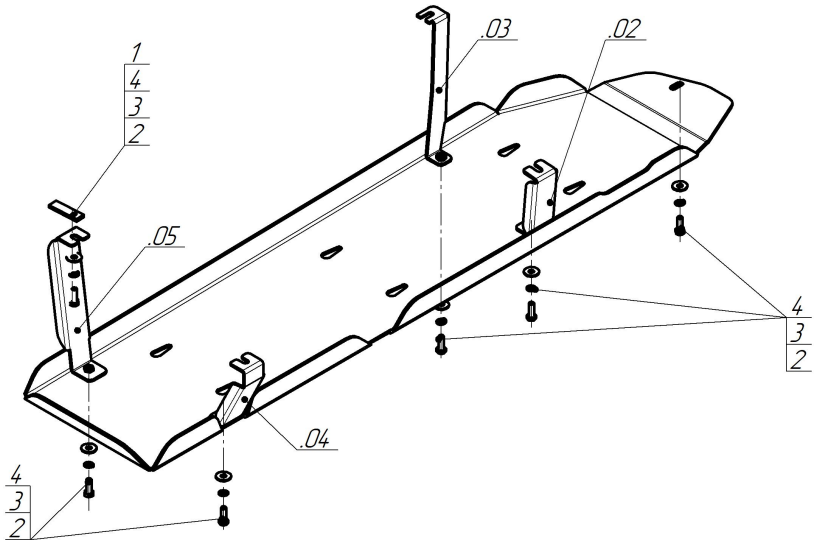

Комплект крепежа

02		Балка		1		ПР 70х20х6 А15 М10	1 шт
03		Балка		2		Болт DIN 933 – 8.8 10х030	6 шт
04		Балка		3		Шайба Гровера DIN 127 B M10, средняя серия	6 шт
05		Балка		4		Шайба кузов. DIN 9021 M 10	6 шт

Автомобиль без защиты

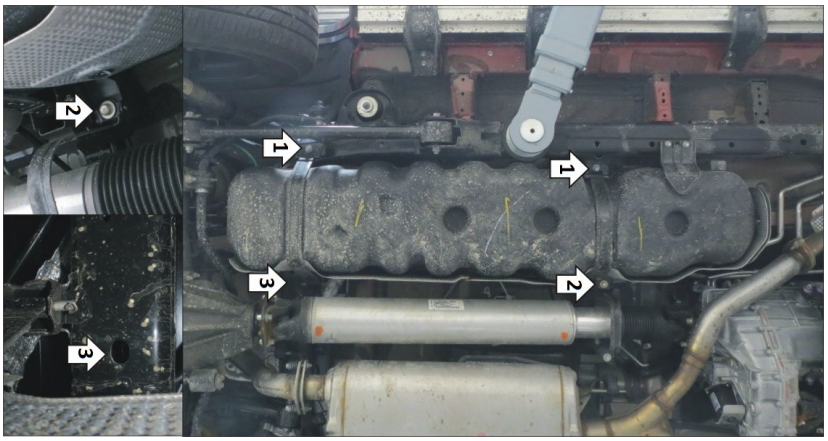

Автомобиль с защитой

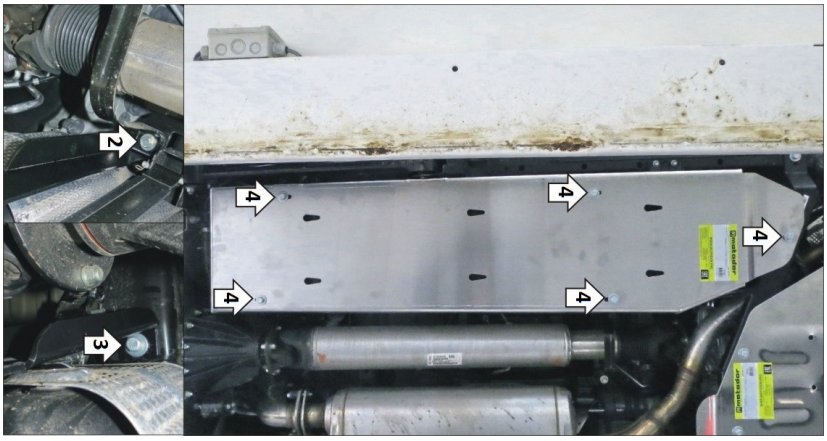

Порядок установки

Защита устанавливается только совместно с защитой арт. 32529!
1. Установить кронштейн 02 и 04 под штатный болт крепления топливного бака.
2. Установить кронштейн 03 под штатный болт крепления страховочной скобы карданного вала.
3. Установить кронштейн 05 в отверстие в поперечине рамы при помощи планки ПР70х20х6 М10, болта М10х30 с шайбой и гр. шайбой 10.
4. Прикрепить щиты к кронштейнам и балке защиты арт. 32529 при помощи болтов М10х30 с шайбами и гр. шайбами 10. Затянуть весь крепеж.

Компания оставляет за собой право вносить изменения в конструкцию и комплектацию продукции.
Появились вопросы по установке? Заходите на сайт:motodor.pro или звоните по номеру с сайта.

Версия инструкции от 12.11.2026 11:05:03