Инструкция по установке

Артикул **78320**

Защищаемые агрегаты: Коробка переключения передач

Материал защиты: 2 мм, Сталь

Марка	Модель	Объем	Год выпуска	Марка	Модель	Объем	Год выпуска
Jac	T8	2.0	2019-н.в.	Sollers	ST8	2.0	2024-н.в.
Sollers	ST6	2.0	2023-н.в.				

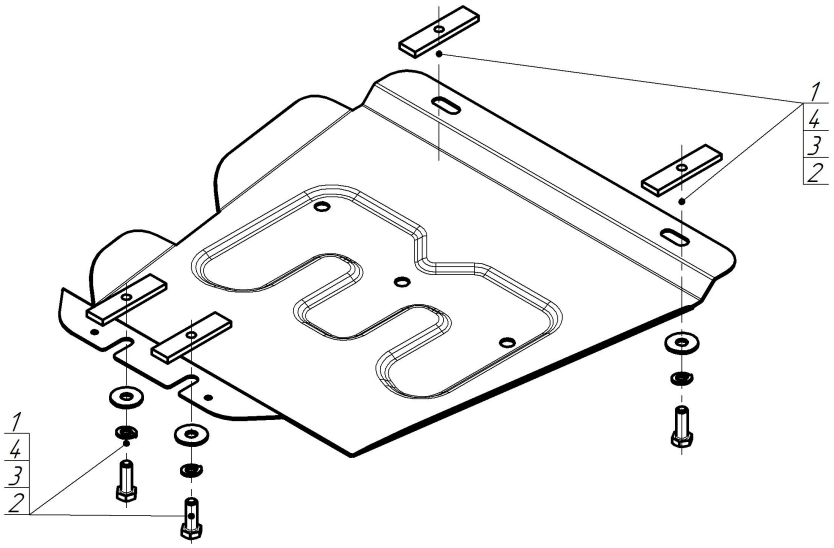

Комплект крепежа

1		ПР 80х20х6 М10	4 шт	3		Шайба Гровера DIN 127 B M10, средняя серия	4 шт
2		Болт DIN 933 – 8.8 10х030	4 шт	4		Шайба кузов. DIN 9021 М 10	4 шт

Автомобиль без защиты

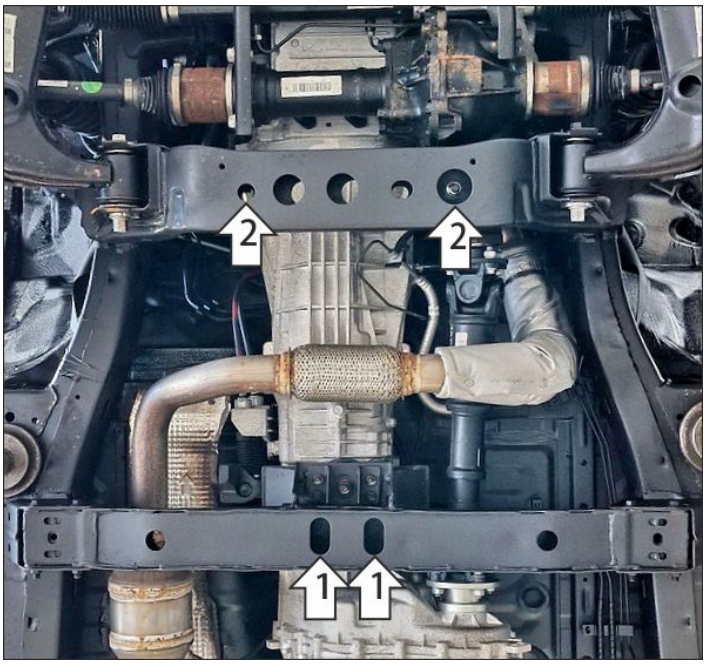

Автомобиль с защитой



Порядок установки

Защита устанавливается только на автомобили с МКПП
1. В штатные отверстия в поперечине рамы установить задние точками крепления защиты при помощи закладных планок ПР80х20х6 М10 и болтов М10х30 с шайбам и гр. шайбами 10.
2. В штатные отверстия в поперечине рамы установить передние точки крепления защиты при помощи закладных планок ПР80х20х6 М10 и болтов М10х30 с шайбам и гр. шайбами 10. Затянуть весь крепеж с требуемым усилием.

Компания оставляет за собой право вносить изменения в конструкцию и комплектацию продукции.
Появились вопросы по установке? Заходите на сайт:motodor.pro или звоните по номеру с сайта.

Версия инструкции от 09.11.2026 14:03:02