OMFB HYDRAULIC COMPONENTS

Pompe a pistoni fissaggio 4 fori ISO Alta efficienza
High efficiency 4 Holes-ISO hydraulic piston pumps
DARK ISO HE

108006

Le pompe a pistoni della serie HE offrono una maggiore capacità di aspirazione ad un basso regime di giri. Si rendono pertanto particolarmente idonee per tutte quelle applicazioni idrauliche dove sono richieste alte prestazioni abbinate a velocià di rotazione ridotte. Guarnizioni HNBR.

The piston pumps series HE offer enhanced suction ability at low RPM range. Thus, these pumps are particularly suitable for all those hydraulic applications requiring high performance at low rotation speed.
HNBR gaskets.

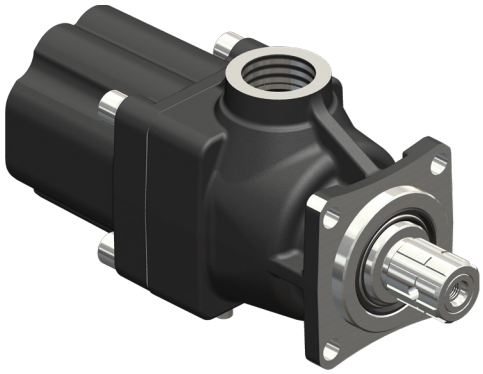

Fluido idraulico *Fluid*	Minerale o sintetico compatibile con guarnizioni: *Mineral or synthetic compatible with the following seals:* NBR, FKM, FPM, Nylon,HNBR				
Viscosità cinematica consigliata *Kinematic viscosity suggested*	T media ambiente (°C) *Average ambient temp. (°C)*	< -10	-10÷10	10÷35	> 35
	VG (cSt = mm²/s)	16	22	32	46
Viscosità cinematica ottimale di esercizio *Optimale kinematic viscosity*			VG= 10 cSt ÷ 100 cSt		
Viscosità cinematica max consentita all'avviamento *Max kinematic viscosity suggested at the start-up*			VG= 750 cSt		
Indice di viscosità consigliato *Viscosity index suggested* VI > 100			Temperatura di esercizio *Working temperature* **-40°C ÷ 140°C**		
Grado di filtrazione *Oil filtering*			> 200 bar: 10 µm < 200 bar: 25 µm		
Pres. di aspirazione *Inlet pressure*			0,85 ÷ 2 bar assoluti/absolut		
Senso di rotazione *Pump rotation*			Bidirezionale *Bidirectional*		
Verificare che la pompa sia posizionata almeno 100 mm sotto il livello minimo del serbatoio olio. Prima di avviare la pompa effettuare spurgo aria.*Verify that pump is, at least, 100 mm under the minimum level of the tank. Before starting the pump bleed the air.*					

Ingombro / *Dimensions*

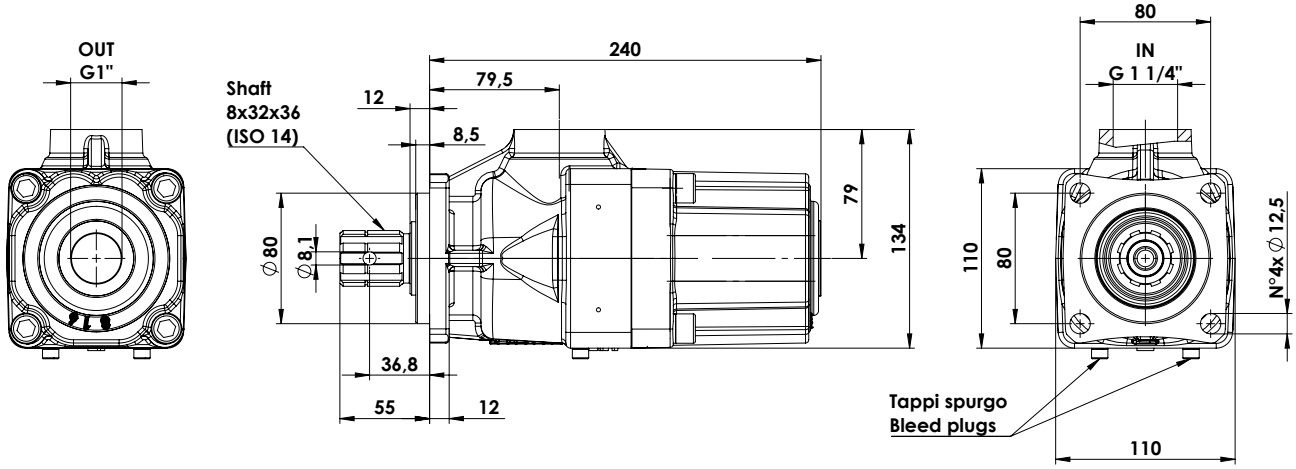

Dati tecnici / *Technical data*

Tipo pompa *Pump type*	**Codice** *Code*	**Cilindrata** *Displacement* cm³/rev	**Pressione** *Pressure* Massima *Max* bar	Picco *Peak* bar	**Velocità massima** *Max speed* rpm	**Peso** *Weight* kg
DARK-21	**10800602129**	20,25	350	400	1800	13,8
DARK-28	**10800602423**	27				
DARK-35	**10800603020**	33,75				
DARK-42	**10800603824**	40,5				
DARK-48	**10800604529**	47,25				
DARK-52	**10800604921**	51,97				
DARK-55	**10800605028**	54	300	350	1500	13,5
DARK-60	**10800605920**	59,3				

Portata / *Flow*

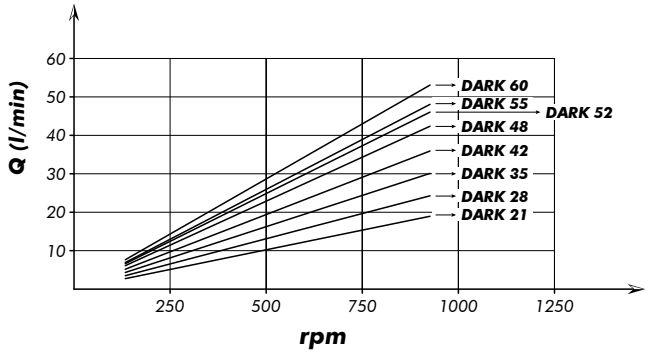

Coppia assorbita / *Drive torque*

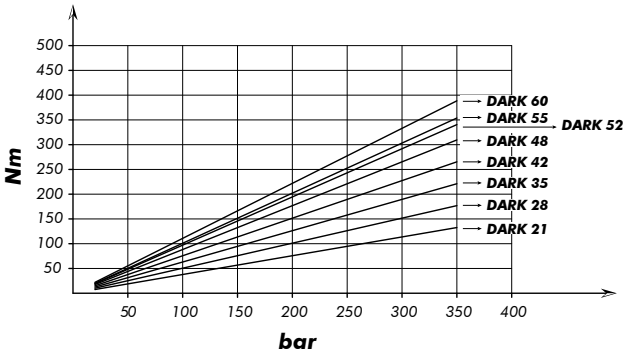

Potenza assorbita / *Power input*

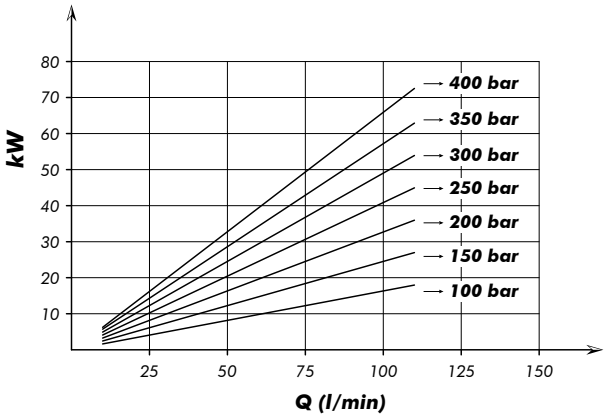

MOMENTO PESO / *MASS MOMENT*

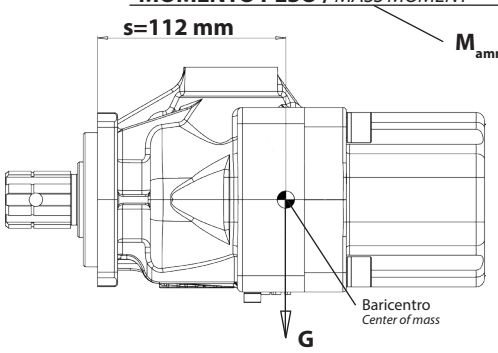

G=Peso in N
(Peso in Kg x 9.81)
G=Weight in N
(Weight in Kg x 9.81)

La quota "s" può essere considerata unica per tutte le cilindrate.
"s" dimension can be considered valid for all pump displacement.

Link:
Ricambi/SpareParts