СВЕТОДИОДНЫЕ ЛАМПЫ

ГОЛОВНОГО СВЕТА

РУКОВОДСТВО ПО ЭКСПЛУАТАЦИИ

S1

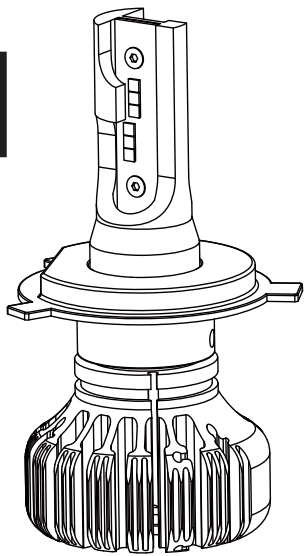

Благодарим Вас за покупку комплекта светодиодных ламп головного света .

Перед установкой и использованием, пожалуйста, прочитайте руководство по эксплуатации.

Сохраняйте инструкцию для дальнейшего использования.

ОСОБЕННОСТИ УСТРОЙСТВА

- Сверх яркое свечение
- Малое энегропотребление
- Встроенный стабилизатор напряжения питания
- Корпус изготовлен из авиационного алюминия
- Влаго и пылезащита
- Большой срок эксплуатации
- Высокая надежность

УСТАНОВКА

ВНИМАНИЕ! Работы по установке светодиодных ламп необходимо проводить при отключенном аккумуляторе.

ЛАМПЫ С ЦОКОЛЕМ H4/ H7

1. Снимите кольцевой (фиксирующий) фланец повернув его на 45° против часовой стрелки.
2. Установите фиксирующий фланец внутрь фары.
3. Вставьте светодиодную лампу в предварительно установленный фланец.
4. Зафиксируйте лампу во фланце повернув ее на 45° по часовой стрелке.

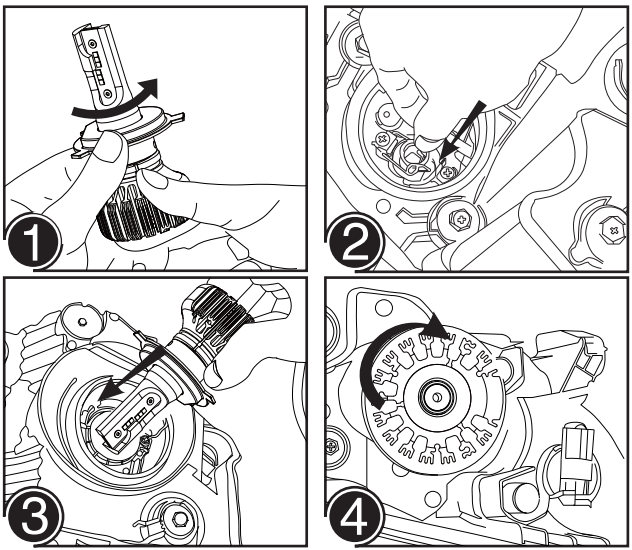

ЛАМПЫ С ЦОКОЛЕМ H8/ H11/ H13/ H16JP/ P13/ 9004-9007/ PSX24/ PSX26

1. Вставьте светодиодную лампу внутрь фары.
2. Зафиксируйте лампу в фаре повернув ее на 45° по часовой стрелке.
3. Подключите штекер питания светодиодной лампы в стандартный разъем питания автомобильной лампы.

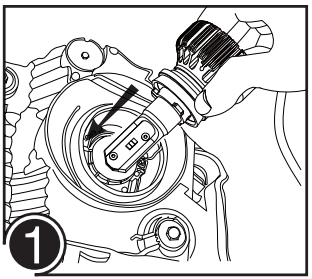

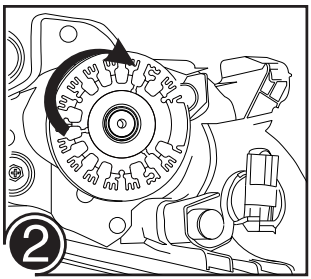

ПОДКЛЮЧЕНИЕ

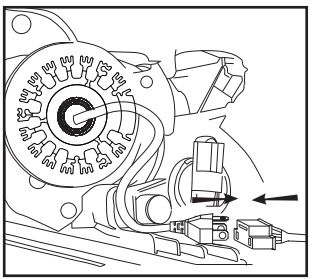

Подключите штекер питания светодиодной лампы в стандартный разъем питания автомобильной лампы.

РЕГУЛИРОВКА ПАТРОНА

Светодиодые лампы с цоколем H13/ 9004/ 9007 имеют возможность регулировки угла поворота лампы относительно фиксирующего фланца.

1. Используя шестигранный ключ, ослабьте фиксацию лампы.
2. Изменяя угол поворота фланца найдите положение, при котором свечение фары наиболее эффективно. Зафиксируйте фланец используя шестигранный ключ.

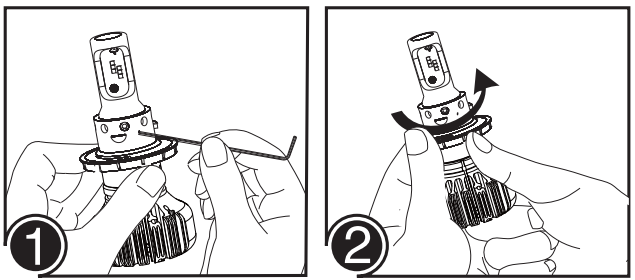

ТЕХНИЧЕСКИЕ ХАРАКТЕРИСТИКИ

Напряжение питания	9-32 В
Потребляемая мощность	2x15 Вт
Световой поток	2x3000 Лм
Тип излучателя (светодиод)	CSP Chip
Температура свечения	6000 К
Класс защиты	IP 65
Материал корпуса	авиационный алюминий 6063
Ресурс	> 30000 ч
Рабочая температура	от -40 до +80 °C

КОМПЛЕКТ ПОСТАВКИ

Сверх яркая светодиодная лампа	2
Инструкция по эксплуатации	1
Упаковочная коробка	1



ГАРАНТИЙНЫЕ ОБЯЗАТЕЛЬСТВА

Гарантийный срок эксплуатации прибора - 12 месяцев со дня продажи. Претензии к качеству работы устройства не принимаются и гарантийный ремонт не производится в случаях, если:

- ⊙ отсутствует гарантийный талон
- ⊙ присутствуют механические повреждения прибора
- ⊙ неисправность вызвана неправильной эксплуатацией прибора

В случае неисправности, при соблюдении всех требований, гарантийный ремонт (обмен) прибора производится по месту продажи. При возникновении проблем с функционированием прибора обращайтесь за консультацией по тел. (812) 708-20-25 или на форум: www.forum.orionspb.ru

Производитель оставляет за собой право вносить изменения в конструкцию прибора и выходные характеристики.

Изготовитель: GUANGZHOU LILIANGBAO CBEC CO., LTD
Адрес (место нахождения): Room 1401, 181 Seaside Road, Nansha District, Guangzhou, China
Импортер: **ООО "НПП "ОРИОН"**, 192283, Санкт-Петербург, Загребский бульвар, дом 33 литер «А».
Претензии и обращения, связанные с товаром, принимаются по адресу: 192283, Санкт-Петербург, Загребский бульвар, дом 33 литер «А», ООО «НПП «Орион».

Дата производства: март 2024

Дата продажи _____

Подпись продавца _____

сделано в Китае по заказу
ООО "НПП "ОРИОН"
Санкт-Петербург, Загребский бульвар, дом 33
orion@orionspb.ru **www.orionspb.ru**