STAYER
PROFESSIONAL

Уровень линейный лазерный

Руководство по эксплуатации

Артикул: 34985

УВАЖАЕМЫЙ ПОКУПАТЕЛЬ!

Компания **STAYER** выражает благодарность за Ваш выбор и гарантирует высокое качество, безупречное функционирование приобретенного Вами изделия, при соблюдении правил его эксплуатации.

Устройство

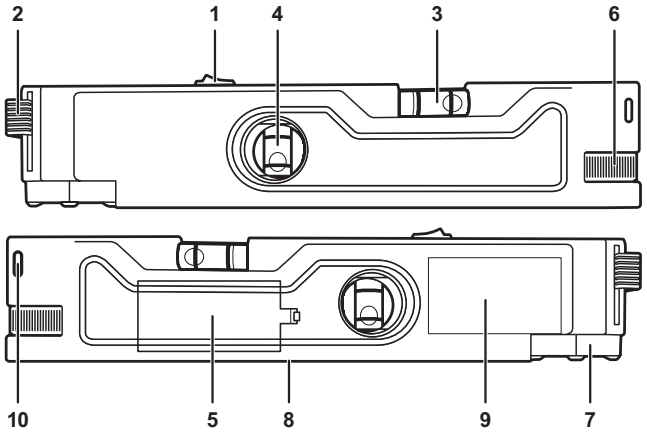

1. Выключатель лазерного уровня
2. Подвижный элемент для изменения режимов работы (точка-линия)
3. Горизонтальный пузырьковый уровень
4. Вертикальный пузырьковый уровень
5. Отсек для элементов питания
6. Винт регулировки положения прибора
7. Поворотная ножка
8. Магнитное основание
9. Техническая информация и информация о безопасности
10. Отверстие для ремешка (ремешок в комплект не входит)

Технические характеристики

Рабочий диапазон, м:	
-для линии	3
-для точки	20
Погрешность инструмента, мм/м	0.5
Класс лазера	II
Тип лазера	650 нм <1 mW
Элементы питания	2 x 1.5 В LR6 (AAA),
Рабочая температура	-5°C... +50°C
Температура хранения	-10°C... +70°C
Относительная влажность воздуха	не более 90 %
Вес, г	148
Размеры, мм	220 x 24 x 46

Комплектация

Линейный лазерный уровень	1 шт.
Упаковка	1 шт.
Инструкция	1 экз.

Яркость окружающего освещения и отражающая способность объектов могут повлиять на дальность действия и точность прибора.

Элементы питания в комплект не входят.

Указания по применению

Для нанесения отметки всегда используйте середину лазерной точки/лазерной линии. Размер лазерной точки/ширина лазерной линии меняется в зависимости от расстояния.

⚠ ВНИМАНИЕ

- **Избегайте попадания лазерного излучения в глаза! Это может привести к повреждению органов зрения.**
- **Не направляйте лазерный луч на людей или животных. Не смотрите на источник света или отражение источника света. Это может ослепить или привести к несчастным случаям, связанным с повреждением глаз.**
- **Немедленно закройте глаза при попадании лазерного луча. Исключите подобную возможность в дальнейшем.**
- **Используйте специальные очки в качестве средства защиты. Следует помнить: лазерные очки помогают при распознавании лазерного луча, однако полностью не защищают от вредного воздействия лазера.**
- **Не вносите изменения в конструкцию прибора.**
- **Осуществляйте ремонт только в сервисных центрах.**
- **Держите измерительный лазерный инструмент подальше от детей. Не позволяйте детям использовать измерительный инструмент.**
- **Запрещена работа с измерительным инструментом во взрывоопасных средах, вблизи легковоспламеняющихся жидкостей, газов и пыли.**
- **Не оставляйте измерительный инструмент без присмотра.**
- **Производитель вправе вносить изменения в конструкцию изделия.**

Назначение и область применения

Уровень линейный лазерный **STAYER** LM–простой, компактный и функциональный прибор, предназначенный для разметочных работ внутри помещений при осуществлении строительных и отделочных работ: установки радиаторов; укладки плитки; установки мебели; разметки под наклоном.

Включение/выключение

Чтобы включить измерительный инструмент, установите выключатель **1** в положение «ON».

Сразу после включения измерительный инструмент излучает лазерный луч (линейный режим или точечный режим) в соответствии с выбранным режимом работы.

Выбор режима работы осуществляется при помощи подвижного элемента **2.** Для выбора точечного режима, элемент должен быть поднят. Для выбора линейного режима, опущен.

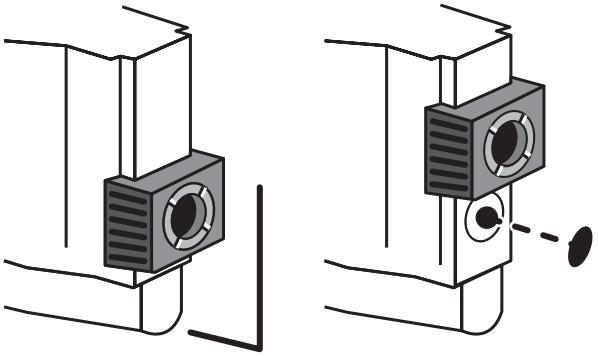

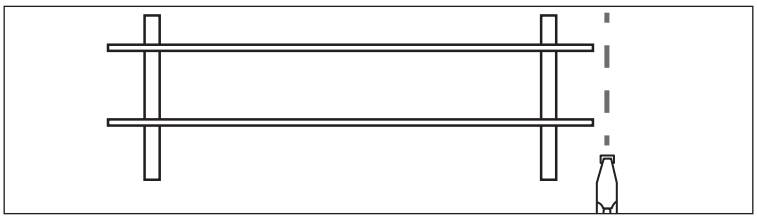

рис. 1

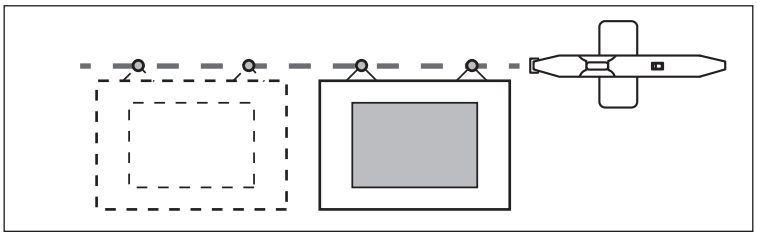

рис. 2

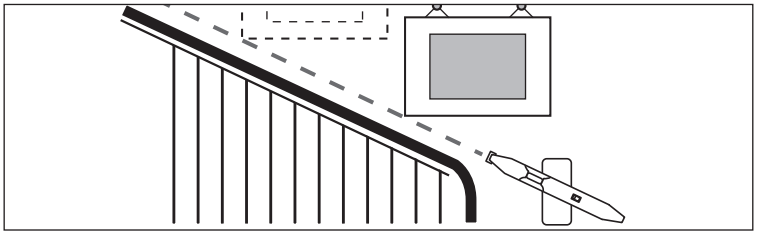

рис. 3

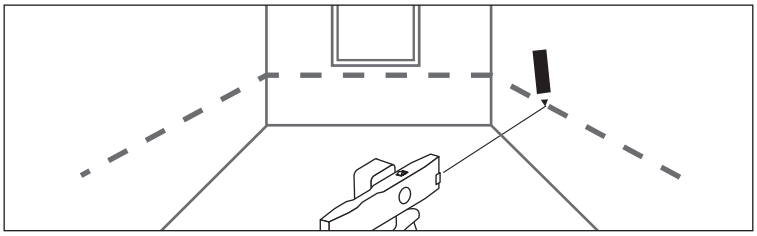

рис. 4

Вертикальное положение (рис. 1)

Отверстие для выхода лазерного луча для линейного режима **6** должно смотреть вверх. Выровняйте лазерный луч по вертикали при помощи уровня.

По вертикальной лазерной линии можно, например, выравнивать тумбочки и навесные полки.

Горизонтальное положение (рис. 2)

Отверстие для выхода лазерного луча для линейного режима **6** должно быть расположено горизонтально. Выровняйте измерительный инструмент по горизонтали при помощи уровня.

По горизонтальной лазерной линии можно, например, выравнивать картинные рамы или полки.

ВАЖНО! Выверка по горизонтали возможна только на той поверхности, к которой приставлен измерительный инструмент. Даже если измерительный инструмент выровнен по уровню, на поперечной стене лазерная линия не обязательно проходит горизонтально и потому не годится для нивелирования.

Положение по опорным точкам (рис. 3 и 4)

Поверните измерительный инструмент на любой необходимый угол, чтобы выровнять лазерную линию по контрольным точкам. Таким образом можно, например, повесить картинные рамы параллельно лестнице или уклону крыши.

Уровень

Прибор также может использоваться в качестве пузырькового уровня.

⚠ ВНИМАНИЕ

Лазерные линию и точку при разметке рекомендуется выравнивать по точным измерительным приборам.

Условия хранения и транспортировки

При хранении и транспортировке держите элементы питания отдельно.

Переключатель **1** должен быть установлен в положение OFF.

Транспортировка прибора должна осуществляться в отгрузочной коробке.

⚠ ВНИМАНИЕ

Если прибор транспортировался или хранился в условиях, отличных от рекомендуемых для эксплуатации, то перед включением его нужно выдержать в течение 4-х часов при разрешенной температуре.

Уход за прибором

- Не допускайте загрязнения прибора и попадания на него жидкостей.
- Бережно и аккуратно обращайтесь с лазерным прибором, от этого зависит точность его работы.

Гарантийные обязательства

1. Настоящая гарантия не ограничивает законных прав потребителя, предоставленных ему действующим законодательством РФ.
2. Гарантийный срок – 12 месяцев со дня покупки.
3. Срок службы лазера – 10 000 часов.
4. Гарантируется безотказная работа прибора при условии соблюдения Покупателем всех правил эксплуатации и хранения, указанных в данном руководстве.
5. В случае возникновения неисправностей в процессе эксплуатации прибора рекомендуется обращаться в сервисные центры.
6. При покупке прибора требуйте проверки его комплектности и исправности в Вашем присутствии, руководство по эксплуатации и заполненный гарантийный талон. При отсутствии правильно заполненного гарантийного талона гарантийные обязательства недействительны, а претензии к качеству купленного прибора будут отклонены.

Гарантия на прибор не распространяется в следующих случаях:

- при повреждениях, возникающих в результате несоблюдения Покупателем руководства по эксплуатации;
- при наличии следов вскрытия или ремонта, выполненного Покупателем или неуполномоченными на это лицами;
- при наличии механических повреждений, вызванных внешним ударным или иным воздействием;
- при повреждениях, возникших в результате неправильного хранения и транспортировки, небрежного обращения или воздействия непреодолимой силы (землетрясения, пожар, стихийные бедствия и т.д.).

7. При обращении в сервисный центр следует предъявлять:

- прибор со всеми комплектующими;
- руководство по эксплуатации с гарантийным талоном и соответствующей отметкой о продаже.

Производитель вправе вносить изменения в конструкцию изделия.

По вопросам гарантии обращайтесь в уполномоченную организацию:

ООО «КРАФТУЛ» 127247, Г. МОСКВА,
УЛ. ВОСЬМИСОТЛЕТИЯ МОСКВЫ, Д.18, КОМН. 5, А/Я 49

Гарантийный талон

Изделие	
Модель	
Торговая организация	М.П.
Дата продажи	

Изделие получено в исправном состоянии и полностью укомплектовано. Претензий к внешнему виду не имею. С условиями проведения гарантийного обслуживания ознакомлен.

Подпись покупателя	

Для обращения в гарантийную мастерскую необходимо предъявить изделие и правильно заполненный гарантийный талон.