STAYER

PROFESSIONAL



34987

www.stayer-tools.com

Руководство по эксплуатации

Уровень лазерный линейный DAL

34987

KRAFTOOL I/E GmbH
DE-71034 Böblingen, Otto-Lilienthal-Str. 25

Производитель оставляет за собой право вносить изменения в характеристики изделия без предварительного уведомления.
Приведенные иллюстрации не являются обязательными. Ответственность за опечатки исключается.

180942
Версия: 031218

УВАЖАЕМЫЙ ПОКУПАТЕЛЬ!

Компания **STAYER** выражает благодарность за Ваш выбор и гарантирует высокое качество, безупречное функционирование приобретенного Вами изделия, при соблюдении правил его эксплуатации.

⚠ ВНИМАНИЕ

Перед началом работы ОБЯЗАТЕЛЬНО ознакомьтесь с руководством по эксплуатации.

Технические характеристики	
Рабочий диапазон, м	20
Погрешность инструмента, мм/м	0,1
Класс лазера	II класс
Тип лазера	650 нм <1 mW
Элементы питания	2 x 1,5 В LR6 (AA), 3 x LR44
Продолжительность работы, ч: **-лазер** **-компрессор** **-при цикле 10 мин. работы 3 мин. перерыв**	 2 1 2
Объем пылесборника, мл	100
Максимальный размер отверстия для сверла, мм	10
Рабочая температура	-5°C... +50°C
Температура хранения	-10°C... +70°C
Относительная влажность воздуха	не более 90 %
Вес, г	360
Размеры, мм	250 x 110 x 55

Комплектация	
Прибор	1 шт.
Элементы питания	LR44 3 шт.
Инструкция	1 экз.

Яркость окружающего освещения и отражающая способность объектов могут влиять на дальность действия и точность прибора.

Элементы питания вложены в комплект для ознакомления с работой прибора.

При дальнейшей работе просьба заменить элементы питания.

- при наличии механических повреждений, вызванных внешним ударным или иным воздействием;
- при повреждениях, возникших в результате неправильного хранения и транспортировки, небрежного обращения или воздействия непреодолимой силы (землетрясения, пожар, стихийные бедствия и т.д.).

При обращении в сервисный центр следует предъявлять:

прибор со всеми комплектующими;

руководство по эксплуатации с гарантийным талоном и соответствующей отметкой о продаже;

Производитель вправе вносить изменения в конструкцию изделия.

По вопросам гарантии обращайтесь в уполномоченную организацию:

ООО «КРАФТУЛ» 127247, Г. МОСКВА, УЛ. ВОСЬМИСОТЛЕТИЯ МОСКВЫ, Д.18, КОМН. 5, А/Я 49

Гарантийный талон

Изделие	
Модель	
Торговая организация	М.П.
Дата продажи	

Изделие получено в исправном состоянии и полностью укомплектовано. Претензий к внешнему виду не имею. С условиями проведения гарантийного обслуживания ознакомлен.

Подпись покупателя	

Для обращения в гарантийную мастерскую необходимо предъявить изделие и правильно заполненный гарантийный талон.

Требования безопасности

- Избегайте попадания лазерного излучения в глаза! Это может привести к повреждению органов зрения.
- Не направляйте лазерный луч на людей или животных. Не смотрите на источник света или отражение лазерного излучения. Это может ослепить или привести к несчастным случаям, связанным с повреждением глаз.
- Немедленно закройте глаза при попадании лазерного луча. Исключите подобную возможность в дальнейшем.
- Используйте специальные очки в качестве средства защиты. Следует помнить: лазерные очки помогают при распознавании лазерного луча, однако полностью не защищают от вредного воздействия лазера.
- Не вносите изменения в конструкцию прибора.
- Осуществляйте ремонт только в сервисных центрах.
- Держите измерительный лазерный инструмент подальше от детей! Не позволяйте детям использовать его.
- Запрещена работа с измерительным инструментом во взрывоопасных средах, вблизи легковоспламеняющихся жидкостей, газов и пыли.
- Не оставляйте измерительный инструмент без присмотра.

Гарантийные обязательства

Настоящая гарантия не ограничивает законных прав потребителя, предоставленных ему действующим законодательством РФ.

Гарантийный срок – 12 месяцев с даты покупки.

Срок службы лазера – 10 000 часов.

Гарантируется безотказная работа прибора при условии соблюдения Покупателем всех правил эксплуатации и хранения, указанных в данном руководстве.

В случае возникновения неисправностей в процессе эксплуатации прибора рекомендуется обращаться в сервисные центры.

При покупке прибора требуйте проверки его комплектности и исправности в Вашем присутствии, руководство по эксплуатации и заполненный гарантийный талон. При отсутствии правильно заполненного гарантийного талона гарантийные обязательства недействительны, а претензии к качеству купленного прибора будут отклонены.

Гарантия на прибор не распространяется в следующих случаях:

- при повреждениях, возникающих в результате несоблюдения Покупателем руководства по эксплуатации;
- при наличии следов вскрытия или ремонта, выполненного Покупателем или неуполномоченными на это лицами;

Общая схема управления

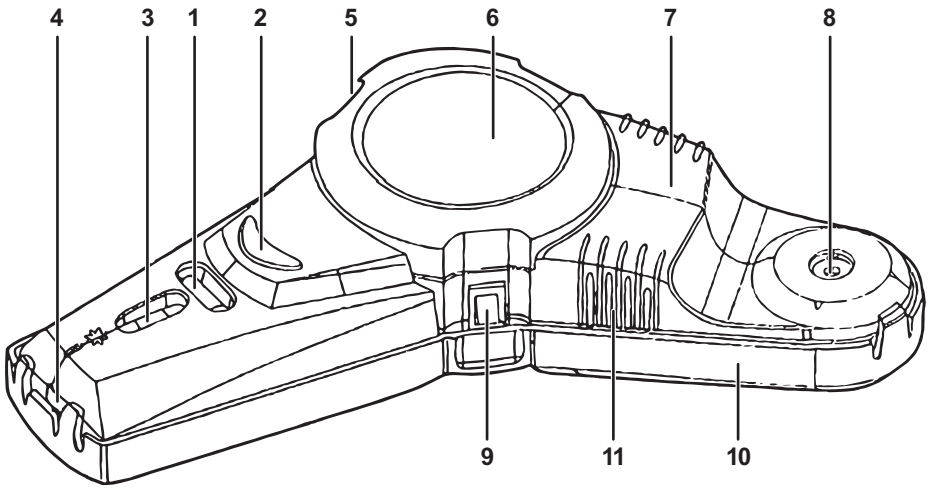

1. Вертикальный глазок
2. Выключатель лазера
3. Горизонтальный глазок
4. Лазер
5. Спусковая кнопка
6. Крышка батареи
7. Пылесборник
8. Отверстие для сверления
9. Выключатель
10. Защитный кожух
11. Фиксаторы

Назначение и область применения

Уровень **STAYER** «DAL» – современный, функциональный прибор, предназначенный для разметочных работ внутри помещений.

Используется при отделке и декорировании помещений, развешивании картин, укладке плитки, прокладке трубопроводов и электропроводки. Максимальное расстояние замера уровнем составляет 20 м.

В корпусе уровня предусмотрено отверстие для сверления. Максимальный диаметр сверла 10 мм.

Встроенный в уровень компрессор во время работы создает разреженную среду между инструментом и ровной поверхностью, надежно фиксируя инструмент.

Пылесборник объемом 100 мл собирает отходы сверления.

Питание уровня и компрессора осуществляется от батарей AA (2 шт.) и LR44 (3 шт). Время работы лазера составляет 2 часа, компрессора пылесборника – 1 ч.

Корпус инструмента выполнен из ударопрочного пластика.

Подготовка к работе

Установка / замена батареек

- Тип AA - для открытия батарейного отсека 6 поверните крышку в левую сторону. Установите элементы питания.
- Тип LR44 - для открытия батарейного отсека нажмите на защелку и откройте крышку. Установите элементы питания.

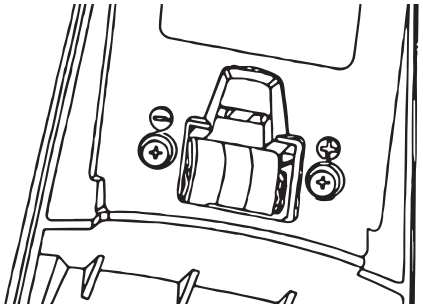

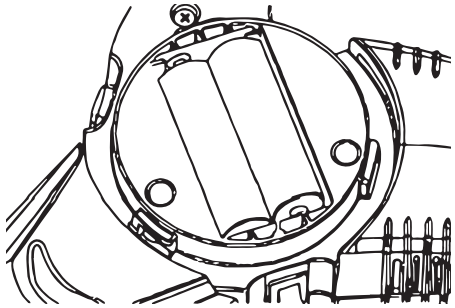

Следите при этом за правильной направленностью полюсов в соответствии с изображением на внутренней стенке отсека.

Всегда заменяйте все батарейки одновременно.

При продолжительном хранении внутри прибора батарейки могут окислиться и разрядиться.

Работа с инструментом

Включение / выключение

1. Снимите защитный кожух.
2. Прислоните лазерный уровень к рабочей поверхности.
3. Перед использованием, уровень необходимо выровнять. Для этого расположите воздушный пузырек по центру вертикального и горизонтального уровня.
4. Слегка надавите на уровень и включите встроенный компрессор с помощью кнопки **9.**

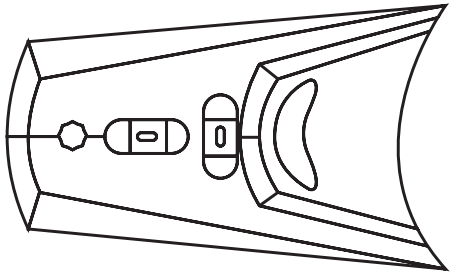

5. Проконтролируйте фиксацию уровня на поверхности.
6. Включите лазер, нажав на кнопку включения **2**.
7. С помощью лазерного луча произведите разметку необходимых вам отверстий.

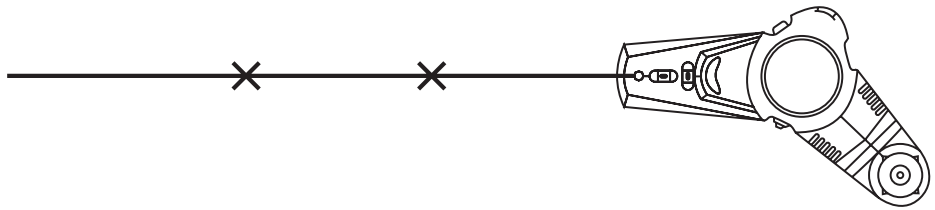

8. Для того, чтобы отсоединить уровень от поверхности, нажмите спусковую кнопку **5**.
9. Вставьте сверло в отверстие пылесборника, направьте на отмеченную точку. Зафиксируйте прибор с помощью встроенного компрессора.
10. Произведите сверление отверстия.
11. Извлеките сверло из отверстия пылесборника.
12. Нажатием спусковой кнопки **5** уберите прибор со стены.
13. Извлеките пылесборник одновременным нажатием на фиксаторы **11**.
14. Произведите очистку контейнера.

Указания по применению

Устанавливайте измерительный инструмент всегда ровно на полу или закрепляйте его ровно на стене. При неровной установке или неровном закреплении угол не соответствует 90°. Измерительный инструмент не имеет функции самонивелирования.

⚠ ВНИМАНИЕ

Используемый в приборе лазер имеет 2-й класс безопасности, что указывает на вероятную опасность при работе с лазерным излучением. Не направляйте лазерный луч на людей или животных.

Условия хранения и транспортировки

При хранении и транспортировке держите элементы питания отдельно.

Транспортировка прибора должна осуществляться в отгрузочной коробке.

⚠ ВНИМАНИЕ

Если прибор транспортировался или хранился в условиях, отличных от рекомендуемых для эксплуатации, то перед включением его нужно выдержать в течение 4-х часов при разрешенной температуре.

Уход за прибором

- Не допускайте загрязнения прибора и попадания на него жидкостей.
- Бережно и аккуратно обращайтесь с лазерным прибором, от этого зависит точность его работы.

Не утилизировать с бытовыми отходами.