ИНСТРУКЦИЯ ПО УСТАНОВКЕ ЗАЩИТЫ КОЛЕСНОЙ АРКИ MAZDA 6, 2012-> н.в. (седан, универсал)

(ЗАДНИЙ ЛЕВЫЙ) NLL.33.17.003

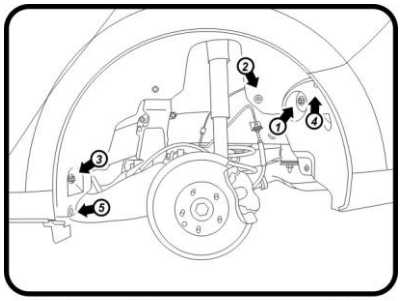

Задний левый. Демонтаж креплений. Рис.1

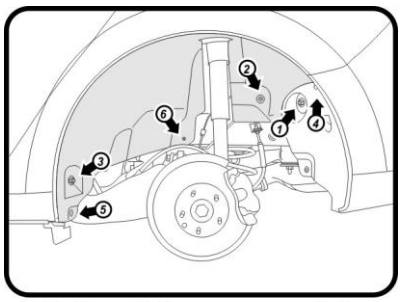

Задний левый. Монтаж креплений. Рис.2

(Рис.1)

*Выкрутить штатные пластиковые гайки **(1,2,3).** Демонтировать пластиковые пистоны **(4,5),** отогнуть пластиковый брызговик внутри арки в задней части.*

(Рис.2)

*Взять подкрылок соответствующий арке крыла и поместить его внутрь колесной ниши. Заправить кромку подкрылка под кромку колесной арки, заднюю часть подкрылка завести под пластиковый брызговик. Совместить отверстия креплений, установить брызговик и закрепить подкрылок штатной пластиковой гайкой **(1),** гайками с шайбой **(2,3)**, пластиковыми штатными пистонами **(4,5)** и саморезом **(6)** из комплекта поставки.*

Поставляется в комплекте:
(2,3) – гайка М6 (TL018) с шайбой М6*17мм (TL 012) – 2шт
(6) –саморез 4,2*16 мм со сверлом (TL 011) – 1шт

ИНСТРУКЦИЯ ПО УСТАНОВКЕ ЗАЩИТЫ КОЛЕСНОЙ АРКИ MAZDA 6, 2012-> н.в. (седан, универсал)

(ЗАДНИЙ ЛЕВЫЙ) NLL.33.17.003

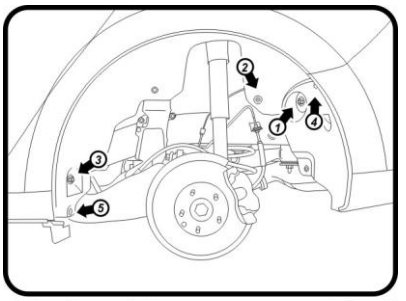

Задний левый. Демонтаж креплений. Рис.1

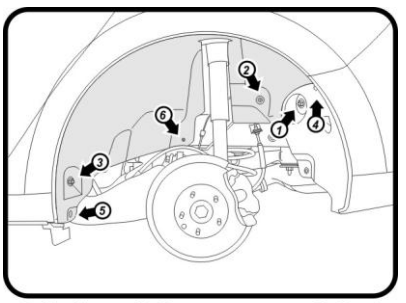

Задний левый. Монтаж креплений. Рис.2

(Рис.1)

*Выкрутить штатные пластиковые гайки **(1,2,3).** Демонтировать пластиковые пистоны **(4,5),** отогнуть пластиковый брызговик внутри арки в задней части.*

(Рис.2)

*Взять подкрылок соответствующий арке крыла и поместить его внутрь колесной ниши. Заправить кромку подкрылка под кромку колесной арки, заднюю часть подкрылка завести под пластиковый брызговик. Совместить отверстия креплений, установить брызговик и закрепить подкрылок штатной пластиковой гайкой **(1),** гайками с шайбой **(2,3)**, пластиковыми штатными пистонами **(4,5)** и саморезом **(6)** из комплекта поставки.*

Поставляется в комплекте:
(2,3) – гайка М6 (TL018) с шайбой М6*17мм (TL 012) – 2шт
(6) –саморез 4,2*16 мм со сверлом (TL 011) – 1шт

ИНСТРУКЦИЯ ПО УСТАНОВКЕ ЗАЩИТЫ КОЛЕСНОЙ АРКИ MAZDA 6, 2012-> н.в. (седан, универсал)

(ЗАДНИЙ ЛЕВЫЙ) NLL.33.17.003

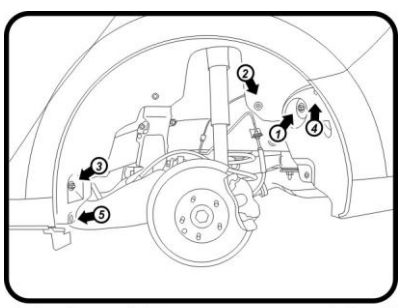

Задний левый. Демонтаж креплений. Рис.1

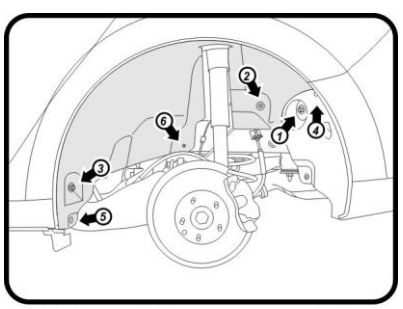

Задний левый. Монтаж креплений. Рис.2

(Рис.1)

*Выкрутить штатные пластиковые гайки **(1,2,3).** Демонтировать пластиковые пистоны **(4,5),** отогнуть пластиковый брызговик внутри арки в задней части.*

(Рис.2)

*Взять подкрылок соответствующий арке крыла и поместить его внутрь колесной ниши. Заправить кромку подкрылка под кромку колесной арки, заднюю часть подкрылка завести под пластиковый брызговик. Совместить отверстия креплений, установить брызговик и закрепить подкрылок штатной пластиковой гайкой **(1),** гайками с шайбой **(2,3)**, пластиковыми штатными пистонами **(4,5)** и саморезом **(6)** из комплекта поставки.*

Поставляется в комплекте:
(2,3) – гайка М6 (TL018) с шайбой М6*17мм (TL 012) – 2шт
(6) –саморез 4,2*16 мм со сверлом (TL 011) – 1шт

ИНСТРУКЦИЯ ПО УСТАНОВКЕ ЗАЩИТЫ КОЛЕСНОЙ АРКИ MAZDA 6, 2012-> н.в. (седан, универсал)

(ЗАДНИЙ ЛЕВЫЙ) NLL.33.17.003

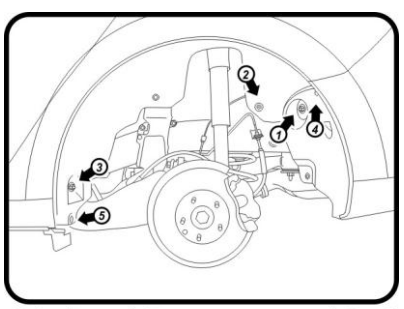

Задний левый. Демонтаж креплений. Рис.1

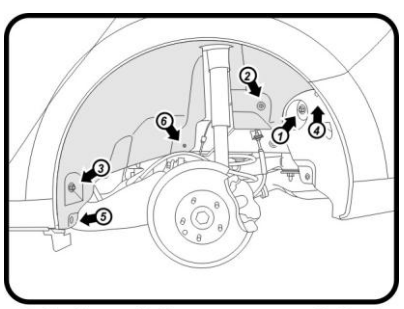

Задний левый. Монтаж креплений. Рис.2

(Рис.1)

*Выкрутить штатные пластиковые гайки **(1,2,3).** Демонтировать пластиковые пистоны **(4,5),** отогнуть пластиковый брызговик внутри арки в задней части.*

(Рис.2)

*Взять подкрылок соответствующий арке крыла и поместить его внутрь колесной ниши. Заправить кромку подкрылка под кромку колесной арки, заднюю часть подкрылка завести под пластиковый брызговик. Совместить отверстия креплений, установить брызговик и закрепить подкрылок штатной пластиковой гайкой **(1),** гайками с шайбой **(2,3)**, пластиковыми штатными пистонами **(4,5)** и саморезом **(6)** из комплекта поставки.*

Поставляется в комплекте:
(2,3) – гайка М6 (TL018) с шайбой М6*17мм (TL 012) – 2шт
(6) –саморез 4,2*16 мм со сверлом (TL 011) – 1шт