ИНСТРУКЦИЯ ПО УСТАНОВКЕ ПОДКРЫЛКА НА PEUGEOT Boxer, 2006>
без расширителя арки *(ЗАДНИЙ ЛЕВЫЙ)*
NLL.38.18.003

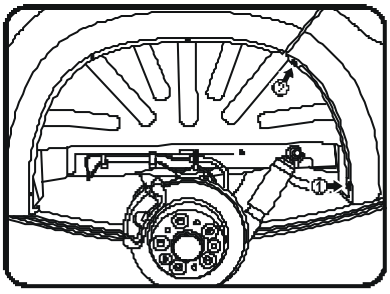

Задний левый. Демонтаж крепления. Рис.1

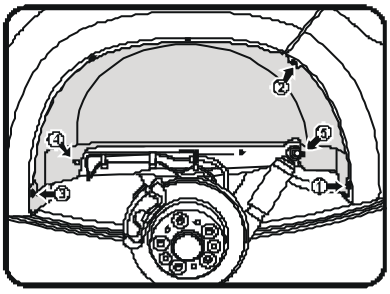

Задний левый. Монтаж крепления. Рис.2

(Рис.1)
Выкрутить саморезы ***(1,2)****.*
(Рис.2)
*Установить на пробивку в кромке крыла клипсу****(3)****.*

Взять подкрылок соответствующий арке крыла и поместить его внутрь колесной ниши.
Заправить кромку подкрылка за кромку крыла и в зазор под кромку бампера.
Переднюю часть кромки подкрылка ниже разреза вывести на арки.
Совместить отверстия креплений и закрепить подкрылок штатными саморезами ***(1,2)****. Саморезами* ***(3,4)*** *и пластиковым пистоном* ***(5)*** *из комплекта поставки (саморез* ***(3)*** *вворачивается в клипсу).*

Поставляется в комплекте:
Крепеж: (3) – клипса под саморез TL 026, саморез с шайбой TL 029 - 1 шт.
(4) –саморез оксидированный, черный 16 мм. TL 011. - 1 шт.
(5) – пластиковый пистон 10мм TL002.- 1 шт.

ИНСТРУКЦИЯ ПО УСТАНОВКЕ ПОДКРЫЛКА НА PEUGEOT Boxer, 2006>
без расширителя арки *(ЗАДНИЙ ЛЕВЫЙ)*
NLL.38.18.003

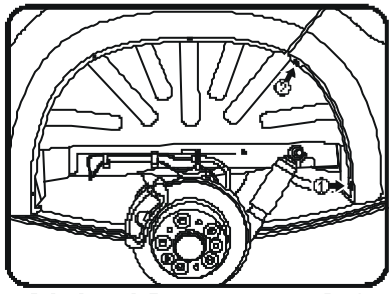

Задний левый. Демонтаж крепления. Рис.1

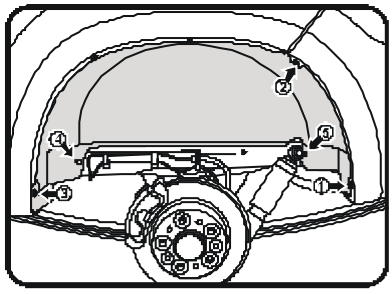

Задний левый. Монтаж крепления. Рис.2

(Рис.1)
Выкрутить саморезы ***(1,2)****.*
(Рис.2)
*Установить на пробивку в кромке крыла клипсу****(3)****.*

Взять подкрылок соответствующий арке крыла и поместить его внутрь колесной ниши.
Заправить кромку подкрылка за кромку крыла и в зазор под кромку бампера.
Переднюю часть кромки подкрылка ниже разреза вывести на арки.
Совместить отверстия креплений и закрепить подкрылок штатными саморезами ***(1,2)****. Саморезами* ***(3,4)*** *и пластиковым пистоном* ***(5)*** *из комплекта поставки (саморез* ***(3)*** *вворачивается в клипсу).*

Поставляется в комплекте:
Крепеж: (3) – клипса под саморез TL 026, саморез с шайбой TL 029 - 1 шт.
(4) –саморез оксидированный, черный 16 мм. TL 011. - 1 шт.
(5) – пластиковый пистон 10мм TL002.- 1 шт.

ИНСТРУКЦИЯ ПО УСТАНОВКЕ ПОДКРЫЛКА НА PEUGEOT Boxer, 2006>
без расширителя арки *(ЗАДНИЙ ЛЕВЫЙ)*
NLL.38.18.003

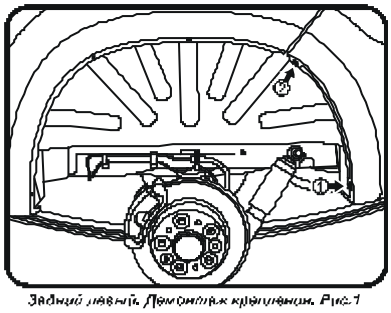

Задний левый. Демонтаж крепления. Рис.1

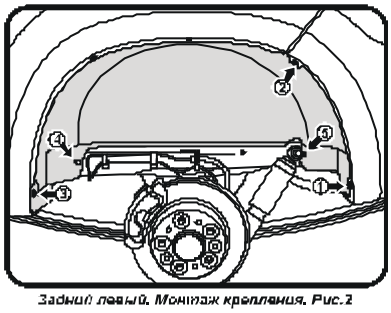

Задний левый. Монтаж крепления. Рис.2

(Рис.1)
Выкрутить саморезы ***(1,2)****.*
(Рис.2)
*Установить на пробивку в кромке крыла клипсу****(3)****.*

Взять подкрылок соответствующий арке крыла и поместить его внутрь колесной ниши.
Заправить кромку подкрылка за кромку крыла и в зазор под кромку бампера.
Переднюю часть кромки подкрылка ниже разреза вывести на арки.
Совместить отверстия креплений и закрепить подкрылок штатными саморезами ***(1,2)****. Саморезами* ***(3,4)*** *и пластиковым пистоном* ***(5)*** *из комплекта поставки (саморез* ***(3)*** *вворачивается в клипсу).*

Поставляется в комплекте:
Крепеж: (3) – клипса под саморез TL 026, саморез с шайбой TL 029 - 1 шт.
(4) –саморез оксидированный, черный 16 мм. TL 011. - 1 шт.
(5) – пластиковый пистон 10мм TL002.- 1 шт.

ИНСТРУКЦИЯ ПО УСТАНОВКЕ ПОДКРЫЛКА НА PEUGEOT Boxer, 2006>
без расширителя арки *(ЗАДНИЙ ЛЕВЫЙ)*
NLL.38.18.003

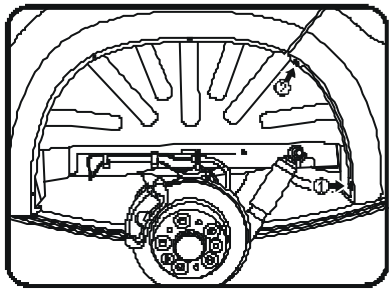

Задний левый. Демонтаж крепления. Рис.1

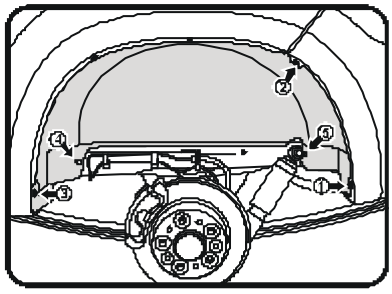

Задний левый. Монтаж крепления. Рис.2

(Рис.1)
Выкрутить саморезы ***(1,2)****.*
(Рис.2)
*Установить на пробивку в кромке крыла клипсу****(3)****.*

Взять подкрылок соответствующий арке крыла и поместить его внутрь колесной ниши.
Заправить кромку подкрылка за кромку крыла и в зазор под кромку бампера.
Переднюю часть кромки подкрылка ниже разреза вывести на арки.
Совместить отверстия креплений и закрепить подкрылок штатными саморезами ***(1,2)****. Саморезами* ***(3,4)*** *и пластиковым пистоном* ***(5)*** *из комплекта поставки (саморез* ***(3)*** *вворачивается в клипсу).*

Поставляется в комплекте:
Крепеж: (3) – клипса под саморез TL 026, саморез с шайбой TL 029 - 1 шт.
(4) –саморез оксидированный, черный 16 мм. TL 011. - 1 шт.
(5) – пластиковый пистон 10мм TL002.- 1 шт.