ИНСТРУКЦИЯ ПО УСТАНОВКЕ ПОДКРЫЛКА НА PEUGEOT Boxer / CITROEN Jumper, 2006→ с расширителем арки *(ЗАДНИЙ ЛЕВЫЙ)* NLL.38.19.003

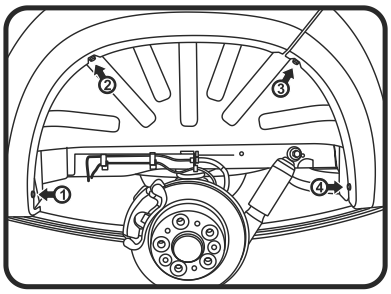

Задний левый. Демонтаж крепления. Рис.1

(Рис.1)
*Выкрутить штатные саморезы **(1,2,3,4)**.*
***(5)** - технологическое отверстие.*
(Рис.2)
Взять подкрылок соответствующий арке крыла и поместить его внутрь колесной ниши.
Заправить кромку подкрылка в зазор между кромкой крыла и пластиковой накладкой.
Переднюю часть кромки подкрылка ниже разреза вывести на кромку накладки.
*Совместить отверстия креплений и закрепить подкрылок штатными саморезами **(1,2,3,4)**, подложив под **(1)** шайбу. Саморезом **(6)** и пластиковым пистоном **(5)** из комплекта поставки.*

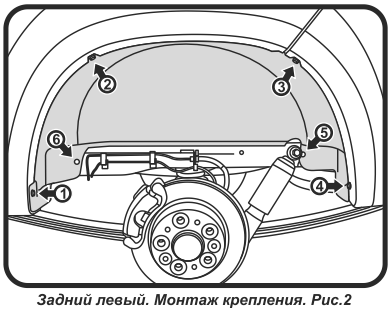

Задний левый. Монтаж крепления. Рис.2

Поставляется в комплекте:
Крепеж (6) – саморез оксидированный, черный 16 мм.(TL 011) - 1 шт.
(5) – пластиковый пистон 10мм.(TL 002) - 1 шт.
(1) – шайба 6 мм.(TL 12) - 1 шт.

ИНСТРУКЦИЯ ПО УСТАНОВКЕ ПОДКРЫЛКА НА PEUGEOT Boxer / CITROEN Jumper, 2006→ с расширителем арки *(ЗАДНИЙ ЛЕВЫЙ)* NLL.38.19.003

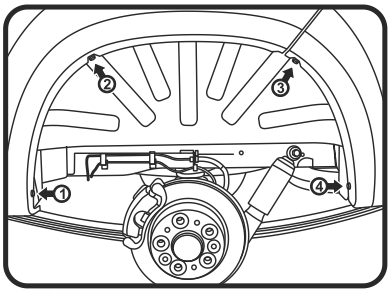

Задний левый. Демонтаж крепления. Рис.1

(Рис.1)
*Выкрутить штатные саморезы **(1,2,3,4)**.*
***(5)** - технологическое отверстие.*
(Рис.2)
Взять подкрылок соответствующий арке крыла и поместить его внутрь колесной ниши.
Заправить кромку подкрылка в зазор между кромкой крыла и пластиковой накладкой.
Переднюю часть кромки подкрылка ниже разреза вывести на кромку накладки.
*Совместить отверстия креплений и закрепить подкрылок штатными саморезами **(1,2,3,4)**, подложив под **(1)** шайбу. Саморезом **(6)** и пластиковым пистоном **(5)** из комплекта поставки.*

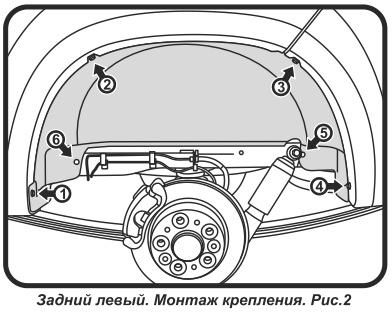

Задний левый. Монтаж крепления. Рис.2

Поставляется в комплекте:
Крепеж (6) – саморез оксидированный, черный 16 мм.(TL 011) - 1 шт.
(5) – пластиковый пистон 10мм.(TL 002) - 1 шт.
(1) – шайба 6 мм.(TL 12) - 1 шт.

ИНСТРУКЦИЯ ПО УСТАНОВКЕ ПОДКРЫЛКА НА PEUGEOT Boxer / CITROEN Jumper, 2006→ с расширителем арки *(ЗАДНИЙ ЛЕВЫЙ)* NLL.38.19.003

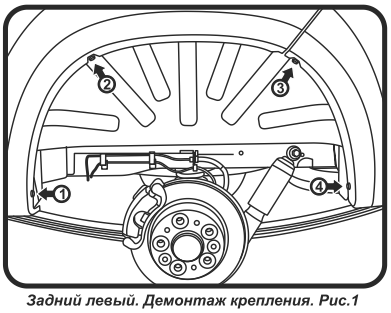

Задний левый. Демонтаж крепления. Рис.1

(Рис.1)
*Выкрутить штатные саморезы **(1,2,3,4)**.*
***(5)** - технологическое отверстие.*
(Рис.2)
Взять подкрылок соответствующий арке крыла и поместить его внутрь колесной ниши.
Заправить кромку подкрылка в зазор между кромкой крыла и пластиковой накладкой.
Переднюю часть кромки подкрылка ниже разреза вывести на кромку накладки.
*Совместить отверстия креплений и закрепить подкрылок штатными саморезами **(1,2,3,4)**, подложив под **(1)** шайбу. Саморезом **(6)** и пластиковым пистоном **(5)** из комплекта поставки.*

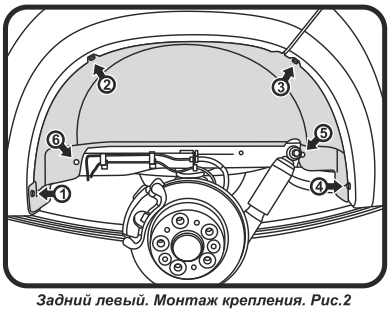

Задний левый. Монтаж крепления. Рис.2

Поставляется в комплекте:
Крепеж (6) – саморез оксидированный, черный 16 мм.(TL 011) - 1 шт.
(5) – пластиковый пистон 10мм.(TL 002) - 1 шт.
(1) – шайба 6 мм.(TL 12) - 1 шт.

ИНСТРУКЦИЯ ПО УСТАНОВКЕ ПОДКРЫЛКА НА PEUGEOT Boxer / CITROEN Jumper, 2006→ с расширителем арки *(ЗАДНИЙ ЛЕВЫЙ)* NLL.38.19.003

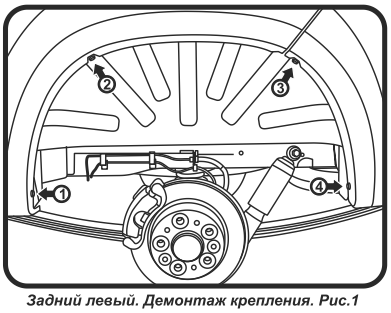

Задний левый. Демонтаж крепления. Рис.1

(Рис.1)
*Выкрутить штатные саморезы **(1,2,3,4)**.*
***(5)** - технологическое отверстие.*
(Рис.2)
Взять подкрылок соответствующий арке крыла и поместить его внутрь колесной ниши.
Заправить кромку подкрылка в зазор между кромкой крыла и пластиковой накладкой.
Переднюю часть кромки подкрылка ниже разреза вывести на кромку накладки.
*Совместить отверстия креплений и закрепить подкрылок штатными саморезами **(1,2,3,4)**, подложив под **(1)** шайбу. Саморезом **(6)** и пластиковым пистоном **(5)** из комплекта поставки.*

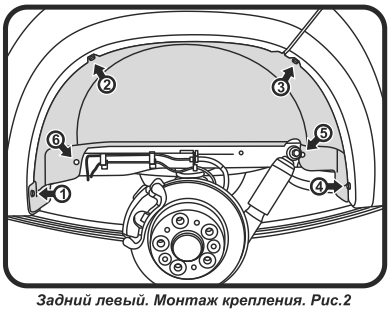

Задний левый. Монтаж крепления. Рис.2

Поставляется в комплекте:
Крепеж (6) – саморез оксидированный, черный 16 мм.(TL 011) - 1 шт.
(5) – пластиковый пистон 10мм.(TL 002) - 1 шт.
(1) – шайба 6 мм.(TL 12) - 1 шт.