ИНСТРУКЦИЯ ПО УСТАНОВКЕ ПОДКРЫЛКА НА RENAULT MASTER, 2010->

(ЗАДНИЙ ПРАВЫЙ) NLL.41.32.004

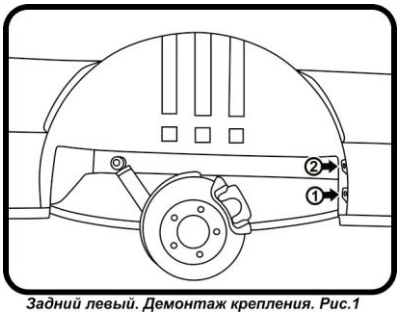

Задний левый. Демонтаж крепления. Рис.1

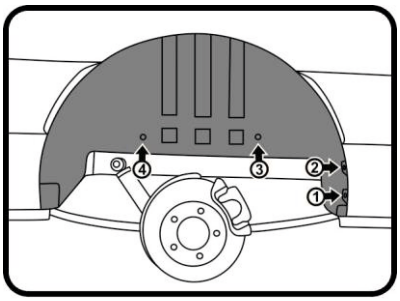

Задний левый. Монтаж крепления. Рис.2

(Рис.1)

В случае если брызговик не установлен, демонтаж не требуется.
*Если брызговик установлен, демонтировать его, вывернув саморезы **(1,2)**.*

(Рис.2)

Взять подкрылок, соответствующий арке крыла и поместить его внутрь колесной ниши.
Кромку подкрылка заправить за кромку крыла.
Переднюю и заднюю нижние части кромки подкрылка ниже разреза вывести на кромку арки.
*Совместить отверстия креплений и закрепить подкрылок штатными саморезами (если брызговик есть) либо пистонами (если брызговика нету) **(1,2)**; саморезами со сверлом (если автомобиль пассажирский) либо болтами с гайками и шайбами (если автомобиль грузовой) **(3,4)**, предварительно просверлив отверстия диаметром 6 мм в указанных местах. Устанавливать болт изнутри кузова автомобиля.*

Крепеж: (1,2) – Пистон 8 мм(TL 031) – 2шт.
(3,4) – Саморез 4,2х16 мм со сверлом(TL 011)– 2шт.
(3,4) – Болт М6 х 16 мм кПр 8.8 (TL 013)– 2шт;
Шайба М6х17 мм с покрытием(TL 045) –2 шт;
Гайка М6 с покрытием(TL 046)–2 шт.

ИНСТРУКЦИЯ ПО УСТАНОВКЕ ПОДКРЫЛКА НА RENAULT MASTER, 2010->

(ЗАДНИЙ ПРАВЫЙ) NLL.41.32.004

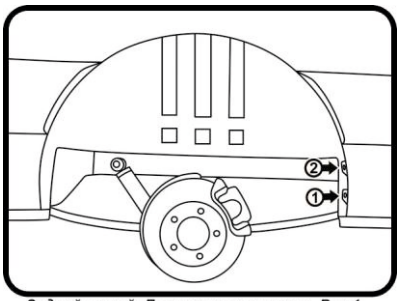

Задний левый. Демонтаж крепления. Рис.1

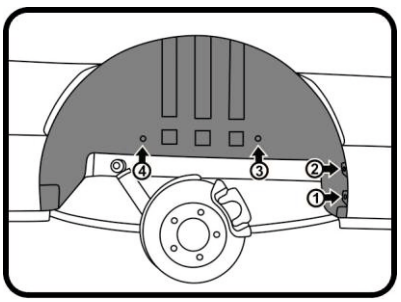

Задний левый. Монтаж крепления. Рис.2

(Рис.1)

В случае если брызговик не установлен, демонтаж не требуется.
*Если брызговик установлен, демонтировать его, вывернув саморезы **(1,2)**.*

(Рис.2)

Взять подкрылок, соответствующий арке крыла и поместить его внутрь колесной ниши.
Кромку подкрылка заправить за кромку крыла.
Переднюю и заднюю нижние части кромки подкрылка ниже разреза вывести на кромку арки.
*Совместить отверстия креплений и закрепить подкрылок штатными саморезами (если брызговик есть) либо пистонами (если брызговика нету) **(1,2)**; саморезами со сверлом (если автомобиль пассажирский) либо болтами с гайками и шайбами (если автомобиль грузовой) **(3,4)**, предварительно просверлив отверстия диаметром 6 мм в указанных местах. Устанавливать болт изнутри кузова автомобиля.*

Крепеж: (1,2) – Пистон 8 мм(TL 031) – 2шт.
(3,4) – Саморез 4,2х16 мм со сверлом(TL 011)– 2шт.
(3,4) – Болт М6 х 16 мм кПр 8.8 (TL 013)– 2шт;
Шайба М6х17 мм с покрытием(TL 045) –2 шт;
Гайка М6 с покрытием(TL 046)–2 шт.

ИНСТРУКЦИЯ ПО УСТАНОВКЕ ПОДКРЫЛКА НА RENAULT MASTER, 2010->

(ЗАДНИЙ ПРАВЫЙ) NLL.41.32.004

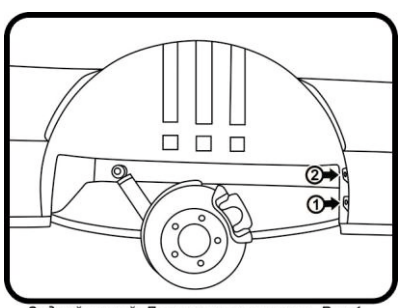

Задний левый. Демонтаж крепления. Рис.1

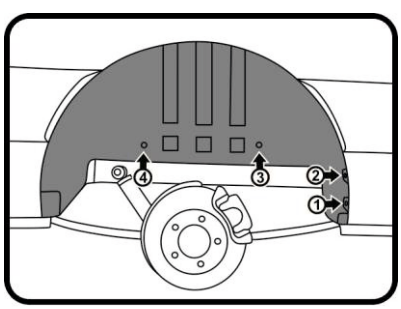

Задний левый. Монтаж крепления. Рис.2

(Рис.1)

В случае если брызговик не установлен, демонтаж не требуется.
*Если брызговик установлен, демонтировать его, вывернув саморезы **(1,2)**.*

(Рис.2)

Взять подкрылок, соответствующий арке крыла и поместить его внутрь колесной ниши.
Кромку подкрылка заправить за кромку крыла.
Переднюю и заднюю нижние части кромки подкрылка ниже разреза вывести на кромку арки.
*Совместить отверстия креплений и закрепить подкрылок штатными саморезами (если брызговик есть) либо пистонами (если брызговика нету) **(1,2)**; саморезами со сверлом (если автомобиль пассажирский) либо болтами с гайками и шайбами (если автомобиль грузовой) **(3,4)**, предварительно просверлив отверстия диаметром 6 мм в указанных местах. Устанавливать болт изнутри кузова автомобиля.*

Крепеж: (1,2) – Пистон 8 мм(TL 031) – 2шт.
(3,4) – Саморез 4,2х16 мм со сверлом(TL 011)– 2шт.
(3,4) – Болт М6 х 16 мм кПр 8.8 (TL 013)– 2шт;
Шайба М6х17 мм с покрытием(TL 045) –2 шт;
Гайка М6 с покрытием(TL 046)–2 шт.

ИНСТРУКЦИЯ ПО УСТАНОВКЕ ПОДКРЫЛКА НА RENAULT MASTER, 2010->

(ЗАДНИЙ ПРАВЫЙ) NLL.41.32.004

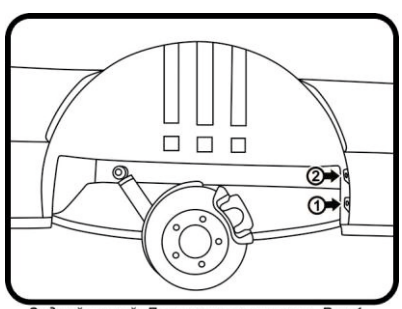

Задний левый. Демонтаж крепления. Рис.1

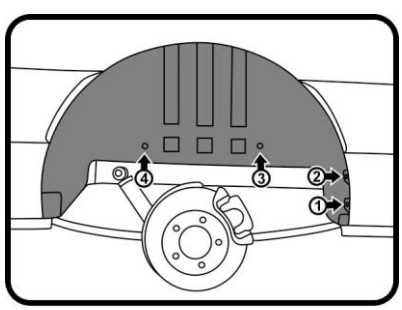

Задний левый. Монтаж крепления. Рис.2

(Рис.1)

В случае если брызговик не установлен, демонтаж не требуется.
*Если брызговик установлен, демонтировать его, вывернув саморезы **(1,2)**.*

(Рис.2)

Взять подкрылок, соответствующий арке крыла и поместить его внутрь колесной ниши.
Кромку подкрылка заправить за кромку крыла.
Переднюю и заднюю нижние части кромки подкрылка ниже разреза вывести на кромку арки.
*Совместить отверстия креплений и закрепить подкрылок штатными саморезами (если брызговик есть) либо пистонами (если брызговика нету) **(1,2)**; саморезами со сверлом (если автомобиль пассажирский) либо болтами с гайками и шайбами (если автомобиль грузовой) **(3,4)**, предварительно просверлив отверстия диаметром 6 мм в указанных местах. Устанавливать болт изнутри кузова автомобиля.*

Крепеж: (1,2) – Пистон 8 мм(TL 031) – 2шт.
(3,4) – Саморез 4,2х16 мм со сверлом(TL 011)– 2шт.
(3,4) – Болт М6 х 16 мм кПр 8.8 (TL 013)– 2шт;
Шайба М6х17 мм с покрытием(TL 045) –2 шт;
Гайка М6 с покрытием(TL 046)–2 шт.