ИНСТРУКЦИЯ ПО УСТАНОВКЕ ПОДКРЫЛКА НА TOYOTA COROLLA ‘07 *(ПЕРЕДНИЙ ЛЕВЫЙ)*

NLL.48.15.001

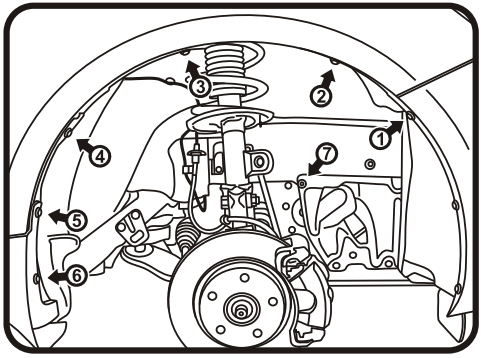

Передний правый. Демонтаж крепления. Рис.1

(Рис.1)
*Выкрутить штатные саморезы **(5,6).** Демонтировать пластиковые пистоны **(1,2,3,4,7).***

(Рис.2)
*Взять подкрылок соответствующий арке крыла и поместить его внутрь колесной ниши. Заправить кромку подкрылка под борт крыла. Заднюю часть заправить под брызговик, а переднюю на кромку бампера. Совместить отверстия креплений и закрепить подкрылок штатными саморезами **(5,6),** пластиковым пистоном **(1,7)**, а так же пластиковыми пистонами **(2,3,4)** и саморезом **(8)** из комплекта поставки.*

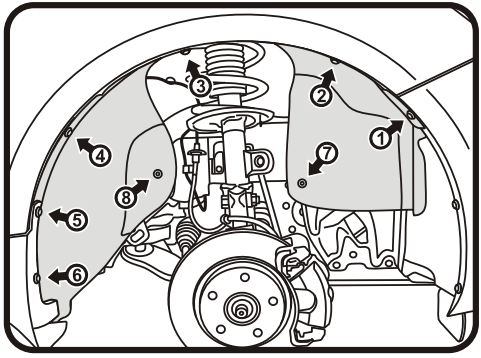

Передний правый. Монтаж крепления. Рис.2

Поставляется в комплекте:
Крепеж: (2,3,4) – пластиковый пистон 6 мм. отеч.
(8) – саморез оксидированный, черный 16 мм.