ИНСТРУКЦИЯ ПО УСТАНОВКЕ ПОДКРЫЛКА

Mitsubishi Outlander, 2012→ н.в.

(ПЕРЕДНИЙ ЛЕВЫЙ) NLL.35.26.001

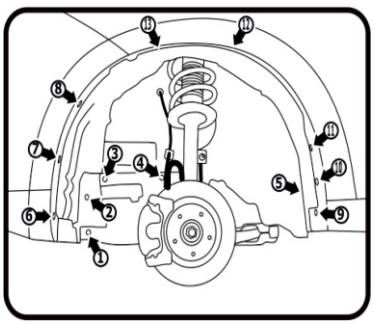

Передний левый. Демонтаж крепления. Рис. 1

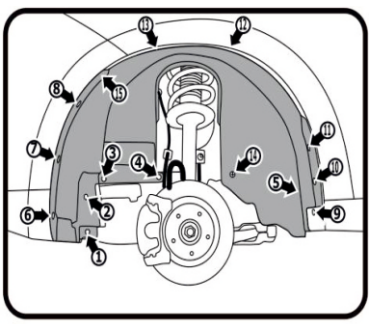

Передний левый. Монтаж крепления. Рис. 2

(Рис.1)

*Демонтировать пластиковые пистоны **(1,2,3,4,6,7,8,9,10,11, 12,13)** и выкрутить болт (**5**).*

(Рис.2)

Взять подкрылок соответствующий арке крыла и поместить его внутрь колесной ниши.

Переднюю часть кромки подкрылка вывести на кромку крыла Заднюю часть вывести на кромку крыла и низ заправить за пластиковую накладку порога Среднюю часть кромки между двумя разрезами завести под кромку арки крыла.

*Совместить отверстия креплений и закрепить подкрылок пластиковыми пистонами **(1,2,3,4,6,7,8,9,10, 11,12,13)** и саморезом **(14)** из комплекта поставки в указанном месте на подкрылке и штатным болтом **(5)**.*

*Вкрутить саморез**(15)** из комплекта поставки рядом с разрезомкромки подкрылка в штатную пластиковую защиту*

Крепеж: (1,2,3,4,6,7,8,9,10,11) – пистонФ 8мм (TL-031) – 10 шт.
(12,13) – пистонФ 6,5мм (TL-001) – 2 шт.
(14) – Саморез 4,2*16мм (TL-011) – 1 шт.
(15) – Саморез 4,2*16мм обычный (TL-028) – 1 шт.

ИНСТРУКЦИЯ ПО УСТАНОВКЕ ПОДКРЫЛКА

Mitsubishi Outlander, 2012→ н.в.

(ПЕРЕДНИЙ ЛЕВЫЙ) NLL.35.26.001

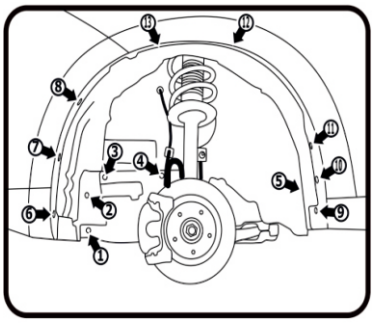

Передний левый. Демонтаж крепления. Рис. 1

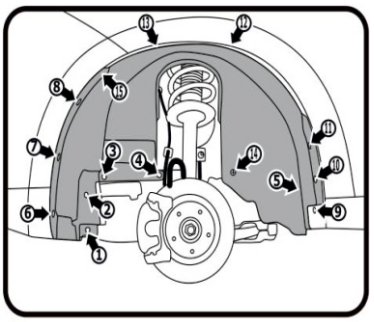

Передний левый. Монтаж крепления. Рис. 2

(Рис.1)

*Демонтировать пластиковые пистоны **(1,2,3,4,6,7,8,9,10,11, 12,13)** и выкрутить болт (**5**).*

(Рис.2)

Взять подкрылок соответствующий арке крыла и поместить его внутрь колесной ниши.

Переднюю часть кромки подкрылка вывести на кромку крыла Заднюю часть вывести на кромку крыла и низ заправить за пластиковую накладку порога Среднюю часть кромки между двумя разрезами завести под кромку арки крыла.

*Совместить отверстия креплений и закрепить подкрылок пластиковыми пистонами **(1,2,3,4,6,7,8,9,10, 11,12,13)** и саморезом **(14)** из комплекта поставки в указанном месте на подкрылке и штатным болтом **(5)**.*

*Вкрутить саморез**(15)** из комплекта поставки рядом с разрезомкромки подкрылка в штатную пластиковую защиту*

Крепеж: (1,2,3,4,6,7,8,9,10,11) – пистонФ 8мм (TL-031) – 10 шт.
(12,13) – пистонФ 6,5мм (TL-001) – 2 шт.
(14) – Саморез 4,2*16мм (TL-011) – 1 шт.
(15) – Саморез 4,2*16мм обычный (TL-028) – 1 шт.

ИНСТРУКЦИЯ ПО УСТАНОВКЕ ПОДКРЫЛКА

Mitsubishi Outlander, 2012→ н.в.

(ПЕРЕДНИЙ ЛЕВЫЙ) NLL.35.26.001

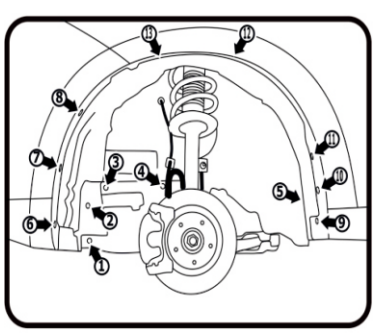

Передний левый. Демонтаж крепления. Рис. 1

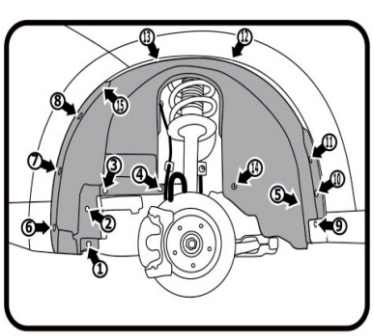

Передний левый. Монтаж крепления. Рис. 2

(Рис.1)

*Демонтировать пластиковые пистоны **(1,2,3,4,6,7,8,9,10,11, 12,13)** и выкрутить болт (**5**).*

(Рис.2)

Взять подкрылок соответствующий арке крыла и поместить его внутрь колесной ниши.

Переднюю часть кромки подкрылка вывести на кромку крыла Заднюю часть вывести на кромку крыла и низ заправить за пластиковую накладку порога Среднюю часть кромки между двумя разрезами завести под кромку арки крыла.

*Совместить отверстия креплений и закрепить подкрылок пластиковыми пистонами **(1,2,3,4,6,7,8,9,10, 11,12,13)** и саморезом **(14)** из комплекта поставки в указанном месте на подкрылке и штатным болтом **(5)**.*

*Вкрутить саморез**(15)** из комплекта поставки рядом с разрезомкромки подкрылка в штатную пластиковую защиту*

Крепеж: (1,2,3,4,6,7,8,9,10,11) – пистонФ 8мм (TL-031) – 10 шт.
(12,13) – пистонФ 6,5мм (TL-001) – 2 шт.
(14) – Саморез 4,2*16мм (TL-011) – 1 шт.
(15) – Саморез 4,2*16мм обычный (TL-028) – 1 шт.

ИНСТРУКЦИЯ ПО УСТАНОВКЕ ПОДКРЫЛКА

Mitsubishi Outlander, 2012→ н.в.

(ПЕРЕДНИЙ ЛЕВЫЙ) NLL.35.26.001

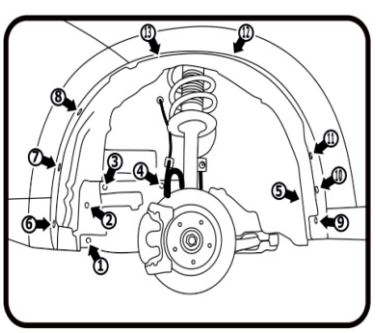

Передний левый. Демонтаж крепления. Рис. 1

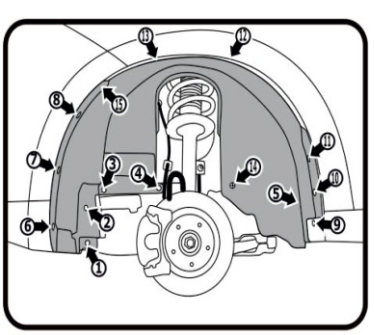

Передний левый. Монтаж крепления. Рис. 2

(Рис.1)

*Демонтировать пластиковые пистоны **(1,2,3,4,6,7,8,9,10,11, 12,13)** и выкрутить болт (**5**).*

(Рис.2)

Взять подкрылок соответствующий арке крыла и поместить его внутрь колесной ниши.

Переднюю часть кромки подкрылка вывести на кромку крыла Заднюю часть вывести на кромку крыла и низ заправить за пластиковую накладку порога Среднюю часть кромки между двумя разрезами завести под кромку арки крыла.

*Совместить отверстия креплений и закрепить подкрылок пластиковыми пистонами **(1,2,3,4,6,7,8,9,10, 11,12,13)** и саморезом **(14)** из комплекта поставки в указанном месте на подкрылке и штатным болтом **(5)**.*

*Вкрутить саморез**(15)** из комплекта поставки рядом с разрезомкромки подкрылка в штатную пластиковую защиту*

Крепеж: (1,2,3,4,6,7,8,9,10,11) – пистонФ 8мм (TL-031) – 10 шт.
(12,13) – пистонФ 6,5мм (TL-001) – 2 шт.
(14) – Саморез 4,2*16мм (TL-011) – 1 шт.
(15) – Саморез 4,2*16мм обычный (TL-028) – 1 шт.