ИНСТРУКЦИЯ ПО УСТАНОВКЕ ЗАЩИТЫ КОЛЕСНОЙ АРКИ TOYOTA CAMRY *(ЗАДН., ЛЕВ.)*
NLL.48.14.003

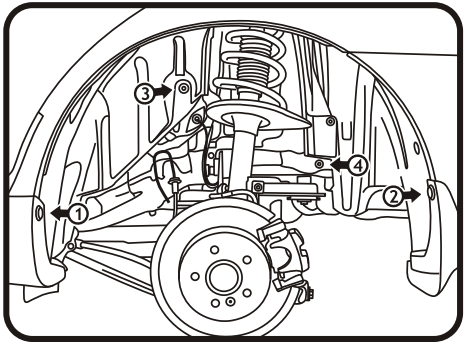

Задний левый. Демонтаж крепления. Рис.1

(Рис.1)

*Выкрутить штатные саморезы **(1,2)**, пластиковую гайку **(3)**, винт **(4)**.*

(Рис.2)

Взять подкрылок соответствующий арке крыла и поместить его внутрь колесной ниши.

Заправить кромку подкрылка внутрь арки крыла. Заднюю кромку завести на торец бампера под брызговик, переднюю на торец порога под пластиковую накладку.

*Совместить отверстия креплений и закрепить подкрылок штатными саморезами **(1,2)**, и гайкой **М6** с шайбой **(3,4)** из комплекта поставки.*

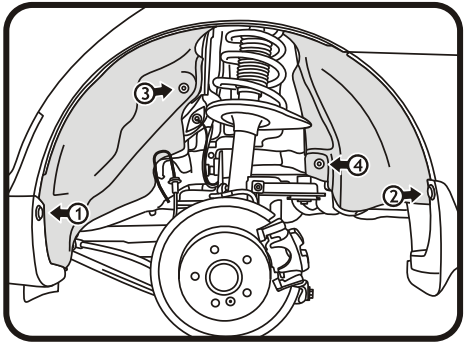

Задний левый. Монтаж крепления. Рис.2

Поставляется в комплекте:
Крепеж: (3,4) – гайка М6 TL018 с шайбой TL012.