ИНСТРУКЦИЯ ПО УСТАНОВКЕ ПОДКРЫЛКА НА TarA3 Tager 06/2009->

(ЗАДНИЙ ЛЕВЫЙ)

NLL.77.05.003

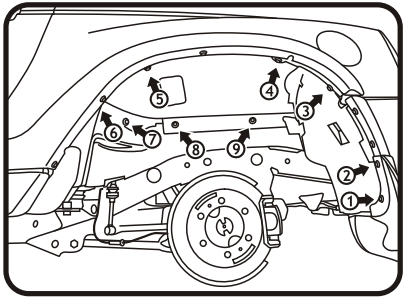

Задний левый. Демонтаж крепления. Рис.1

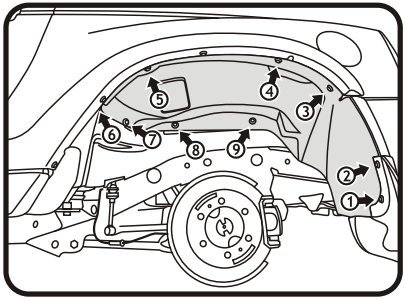

Задний левый. Монтаж крепления. Рис.2

(Рис.1)

*Вывернуть саморезы **(1,2,3,4,5)** и пластиковые гайки-клипсы **(6,7,8,9)**.*

(Рис.2)

Взять подкрылок, соответствующий арке крыла и поместить его внутрь колесной ниши.

Кромку подкрылка расположить встык с кромкой расширителя арки

Заднюю часть кромки подкрылка вывести на бампер и завести под брызговик.

*Совместить отверстия креплений и закрепить подкрылок штатными саморезами **(1,2,3,4,5)** и гайками с шайбами **(6,7,8,9)** из комплекта поставки.*

Поставляется в комплекте:

Крепеж: (6,7,8,9) – Гайка М6 с шайбой.