ИНСТРУКЦИЯ ПО УСТАНОВКЕ ПОДКРЫЛКА НА TAGAZ VORTEX Tingo 2011-> н.в.

(ПЕРЕДНИЙ ЛЕВЫЙ) NLL.77.06.001

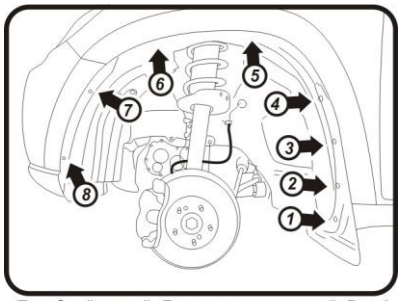

Передний левый. Демонтаж креплений. Рис.1

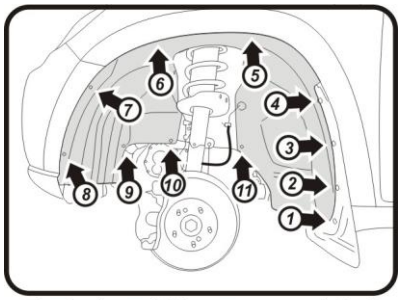

Передний левый. Монтаж креплений. Рис.2

(Рис.1)
*Выкрутить штатные саморезы **(1,2,3,4,7,8)**, извлечь пистоны **(5,6)**, отвести брызговик.*

(Рис.2)
*Взять подкрылок соответствующий арке крыла и поместить его внутрь колесной ниши. Заправить кромку подкрылка внутрь арки крыла. Совместить отверстия креплений, подвести брызговик и закрепить подкрылок штатными саморезами **(1,2,3,4,7,8)**. Установить пистоны **(5,6,10)** и саморезы **(9,11)** из комплекта поставки в указанных местах.*

Поставляется в комплекте:
(5,6) - пистон 6,5 мм импортный (TL 001) – 2шт.
(10) - пистон 8 мм (TL 031) – 1шт.
(9) - саморез 4,2*16мм (TL 028) – 1шт.
(11) – саморез 4,2*16мм со сверлом (TL 011) – 1шт.

ИНСТРУКЦИЯ ПО УСТАНОВКЕ ПОДКРЫЛКА НА TAGAZ VORTEX Tingo 2011-> н.в.

(ПЕРЕДНИЙ ЛЕВЫЙ) NLL.77.06.001

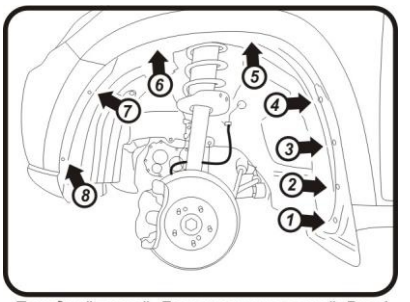

Передний левый. Демонтаж креплений. Рис.1

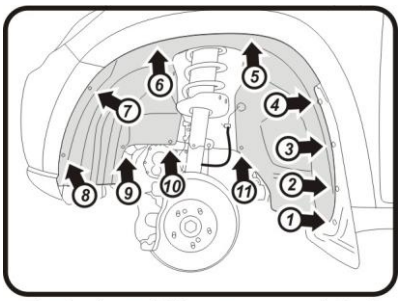

Передний левый. Монтаж креплений. Рис.2

(Рис.1)
*Выкрутить штатные саморезы **(1,2,3,4,7,8)**, извлечь пистоны **(5,6)**, отвести брызговик.*

(Рис.2)
*Взять подкрылок соответствующий арке крыла и поместить его внутрь колесной ниши. Заправить кромку подкрылка внутрь арки крыла. Совместить отверстия креплений, подвести брызговик и закрепить подкрылок штатными саморезами **(1,2,3,4,7,8)**. Установить пистоны **(5,6,10)** и саморезы **(9,11)** из комплекта поставки в указанных местах.*

Поставляется в комплекте:
(5,6) - пистон 6,5 мм импортный (TL 001) – 2шт.
(10) - пистон 8 мм (TL 031) – 1шт.
(9) - саморез 4,2*16мм (TL 028) – 1шт.
(11) – саморез 4,2*16мм со сверлом (TL 011) – 1шт.

ИНСТРУКЦИЯ ПО УСТАНОВКЕ ПОДКРЫЛКА НА TAGAZ VORTEX Tingo 2011-> н.в.

(ПЕРЕДНИЙ ЛЕВЫЙ) NLL.77.06.001

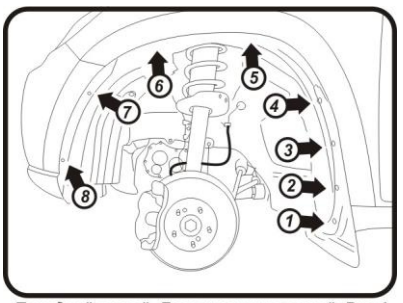

Передний левый. Демонтаж креплений. Рис.1

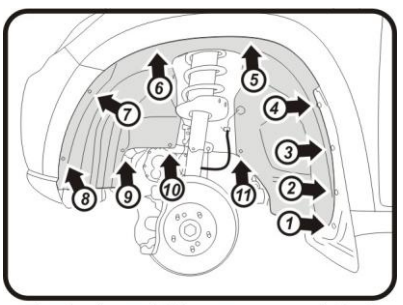

Передний левый. Монтаж креплений. Рис.2

(Рис.1)
*Выкрутить штатные саморезы **(1,2,3,4,7,8)**, извлечь пистоны **(5,6)**, отвести брызговик.*

(Рис.2)
*Взять подкрылок соответствующий арке крыла и поместить его внутрь колесной ниши. Заправить кромку подкрылка внутрь арки крыла. Совместить отверстия креплений, подвести брызговик и закрепить подкрылок штатными саморезами **(1,2,3,4,7,8)**. Установить пистоны **(5,6,10)** и саморезы **(9,11)** из комплекта поставки в указанных местах.*

Поставляется в комплекте:
(5,6) - пистон 6,5 мм импортный (TL 001) – 2шт.
(10) - пистон 8 мм (TL 031) – 1шт.
(9) - саморез 4,2*16мм (TL 028)– 1шт.
(11) – саморез 4,2*16мм со сверлом (TL 011) – 1шт.

ИНСТРУКЦИЯ ПО УСТАНОВКЕ ПОДКРЫЛКА НА TAGAZ VORTEX Tingo 2011-> н.в.

(ПЕРЕДНИЙ ЛЕВЫЙ) NLL.77.06.001

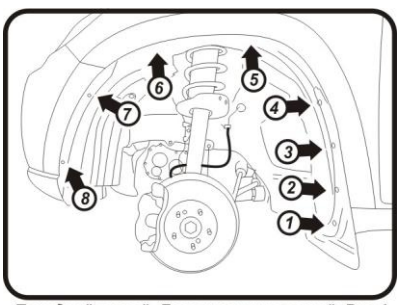

Передний левый. Демонтаж креплений. Рис.1

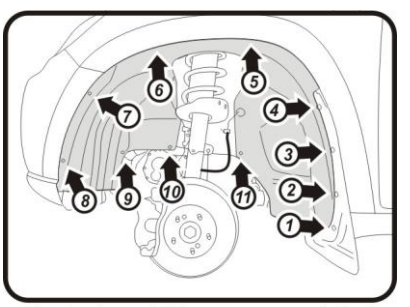

Передний левый. Монтаж креплений. Рис.2

(Рис.1)
*Выкрутить штатные саморезы **(1,2,3,4,7,8)**, извлечь пистоны **(5,6)**, отвести брызговик.*

(Рис.2)
*Взять подкрылок соответствующий арке крыла и поместить его внутрь колесной ниши. Заправить кромку подкрылка внутрь арки крыла. Совместить отверстия креплений, подвести брызговик и закрепить подкрылок штатными саморезами **(1,2,3,4,7,8)**. Установить пистоны **(5,6,10)** и саморезы **(9,11)** из комплекта поставки в указанных местах.*

Поставляется в комплекте:
(5,6) - пистон 6,5 мм импортный (TL 001) – 2шт.
(10) - пистон 8 мм (TL 031) – 1шт.
(9) - саморез 4,2*16мм (TL 028)– 1шт.
(11) – саморез 4,2*16мм со сверлом (TL 011) – 1шт.