ИНСТРУКЦИЯ ПО УСТАНОВКЕ ПОДКРЫЛКА НА GREAT WALL Hover H6 2013-> н.в.

(ПЕРЕДНИЙ ПРАВЫЙ) NLL.59.11.002

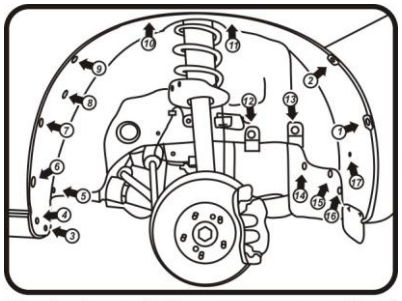

Передний правый. Демонтаж крепления. Рис. 1

(Рис.1)
*Выкрутить штатные саморезы **(1,2,3,4),** извлечь пистоны **(5,6,7,8,9,10,11,12,13,14, 15,16,17).***

(Рис.2)
*Взять подкрылок соответствующий арке крыла и поместить его внутрь колесной ниши. Заправить кромку подкрылка внутрь арки крыла. Совместить отверстия креплений и закрепить подкрылок штатными саморезами **(1,2,3,4)**, пистонами **(5,6,7,8,9,10,11,12,13,14, 15,16,17)** и саморезом **(18)** в указ анном месте из комплекта поставки.*

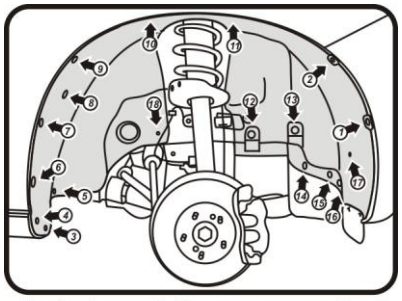

Передний правый. Монтаж крепления. Рис. 2

Поставляется в комплекте:
(18) – саморез 4,2 16мм со сверлом (TL 011) – 1шт.

ИНСТРУКЦИЯ ПО УСТАНОВКЕ ПОДКРЫЛКА НА GREAT WALL Hover H6 2013-> н.в.

(ПЕРЕДНИЙ ПРАВЫЙ) NLL.59.11.002

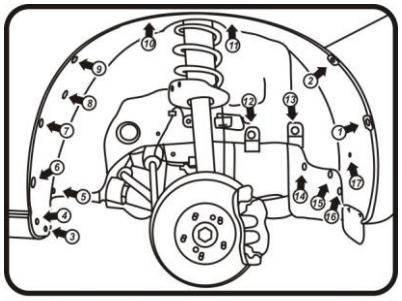

Передний правый. Демонтаж крепления. Рис. 1

(Рис.1)
*Выкрутить штатные саморезы **(1,2,3,4),** извлечь пистоны **(5,6,7,8,9,10,11,12,13,14, 15,16,17).***

(Рис.2)
*Взять подкрылок соответствующий арке крыла и поместить его внутрь колесной ниши. Заправить кромку подкрылка внутрь арки крыла. Совместить отверстия креплений и закрепить подкрылок штатными саморезами **(1,2,3,4)**, пистонами **(5,6,7,8,9,10,11,12,13,14, 15,16,17)** и саморезом **(18)** в указ анном месте из комплекта поставки.*

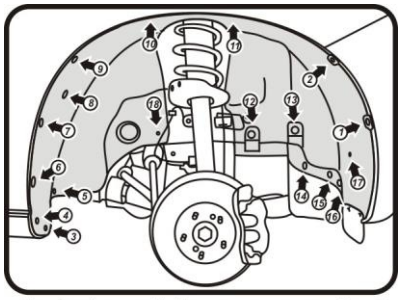

Передний правый. Монтаж крепления. Рис. 2

Поставляется в комплекте:
(18) – саморез 4,2 16мм со сверлом (TL 011) – 1шт.

ИНСТРУКЦИЯ ПО УСТАНОВКЕ ПОДКРЫЛКА НА GREAT WALL Hover H6 2013-> н.в.

(ПЕРЕДНИЙ ПРАВЫЙ) NLL.59.11.002

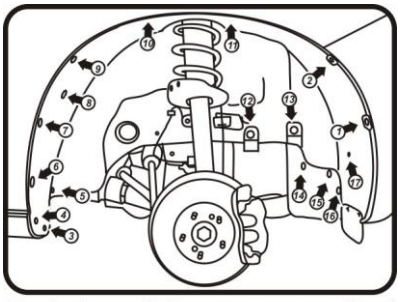

Передний правый. Демонтаж крепления. Рис. 1

(Рис.1)
*Выкрутить штатные саморезы **(1,2,3,4),** извлечь пистоны **(5,6,7,8,9,10,11,12,13,14, 15,16,17).***

(Рис.2)
*Взять подкрылок соответствующий арке крыла и поместить его внутрь колесной ниши. Заправить кромку подкрылка внутрь арки крыла. Совместить отверстия креплений и закрепить подкрылок штатными саморезами **(1,2,3,4)**, пистонами **(5,6,7,8,9,10,11,12,13,14, 15,16,17)** и саморезом **(18)** в указ анном месте из комплекта поставки.*

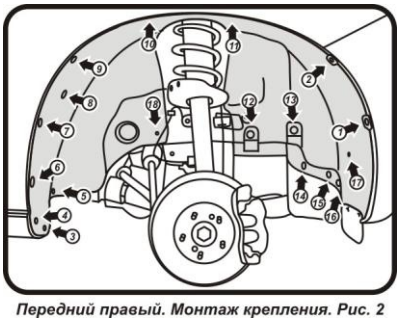

Передний правый. Монтаж крепления. Рис. 2

Поставляется в комплекте:
(18) – саморез 4,2 16мм со сверлом (TL 011) – 1шт.

ИНСТРУКЦИЯ ПО УСТАНОВКЕ ПОДКРЫЛКА НА GREAT WALL Hover H6 2013-> н.в.

(ПЕРЕДНИЙ ПРАВЫЙ) NLL.59.11.002

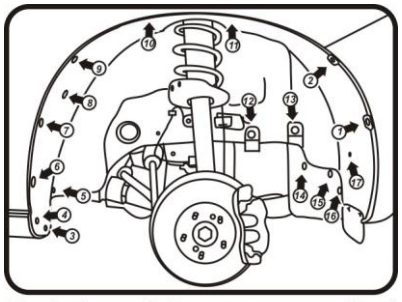

Передний правый. Демонтаж крепления. Рис. 1

(Рис.1)
*Выкрутить штатные саморезы **(1,2,3,4),** извлечь пистоны **(5,6,7,8,9,10,11,12,13,14, 15,16,17).***

(Рис.2)
*Взять подкрылок соответствующий арке крыла и поместить его внутрь колесной ниши. Заправить кромку подкрылка внутрь арки крыла. Совместить отверстия креплений и закрепить подкрылок штатными саморезами **(1,2,3,4)**, пистонами **(5,6,7,8,9,10,11,12,13,14, 15,16,17)** и саморезом **(18)** в указ анном месте из комплекта поставки.*

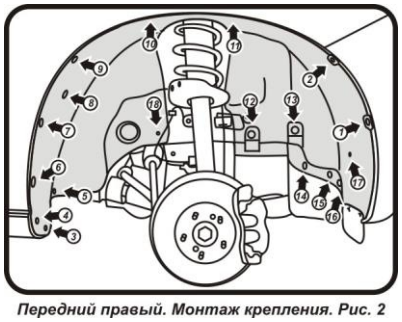

Передний правый. Монтаж крепления. Рис. 2

Поставляется в комплекте:
(18) – саморез 4,2 16мм со сверлом (TL 011) – 1шт.