ИНСТРУКЦИЯ ПО УСТАНОВКЕ ПОДКРЫЛКА НА OPEL ASTRA H Hatchback *(ЗАДНИЙ ЛЕВЫЙ)*

NLL.37.17.003

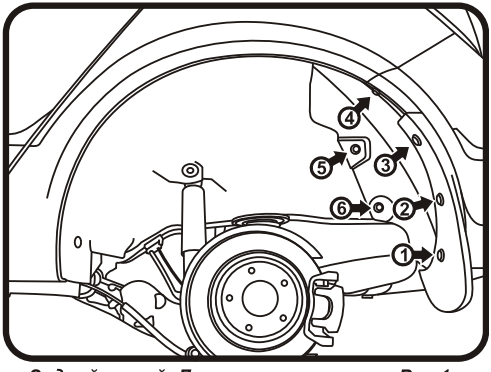

Задний левый. Демонтаж крепления. Рис.1

(Рис.1)
*Выкрутить штатные пластиковые гайки **(5,6)**. Выкрутить саморезы **(1,4)** и саморезы **(2,3)** если установлен брызговик.*

(Рис.2)
*Взять подкрылок, соответствующий арке крыла и поместить его внутрь колесной ниши. Заправить кромку подкрылка под борт крыла. Совместить отверстия креплений и закрепить подкрылок штатными пластиковыми гайками **(5,6)**, саморезами **(1,4),** саморезами **(3,2)** если установлен брызговик и саморезами **(7,8)**.*

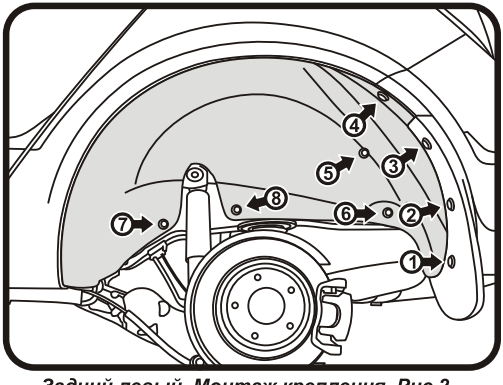

Задний левый. Монтаж крепления. Рис.2

Поставляется в комплекте:
Крепеж: (7,8) – саморез оксидированный, черный 16 мм.