ИНСТРУКЦИЯ ПО УСТАНОВКЕ ПОДКРЫЛКА НА GEELY Emgrand EC7 2011→ н.в.,

(ЗАДНИЙЛЕВЫЙ) NLL.75.05.003

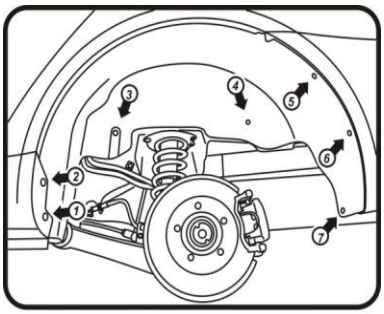

Задний левый. Демонтаж креплений. Рис.1

(Рис1)

*Вывернуть саморезы **(1,2,3,4,5,6)**.Демонтировать пистон **(7)***

(Рис.2)

Взять подкрылок, соответствующий арке крыла и поместить его внутрь колесной ниши.

Кромку подкрылка заправить за кромку крыла и бампера.

*Совместить отверстия креплений и закрепить подкрылок штатными саморезами **(1,2,3,4,5,6)** и пистоном**(7).***

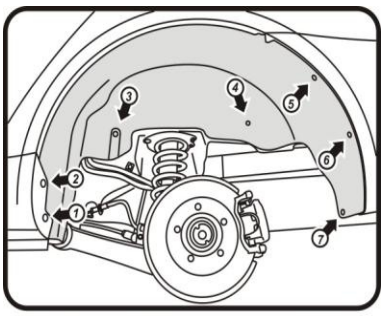

Задний левый. Монтаж креплений. Рис.2

ИНСТРУКЦИЯ ПО УСТАНОВКЕ ПОДКРЫЛКА НА GEELY Emgrand EC7 2011→ н.в.,

(ЗАДНИЙЛЕВЫЙ) NLL.75.05.003

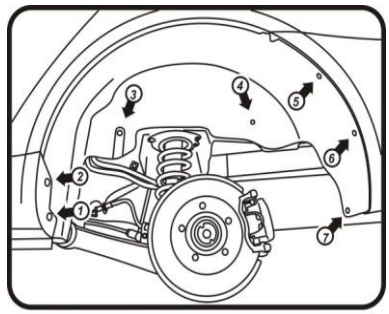

Задний левый. Демонтаж креплений. Рис.1

(Рис1)

*Вывернуть саморезы **(1,2,3,4,5,6)**.Демонтировать пистон **(7)***

(Рис.2)

Взять подкрылок, соответствующий арке крыла и поместить его внутрь колесной ниши.

Кромку подкрылка заправить за кромку крыла и бампера.

*Совместить отверстия креплений и закрепить подкрылок штатными саморезами **(1,2,3,4,5,6)** и пистоном**(7).***

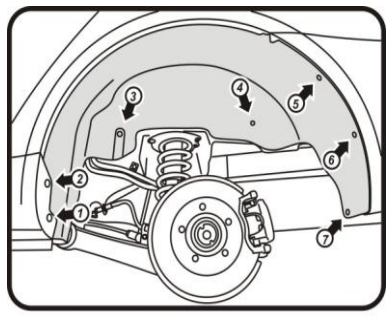

Задний левый. Монтаж креплений. Рис.2

ИНСТРУКЦИЯ ПО УСТАНОВКЕ ПОДКРЫЛКА НА GEELY Emgrand EC7 2011→ н.в.,

(ЗАДНИЙЛЕВЫЙ) NLL.75.05.003

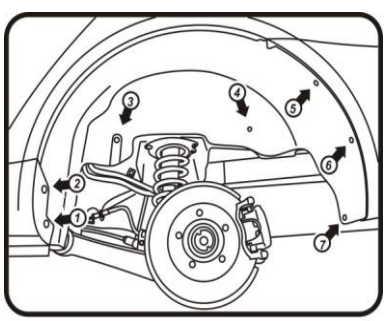

Задний левый. Демонтаж креплений. Рис.1

(Рис1)

*Вывернуть саморезы **(1,2,3,4,5,6)**.Демонтировать пистон **(7)***

(Рис.2)

Взять подкрылок, соответствующий арке крыла и поместить его внутрь колесной ниши.

Кромку подкрылка заправить за кромку крыла и бампера.

*Совместить отверстия креплений и закрепить подкрылок штатными саморезами **(1,2,3,4,5,6)** и пистоном**(7).***

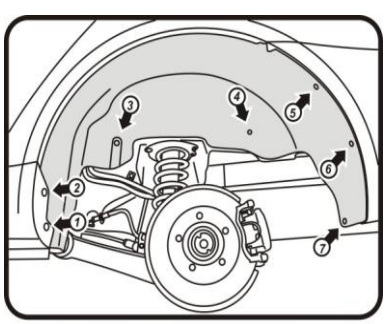

Задний левый. Монтаж креплений. Рис.2

ИНСТРУКЦИЯ ПО УСТАНОВКЕ ПОДКРЫЛКА НА GEELY Emgrand EC7 2011→ н.в.,

(ЗАДНИЙЛЕВЫЙ) NLL.75.05.003

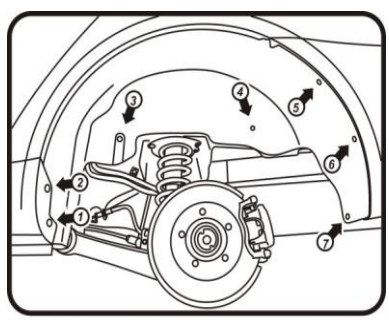

Задний левый. Демонтаж креплений. Рис.1

(Рис1)

*Вывернуть саморезы **(1,2,3,4,5,6)**.Демонтировать пистон **(7)***

(Рис.2)

Взять подкрылок, соответствующий арке крыла и поместить его внутрь колесной ниши.

Кромку подкрылка заправить за кромку крыла и бампера.

*Совместить отверстия креплений и закрепить подкрылок штатными саморезами **(1,2,3,4,5,6)** и пистоном**(7).***

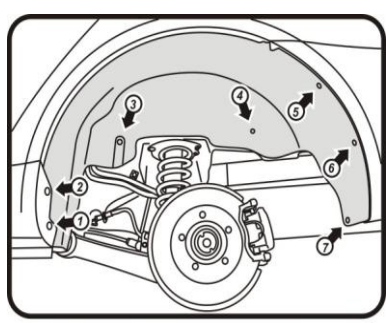

Задний левый. Монтаж креплений. Рис.2