ИНСТРУКЦИЯ ПО УСТАНОВКЕ ПОДКРЫЛКА НА TOYOTA PRADO *(ПЕРЕДНИЙ ЛЕВЫЙ)*

NLL.48.01.001

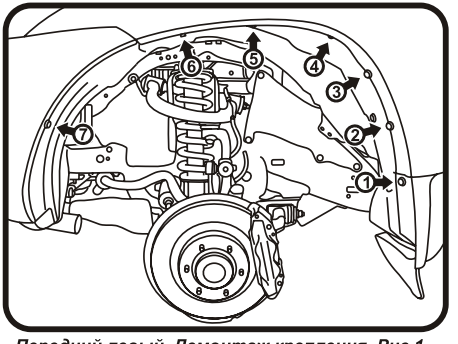

Передний левый. Демонтаж крепления. Рис.1

(Рис.1)
Выкрутить штатные саморезы ***(1,2,3,4,5,6,7).***

(Рис.2)
Взять подкрылок соответствующий арке крыла и поместить его внутрь колесной ниши. Заправить кромку подкрылка под борт крыла. Заднюю часть заправить под брызговик, а переднюю на кромку бампера. Совместить отверстия креплений и закрепить подкрылок штатными саморезами ***(1,2,3,4,5,6,7)****, пластиковыми пистонами* ***(8,9)****.*

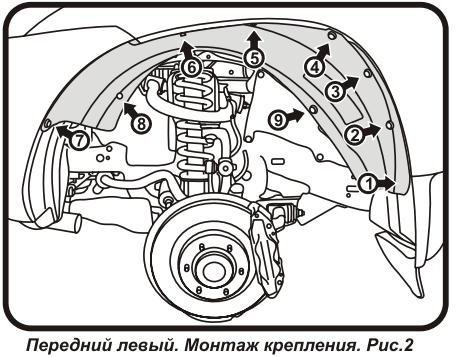

Передний левый. Монтаж крепления. Рис.2

Поставляется в комплекте:
Крепеж (8) – пластиковый пистон 7мм
(9) – пластиковый пистон 9мм