ИНСТРУКЦИЯ ПО УСТАНОВКЕ ПОДКРЫЛКА НА CITROEN JUMPER 2006 -> *(ЗАДНИЙ ПРАВЫЙ)*
NLL.10.18.004

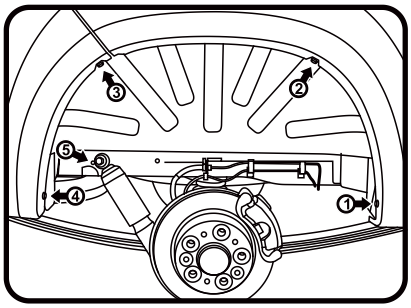

Задний правый. Демонтаж крепления. Рис.1

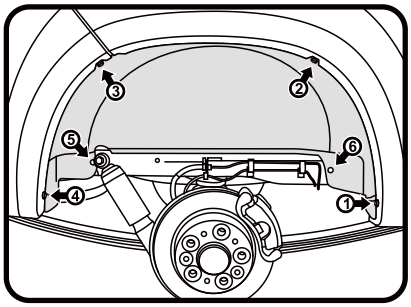

Задний правый. Монтаж крепления. Рис.2

(Рис.1)
*Выкрутить штатные саморезы **(1,2,3,4** - автомобиль с пластиковыми накладками; **3,4** - без пластиковых накладок). Технологическое отверстие **(5)**.*

(Рис.2)
*Взять подкрылок соответствующий арке крыла и поместить его внутрь колесной ниши. Заправить кромку подкрылка под борт крыла. Закрепить подкрылок штатными саморезами **(1,2,3,4** автомобиль с пластиковыми накладками; **3,4** - без пластиковых накладок), пластиковыми пистонами **(1,2,5)** и саморезом **(6).***

Поставляется в комплекте:
Крепеж (6) – саморез оксидированный, черный 16 мм. (TL 011)-1шт.
(5) – пластиковый пистон 10мм(TL 002)-1шт
(1,2)-пластиковый пистон 8мм.(TL 031)-2шт.

ИНСТРУКЦИЯ ПО УСТАНОВКЕ ПОДКРЫЛКА НА CITROEN JUMPER 2006 -> *(ЗАДНИЙ ПРАВЫЙ)*
NLL.10.18.004

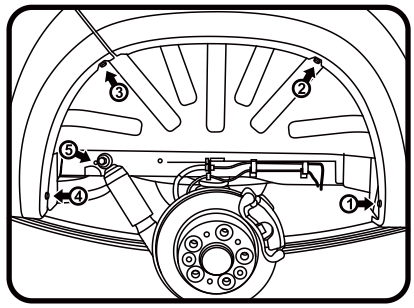

Задний правый. Демонтаж крепления. Рис.1

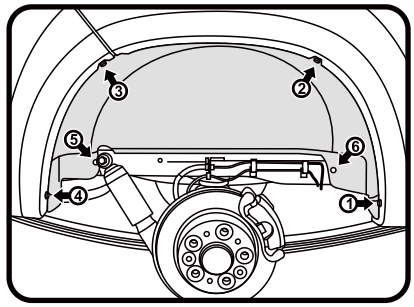

Задний правый. Монтаж крепления. Рис.2

(Рис.1)
*Выкрутить штатные саморезы **(1,2,3,4** - автомобиль с пластиковыми накладками; **3,4** - без пластиковых накладок). Технологическое отверстие **(5)**.*

(Рис.2)
*Взять подкрылок соответствующий арке крыла и поместить его внутрь колесной ниши. Заправить кромку подкрылка под борт крыла. Закрепить подкрылок штатными саморезами **(1,2,3,4** автомобиль с пластиковыми накладками; **3,4** - без пластиковых накладок), пластиковыми пистонами **(1,2,5)** и саморезом **(6).***

Поставляется в комплекте:
Крепеж (6) – саморез оксидированный, черный 16 мм. (TL 011)-1шт.
(5) – пластиковый пистон 10мм(TL 002)-1шт
(1,2)-пластиковый пистон 8мм.(TL 031)-2шт.

ИНСТРУКЦИЯ ПО УСТАНОВКЕ ПОДКРЫЛКА НА CITROEN JUMPER 2006 -> *(ЗАДНИЙ ПРАВЫЙ)*
NLL.10.18.004

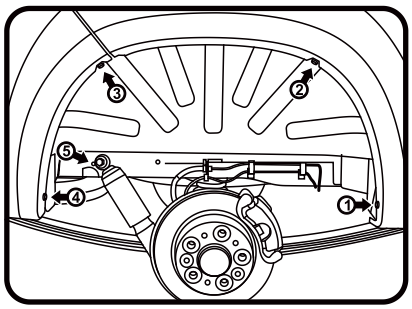

Задний правый. Демонтаж крепления. Рис.1

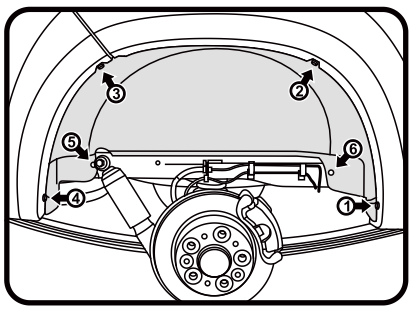

Задний правый. Монтаж крепления. Рис.2

(Рис.1)
*Выкрутить штатные саморезы **(1,2,3,4** - автомобиль с пластиковыми накладками; **3,4** - без пластиковых накладок). Технологическое отверстие **(5)**.*

(Рис.2)
*Взять подкрылок соответствующий арке крыла и поместить его внутрь колесной ниши. Заправить кромку подкрылка под борт крыла. Закрепить подкрылок штатными саморезами **(1,2,3,4** автомобиль с пластиковыми накладками; **3,4** - без пластиковых накладок), пластиковыми пистонами **(1,2,5)** и саморезом **(6).***

Поставляется в комплекте:
Крепеж (6) – саморез оксидированный, черный 16 мм. (TL 011)-1шт.
(5) – пластиковый пистон 10мм(TL 002)-1шт
(1,2)-пластиковый пистон 8мм.(TL 031)-2шт.

ИНСТРУКЦИЯ ПО УСТАНОВКЕ ПОДКРЫЛКА НА CITROEN JUMPER 2006 -> *(ЗАДНИЙ ПРАВЫЙ)*
NLL.10.18.004

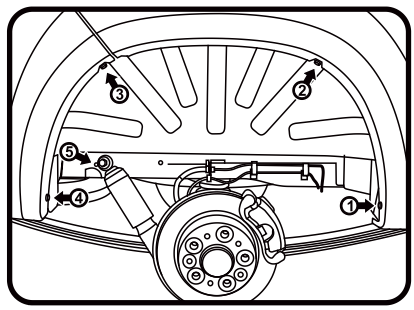

Задний правый. Демонтаж крепления. Рис.1

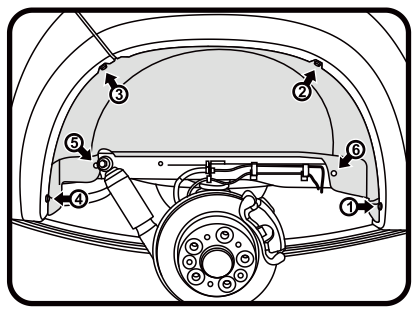

Задний правый. Монтаж крепления. Рис.2

(Рис.1)
*Выкрутить штатные саморезы **(1,2,3,4** - автомобиль с пластиковыми накладками; **3,4** - без пластиковых накладок). Технологическое отверстие **(5)**.*

(Рис.2)
*Взять подкрылок соответствующий арке крыла и поместить его внутрь колесной ниши. Заправить кромку подкрылка под борт крыла. Закрепить подкрылок штатными саморезами **(1,2,3,4** автомобиль с пластиковыми накладками; **3,4** - без пластиковых накладок), пластиковыми пистонами **(1,2,5)** и саморезом **(6).***

Поставляется в комплекте:
Крепеж (6) – саморез оксидированный, черный 16 мм. (TL 011)-1шт.
(5) – пластиковый пистон 10мм(TL 002)-1шт
(1,2)-пластиковый пистон 8мм.(TL 031)-2шт.