ИНСТРУКЦИЯ ПО УСТАНОВКЕ ПОДКРЫЛКА НА НА NISSAN X-TRAIL T-31 2007->

(ПЕРЕДНИЙ ПРАВЫЙ)

NLL.36.20.002

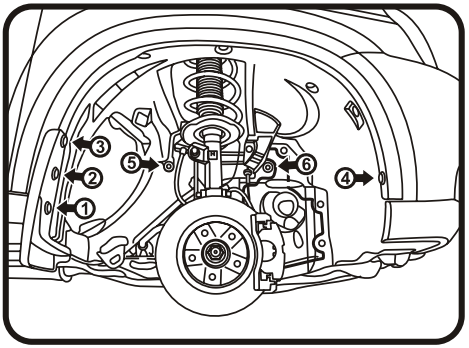

Передний правый. Демонтаж крепления. Рис.1

(Рис.1)

*Вывернуть саморезы **(1,2,3,4)**, демонтировать пистоны **(5,6).***

(Рис.2)

*Взять подкрылок, соответствующий арке крыла и поместить его внутрь колесной ниши. Заправить кромку подкрылка между пластиковым кожухом колесной ниши и накладкой арки. Совместить отверстия креплений и закрепить подкрылок штатными саморезами **(1,2,3,4)** и пластиковыми пистонами **(5,6)** из комплекта поставки.*

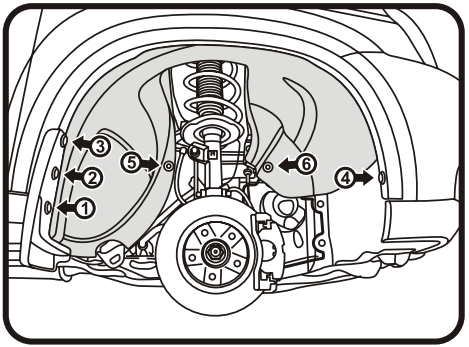

Передний правый. Монтаж крепления. Рис.2

Поставляется в комплекте:

Крепеж: (5,6) – пластиковый пистон 8 мм. иномар.