ИНСТРУКЦИЯ ПО УСТАНОВКЕ ПОДКРЫЛКА НА CHEVROLET NIVA, 2009-> *(ПЕРЕДНИЙ ПРАВЫЙ)*

NLL. 52.17.002

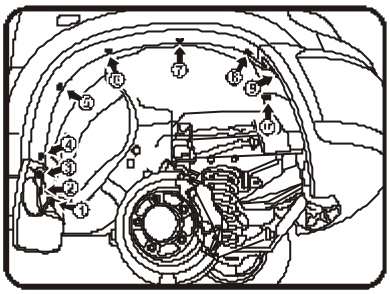

Передний правый. Демонтаж крепления. Рис.1

(Рис.1)

*Вывернуть гайки **(1,10)**, саморезы **(2,3,4,5,6,7,8)** ослабить саморез**(9)**.*

(Рис.2)

Взять подкрылок, соответствующий арке крыла и поместить его внутрь колесной ниши.

Заправить кромку подкрылка между пластиковой накладкой арки и аркой.

Заднюю часть заправить под брызговик до разреза, после - на него.

*Совместить отверстия креплений и закрепить подкрылок штатными саморезами **(2,3,4,5,6,7,8,9)**, гайками **(1,10)**, подложив шайбу из к-та поставки и саморезом **(11)** из к-та поставки.*

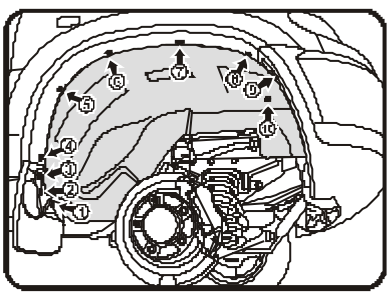

Передний правый. Монтаж крепления. Рис.2

Поставляется в комплекте:

Крепеж: (1) – Шайба ø6х17мм (TL 012) – 1шт.

(11) – Саморез 4,2х16мм со сверлом (TL 011)– 1шт.

ИНСТРУКЦИЯ ПО УСТАНОВКЕ ПОДКРЫЛКА НА CHEVROLET NIVA, 2009-> *(ПЕРЕДНИЙ ПРАВЫЙ)*

NLL. 52.17.002

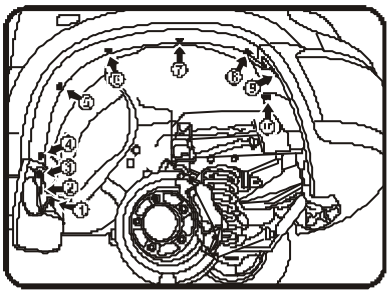

Передний правый. Демонтаж крепления. Рис.1

(Рис.1)

*Вывернуть гайки **(1,10)**, саморезы **(2,3,4,5,6,7,8)** ослабить саморез**(9)**.*

(Рис.2)

Взять подкрылок, соответствующий арке крыла и поместить его внутрь колесной ниши.

Заправить кромку подкрылка между пластиковой накладкой арки и аркой.

Заднюю часть заправить под брызговик до разреза, после - на него.

*Совместить отверстия креплений и закрепить подкрылок штатными саморезами **(2,3,4,5,6,7,8,9)**, гайками **(1,10)**, подложив шайбу из к-та поставки и саморезом **(11)** из к-та поставки.*

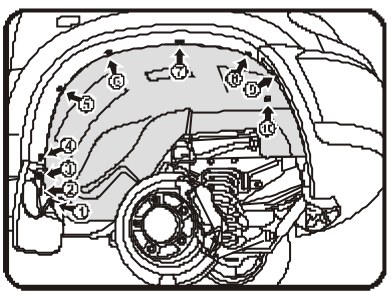

Передний правый. Монтаж крепления. Рис.2

Поставляется в комплекте:

Крепеж: (1) – Шайба ø6х17мм (TL 012) – 1шт.

(11) – Саморез 4,2х16мм со сверлом (TL 011)– 1шт.

ИНСТРУКЦИЯ ПО УСТАНОВКЕ ПОДКРЫЛКА НА CHEVROLET NIVA, 2009-> *(ПЕРЕДНИЙ ПРАВЫЙ)*

NLL. 52.17.002

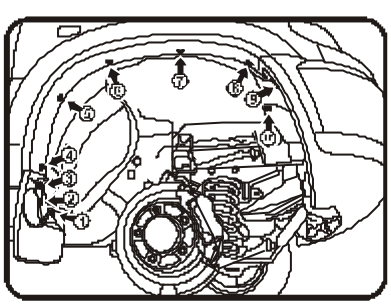

Передний правый. Демонтаж крепления. Рис.1

(Рис.1)

*Вывернуть гайки **(1,10)**, саморезы **(2,3,4,5,6,7,8)** ослабить саморез**(9)**.*

(Рис.2)

Взять подкрылок, соответствующий арке крыла и поместить его внутрь колесной ниши.

Заправить кромку подкрылка между пластиковой накладкой арки и аркой.

Заднюю часть заправить под брызговик до разреза, после - на него.

*Совместить отверстия креплений и закрепить подкрылок штатными саморезами **(2,3,4,5,6,7,8,9)**, гайками **(1,10)**, подложив шайбу из к-та поставки и саморезом **(11)** из к-та поставки.*

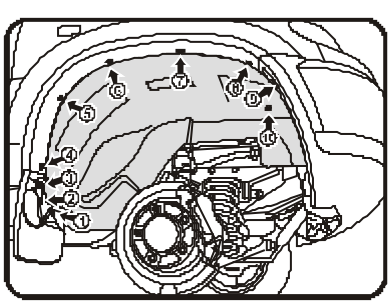

Передний правый. Монтаж крепления. Рис.2

Поставляется в комплекте:

Крепеж: (1) – Шайба ø6х17мм (TL 012) – 1шт.

(11) – Саморез 4,2х16мм со сверлом (TL 011)– 1шт.

ИНСТРУКЦИЯ ПО УСТАНОВКЕ ПОДКРЫЛКА НА CHEVROLET NIVA, 2009-> *(ПЕРЕДНИЙ ПРАВЫЙ)*

NLL. 52.17.002

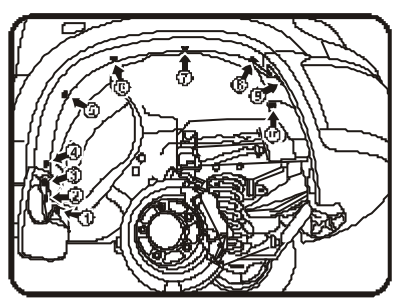

Передний правый. Демонтаж крепления. Рис.1

(Рис.1)

*Вывернуть гайки **(1,10)**, саморезы **(2,3,4,5,6,7,8)** ослабить саморез**(9)**.*

(Рис.2)

Взять подкрылок, соответствующий арке крыла и поместить его внутрь колесной ниши.

Заправить кромку подкрылка между пластиковой накладкой арки и аркой.

Заднюю часть заправить под брызговик до разреза, после - на него.

*Совместить отверстия креплений и закрепить подкрылок штатными саморезами **(2,3,4,5,6,7,8,9)**, гайками **(1,10)**, подложив шайбу из к-та поставки и саморезом **(11)** из к-та поставки.*

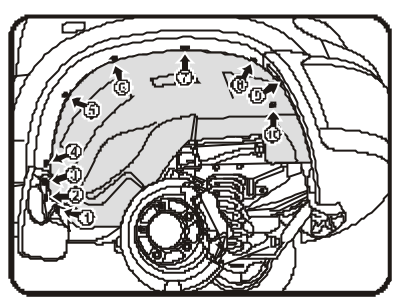

Передний правый. Монтаж крепления. Рис.2

Поставляется в комплекте:

Крепеж: (1) – Шайба ø6х17мм (TL 012) – 1шт.

(11) – Саморез 4,2х16мм со сверлом (TL 011)– 1шт.