ИНСТРУКЦИЯ ПО УСТАНОВКЕ ПОДКРЫЛКА НА MITSUBISHI PAJERO SPORT

(ПЕРЕДНИЙ ЛЕВЫЙ) **NLL.35.20.001**

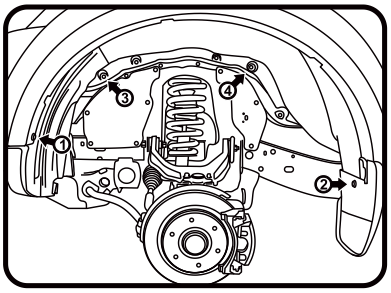

Передний левый. Демонтаж крепления. Рис.1

(Рис.1)
*Выкрутить штатные саморезы **(1,2).** Технологические отверстия **(3.4)** служат местом крепления подкрылка.*

(Рис.2)
*Взять подкрылок соответствующий арке крыла и поместить его внутрь колесной ниши. Заправить кромку подкрылка под борт крыла, заднюю часть установить на брызговик. Совместить отверстия креплений и закрепить подкрылок штатными саморезами **(1,2,)**, пластиковыми пистонами **(3.4)**, саморезом **(5)**.*

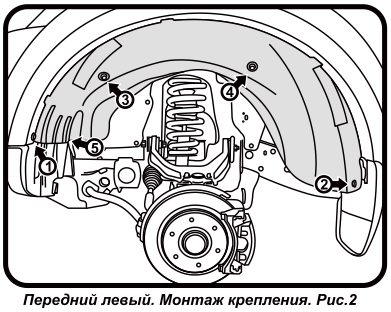

Передний левый. Монтаж крепления. Рис.2

Поставляется в комплекте:
Крепеж (3.4) – пластиковый пистон 8мм(TL 006)-2 шт.
(5) – саморез оксидированный, черный 16 мм(TL 011)-1 шт.

ИНСТРУКЦИЯ ПО УСТАНОВКЕ ПОДКРЫЛКА НА MITSUBISHI PAJERO SPORT

(ПЕРЕДНИЙ ЛЕВЫЙ) **NLL.35.20.001**

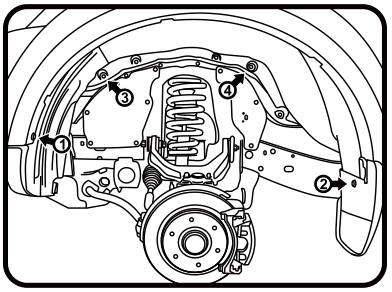

Передний левый. Демонтаж крепления. Рис.1

(Рис.1)
*Выкрутить штатные саморезы **(1,2).** Технологические отверстия **(3.4)** служат местом крепления подкрылка.*

(Рис.2)
*Взять подкрылок соответствующий арке крыла и поместить его внутрь колесной ниши. Заправить кромку подкрылка под борт крыла, заднюю часть установить на брызговик. Совместить отверстия креплений и закрепить подкрылок штатными саморезами **(1,2,)**, пластиковыми пистонами **(3.4)**, саморезом **(5)**.*

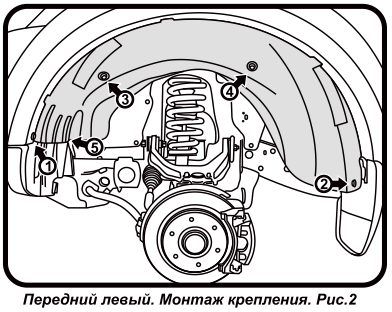

Передний левый. Монтаж крепления. Рис.2

Поставляется в комплекте:
Крепеж (3.4) – пластиковый пистон 8мм(TL 006)-2 шт.
(5) – саморез оксидированный, черный 16 мм(TL 011)-1 шт.

ИНСТРУКЦИЯ ПО УСТАНОВКЕ ПОДКРЫЛКА НА MITSUBISHI PAJERO SPORT

(ПЕРЕДНИЙ ЛЕВЫЙ) **NLL.35.20.001**

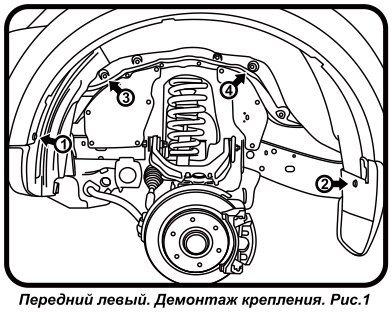

Передний левый. Демонтаж крепления. Рис.1

(Рис.1)
*Выкрутить штатные саморезы **(1,2).** Технологические отверстия **(3.4)** служат местом крепления подкрылка.*

(Рис.2)
*Взять подкрылок соответствующий арке крыла и поместить его внутрь колесной ниши. Заправить кромку подкрылка под борт крыла, заднюю часть установить на брызговик. Совместить отверстия креплений и закрепить подкрылок штатными саморезами **(1,2,)**, пластиковыми пистонами **(3.4)**, саморезом **(5)**.*

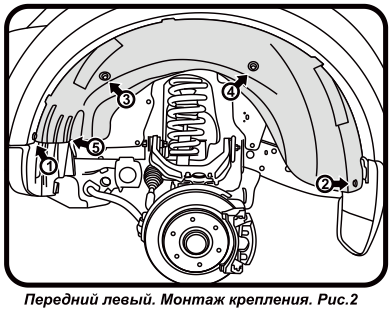

Передний левый. Монтаж крепления. Рис.2

Поставляется в комплекте:
Крепеж (3.4) – пластиковый пистон 8мм(TL 006)-2 шт.
(5) – саморез оксидированный, черный 16 мм(TL 011)-1 шт.

ИНСТРУКЦИЯ ПО УСТАНОВКЕ ПОДКРЫЛКА НА MITSUBISHI PAJERO SPORT

(ПЕРЕДНИЙ ЛЕВЫЙ) **NLL.35.20.001**

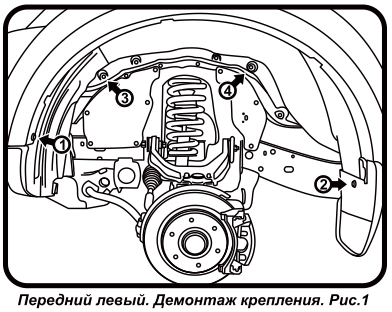

Передний левый. Демонтаж крепления. Рис.1

(Рис.1)
*Выкрутить штатные саморезы **(1,2).** Технологические отверстия **(3.4)** служат местом крепления подкрылка.*

(Рис.2)
*Взять подкрылок соответствующий арке крыла и поместить его внутрь колесной ниши. Заправить кромку подкрылка под борт крыла, заднюю часть установить на брызговик. Совместить отверстия креплений и закрепить подкрылок штатными саморезами **(1,2,)**, пластиковыми пистонами **(3.4)**, саморезом **(5)**.*

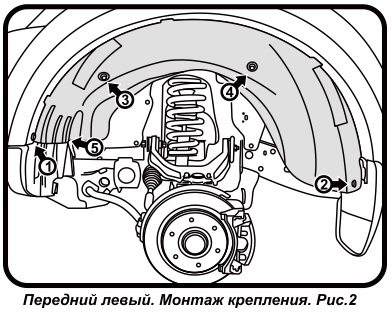

Передний левый. Монтаж крепления. Рис.2

Поставляется в комплекте:
Крепеж (3.4) – пластиковый пистон 8мм(TL 006)-2 шт.
(5) – саморез оксидированный, черный 16 мм(TL 011)-1 шт.