ИНСТРУКЦИЯ ПО УСТАНОВКЕ ПОДКРЫЛКА НА CHEVROLET NIVA, 2009-> *(ЗАДНИЙ ПРАВЫЙ)*

NLL. 52.17.004

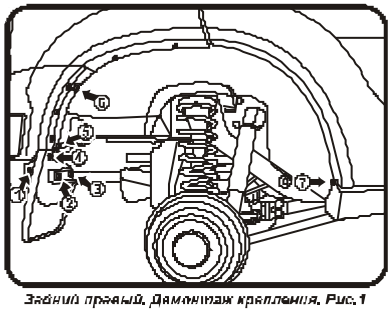

Задний правый. Демонтаж крепления. Рис.1

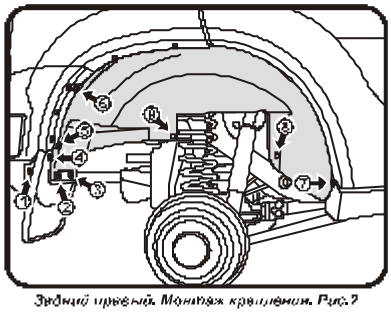

Задний правый. Монтаж крепления. Рис.2

(Рис.1)

*Вывернуть саморезы **(1,4,5,6,7),** отвернуть гайки **(2,3)**.*

(Рис.2)

Взять подкрылок соответствующий арке крыла и поместить его внутрь колесной ниши

Заправить заднюю часть кромки подкрылка между кромкой крыла и пластиковой накладкой до выреза. После него кромку подкрылка завести над кромкой крыла до выреза в передней части, оставшуюся часть заправить под пластиковую накладку порога.

*Совместить отверстия креплений и закрепить подкрылок штатными саморезами **(1,4,5,6,7)**, гайками **(2,3)** и саморезами **(8,9)** из комплекта поставки.*

Поставляется в комплекте:
Крепеж: (8,9)– Саморез 4,2х16мм со сверлом (TL 011)– 2шт.

ИНСТРУКЦИЯ ПО УСТАНОВКЕ ПОДКРЫЛКА НА CHEVROLET NIVA, 2009-> *(ЗАДНИЙ ПРАВЫЙ)*

NLL. 52.17.004

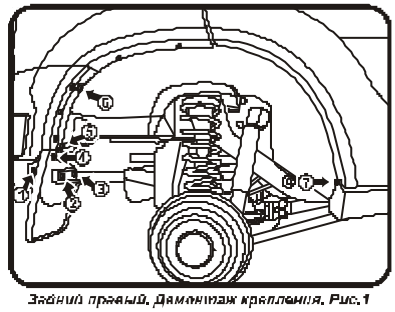

Задний правый. Демонтаж крепления. Рис.1

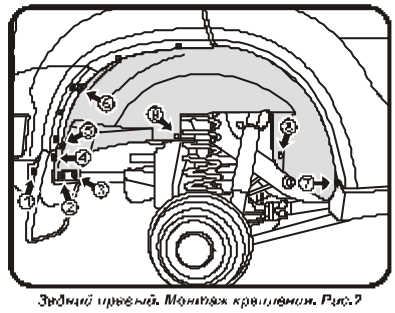

Задний правый. Монтаж крепления. Рис.2

(Рис.1)

*Вывернуть саморезы **(1,4,5,6,7),** отвернуть гайки **(2,3)**.*

(Рис.2)

Взять подкрылок соответствующий арке крыла и поместить его внутрь колесной ниши

Заправить заднюю часть кромки подкрылка между кромкой крыла и пластиковой накладкой до выреза. После него кромку подкрылка завести над кромкой крыла до выреза в передней части, оставшуюся часть заправить под пластиковую накладку порога.

*Совместить отверстия креплений и закрепить подкрылок штатными саморезами **(1,4,5,6,7)**, гайками **(2,3)** и саморезами **(8,9)** из комплекта поставки.*

Поставляется в комплекте:
Крепеж: (8,9)– Саморез 4,2х16мм со сверлом (TL 011)– 2шт.

ИНСТРУКЦИЯ ПО УСТАНОВКЕ ПОДКРЫЛКА НА CHEVROLET NIVA, 2009-> *(ЗАДНИЙ ПРАВЫЙ)*

NLL. 52.17.004

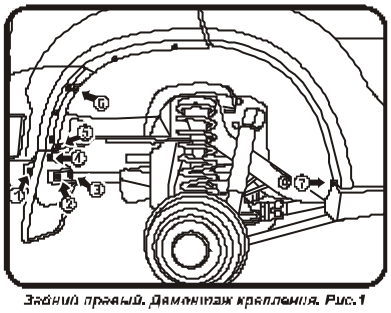

Задний правый. Демонтаж крепления. Рис.1

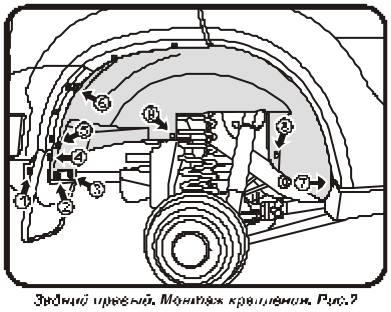

Задний правый. Монтаж крепления. Рис.2

(Рис.1)

*Вывернуть саморезы **(1,4,5,6,7),** отвернуть гайки **(2,3)**.*

(Рис.2)

Взять подкрылок соответствующий арке крыла и поместить его внутрь колесной ниши

Заправить заднюю часть кромки подкрылка между кромкой крыла и пластиковой накладкой до выреза. После него кромку подкрылка завести над кромкой крыла до выреза в передней части, оставшуюся часть заправить под пластиковую накладку порога.

*Совместить отверстия креплений и закрепить подкрылок штатными саморезами **(1,4,5,6,7)**, гайками **(2,3)** и саморезами **(8,9)** из комплекта поставки.*

Поставляется в комплекте:
Крепеж: (8,9)– Саморез 4,2х16мм со сверлом (TL 011)– 2шт.

ИНСТРУКЦИЯ ПО УСТАНОВКЕ ПОДКРЫЛКА НА CHEVROLET NIVA, 2009-> *(ЗАДНИЙ ПРАВЫЙ)*

NLL. 52.17.004

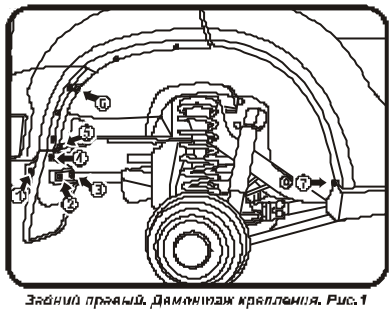

Задний правый. Демонтаж крепления. Рис.1

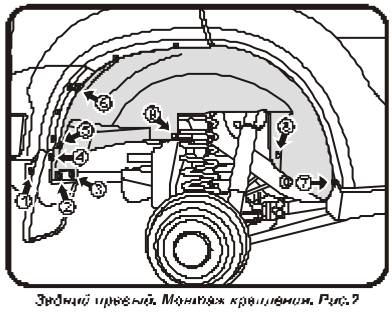

Задний правый. Монтаж крепления. Рис.2

(Рис.1)

*Вывернуть саморезы **(1,4,5,6,7),** отвернуть гайки **(2,3)**.*

(Рис.2)

Взять подкрылок соответствующий арке крыла и поместить его внутрь колесной ниши

Заправить заднюю часть кромки подкрылка между кромкой крыла и пластиковой накладкой до выреза. После него кромку подкрылка завести над кромкой крыла до выреза в передней части, оставшуюся часть заправить под пластиковую накладку порога.

*Совместить отверстия креплений и закрепить подкрылок штатными саморезами **(1,4,5,6,7)**, гайками **(2,3)** и саморезами **(8,9)** из комплекта поставки.*

Поставляется в комплекте:
Крепеж: (8,9)– Саморез 4,2х16мм со сверлом (TL 011)– 2шт.