ИНСТРУКЦИЯ ПО УСТАНОВКЕ ПОДКРЫЛКА НА PEUGEOT Boxer, 2006>
без расширителя арки *(ЗАДНИЙ ПРАВЫЙ)*
NLL.38.18.004

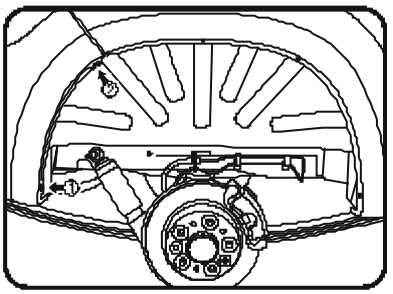

Задний правый. Демонтаж крепления. Рис.1

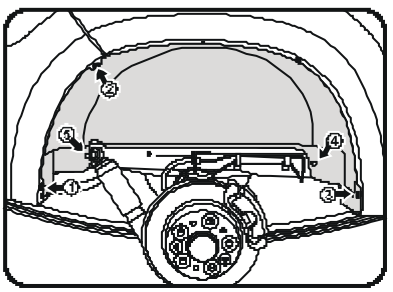

Задний правый. Монтаж крепления. Рис.2

(Рис.1)
*Выкрутить саморезы **(1,2)**.*
(Рис.2)
*Установить на пробивку в кромке крыла клипсу **(3)**.*

Взять подкрылок соответствующий арке крыла и поместить его внутрь колесной ниши.
Заправить кромку подкрылка за кромку крыла и в зазор под кромку бампера
Переднюю часть кромки подкрылка ниже разреза вывести на арки.
*Совместить отверстия креплений и закрепить подкрылок штатными саморезами **(1,2)**. Саморезами **(3,4)** и пластиковым пистоном **(5)** из комплекта поставки (саморез **(3)** вворачивается в клипсу).*

Поставляется в комплекте:
Крепеж: (3) – клипса под саморез TL 026, саморез с шайбой TL 029 - 1 шт.
(4) –саморез оксидированный, черный 16мм. TL 011. - 1 шт.
(5) – пластиковый пистон 10мм TL002.- 1 шт.

ИНСТРУКЦИЯ ПО УСТАНОВКЕ ПОДКРЫЛКА НА PEUGEOT Boxer, 2006>
без расширителя арки *(ЗАДНИЙ ПРАВЫЙ)*
NLL.38.18.004

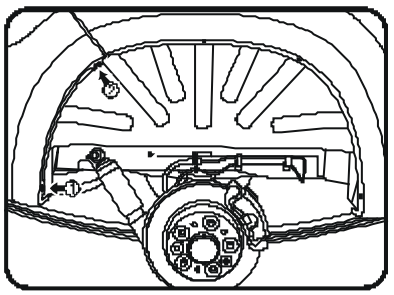

Задний правый. Демонтаж крепления. Рис.1

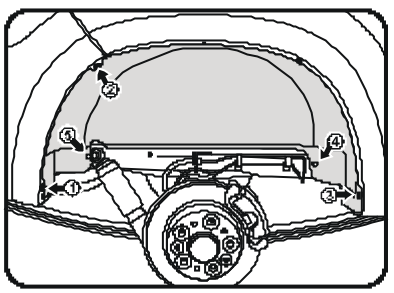

Задний правый. Монтаж крепления. Рис.2

(Рис.1)
*Выкрутить саморезы **(1,2)**.*
(Рис.2)
*Установить на пробивку в кромке крыла клипсу **(3)**.*

Взять подкрылок соответствующий арке крыла и поместить его внутрь колесной ниши.
Заправить кромку подкрылка за кромку крыла и в зазор под кромку бампера
Переднюю часть кромки подкрылка ниже разреза вывести на арки.
*Совместить отверстия креплений и закрепить подкрылок штатными саморезами **(1,2)**. Саморезами **(3,4)** и пластиковым пистоном **(5)** из комплекта поставки (саморез **(3)** вворачивается в клипсу).*

Поставляется в комплекте:
Крепеж: (3) – клипса под саморез TL 026, саморез с шайбой TL 029 - 1 шт.
(4) –саморез оксидированный, черный 16мм. TL 011. - 1 шт.
(5) – пластиковый пистон 10мм TL002.- 1 шт.

ИНСТРУКЦИЯ ПО УСТАНОВКЕ ПОДКРЫЛКА НА PEUGEOT Boxer, 2006>
без расширителя арки *(ЗАДНИЙ ПРАВЫЙ)*
NLL.38.18.004

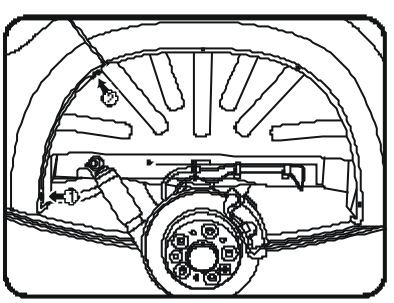

Задний правый. Демонтаж крепления. Рис.1

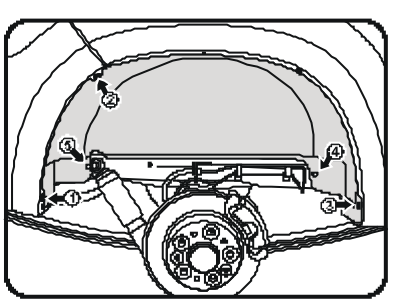

Задний правый. Монтаж крепления. Рис.2

(Рис.1)
*Выкрутить саморезы **(1,2)**.*
(Рис.2)
*Установить на пробивку в кромке крыла клипсу **(3)**.*

Взять подкрылок соответствующий арке крыла и поместить его внутрь колесной ниши.
Заправить кромку подкрылка за кромку крыла и в зазор под кромку бампера
Переднюю часть кромки подкрылка ниже разреза вывести на арки.
*Совместить отверстия креплений и закрепить подкрылок штатными саморезами **(1,2)**. Саморезами **(3,4)** и пластиковым пистоном **(5)** из комплекта поставки (саморез **(3)** вворачивается в клипсу).*

Поставляется в комплекте:
Крепеж: (3) – клипса под саморез TL 026, саморез с шайбой TL 029 - 1 шт.
(4) –саморез оксидированный, черный 16мм. TL 011. - 1 шт.
(5) – пластиковый пистон 10мм TL002.- 1 шт.

ИНСТРУКЦИЯ ПО УСТАНОВКЕ ПОДКРЫЛКА НА PEUGEOT Boxer, 2006>
без расширителя арки *(ЗАДНИЙ ПРАВЫЙ)*
NLL.38.18.004

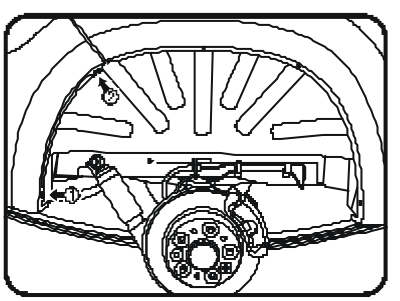

Задний правый. Демонтаж крепления. Рис.1

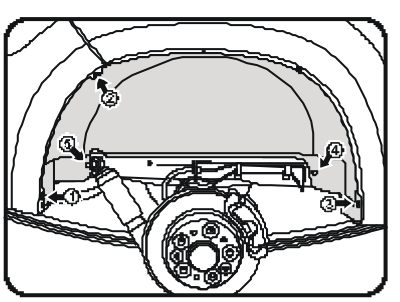

Задний правый. Монтаж крепления. Рис.2

(Рис.1)
*Выкрутить саморезы **(1,2)**.*
(Рис.2)
*Установить на пробивку в кромке крыла клипсу **(3)**.*

Взять подкрылок соответствующий арке крыла и поместить его внутрь колесной ниши.
Заправить кромку подкрылка за кромку крыла и в зазор под кромку бампера
Переднюю часть кромки подкрылка ниже разреза вывести на арки.
*Совместить отверстия креплений и закрепить подкрылок штатными саморезами **(1,2)**. Саморезами **(3,4)** и пластиковым пистоном **(5)** из комплекта поставки (саморез **(3)** вворачивается в клипсу).*

Поставляется в комплекте:
Крепеж: (3) – клипса под саморез TL 026, саморез с шайбой TL 029 - 1 шт.
(4) –саморез оксидированный, черный 16мм. TL 011. - 1 шт.
(5) – пластиковый пистон 10мм TL002.- 1 шт.