ИНСТРУКЦИЯ ПО УСТАНОВКЕ ПОДКРЫЛКА НА TOYOTA LAND CRUISER 200. 11/2007

(ЗАДНИЙ ПРАВЫЙ)

NLL.48.17.004

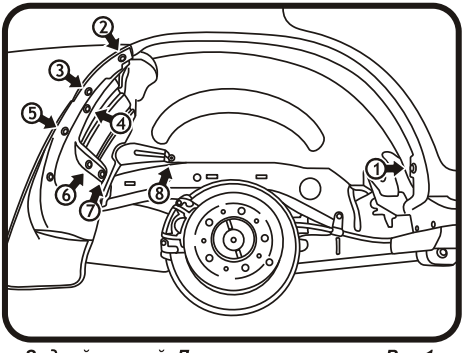

Задний правый. Демонтаж крепления. Рис.1

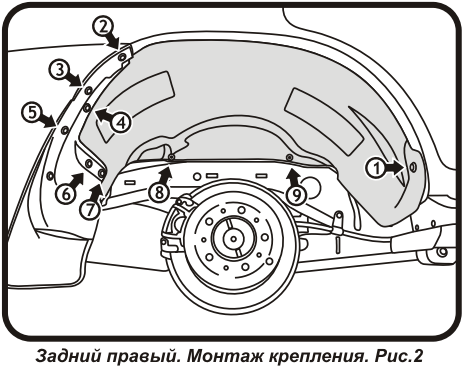

Задний правый. Монтаж крепления. Рис.2

(Рис.1)

Вывернуть саморезы ***(1,2,3,4,5,6,7,8).***

(Рис.2)

Взять подкрылок, соответствующий арке крыла и поместить его внутрь колесной ниши.

Заправить кромку подкрылка за кромку колесной арки.

Переднюю нижнюю часть кромки подкрылка ниже разреза вывести на торец порога.

Заднюю часть заправить под брызговик.

Совместить отверстия креплений и закрепить подкрылок штатными саморезами ***(1,2,3,4,5,6,7,8)****, саморезом* ***(9)*** *из комплекта поставки в обозначенное место.*

Поставляется в комплекте:

Крепеж: (9) – Саморез оксидированный, черный 16 мм.