ИНСТРУКЦИЯ ПО УСТАНОВКЕ ПОДКРЫЛКА НА GREAT WALL Hover H6 2013-> н.в.

(ПЕРЕДНИЙ ЛЕВЫЙ) NLL.59.11.001

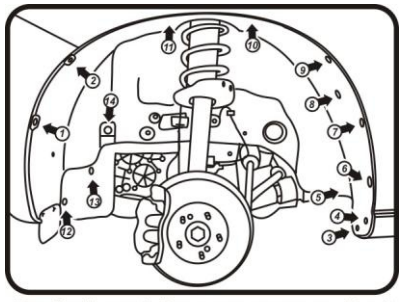

Передний левый. Демонтаж крепления. Рис. 1

(Рис.1)
*Выкрутить штатные саморезы **(1,2,3,4)**, извлечь пистоны **(5,6,7,8,9,10,11,12,13,14)**.*

(Рис.2)
*Взять подкрылок соответствующий арке крыла и поместить его внутрь колесной ниши. Заправить кромку подкрылка внутрь арки крыла. Совместить отверстия креплений и закрепить подкрылок штатными саморезами **(1,2,3,4)**, пистонами **(5,6,7,8,9,10,11,12,13,14)** и пистном **(15)**, саморезом **(16)** в указанном месте из комплекта поставки.*

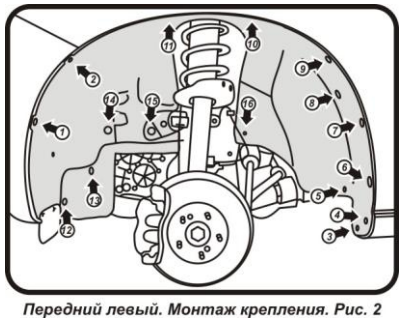

Передний левый. Монтаж крепления. Рис. 2

Поставляется в комплекте:
(15) – пистон 10мм импортный (TL 002) – 1шт;
(16) – саморез 4,2*16мм со сверлом (TL 011) – 1шт.

ИНСТРУКЦИЯ ПО УСТАНОВКЕ ПОДКРЫЛКА НА GREAT WALL Hover H6 2013-> н.в.

(ПЕРЕДНИЙ ЛЕВЫЙ) NLL.59.11.001

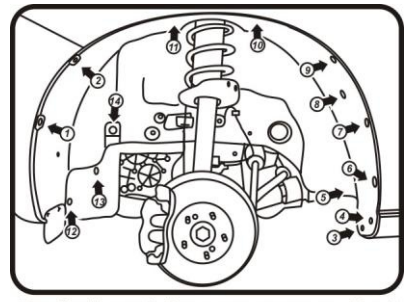

Передний левый. Демонтаж крепления. Рис. 1

(Рис.1)
*Выкрутить штатные саморезы **(1,2,3,4)**, извлечь пистоны **(5,6,7,8,9,10,11,12,13,14)**.*

(Рис.2)
*Взять подкрылок соответствующий арке крыла и поместить его внутрь колесной ниши. Заправить кромку подкрылка внутрь арки крыла. Совместить отверстия креплений и закрепить подкрылок штатными саморезами **(1,2,3,4)**, пистонами **(5,6,7,8,9,10,11,12,13,14)** и пистном **(15)**, саморезом **(16)** в указанном месте из комплекта поставки.*

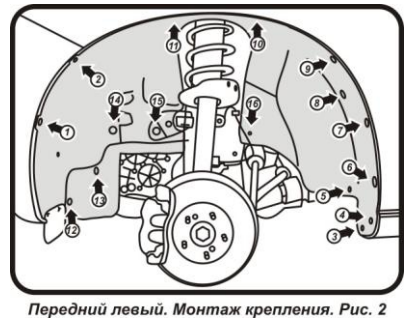

Передний левый. Монтаж крепления. Рис. 2

Поставляется в комплекте:
(15) – пистон 10мм импортный (TL 002) – 1шт;
(16) – саморез 4,2*16мм со сверлом (TL 011) – 1шт.

ИНСТРУКЦИЯ ПО УСТАНОВКЕ ПОДКРЫЛКА НА GREAT WALL Hover H6 2013-> н.в.

(ПЕРЕДНИЙ ЛЕВЫЙ) NLL.59.11.001

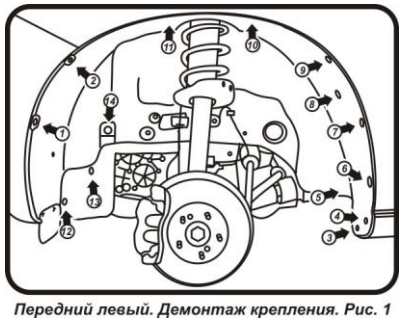

Передний левый. Демонтаж крепления. Рис. 1

(Рис.1)
*Выкрутить штатные саморезы **(1,2,3,4)**, извлечь пистоны **(5,6,7,8,9,10,11,12,13,14)**.*

(Рис.2)
*Взять подкрылок соответствующий арке крыла и поместить его внутрь колесной ниши. Заправить кромку подкрылка внутрь арки крыла. Совместить отверстия креплений и закрепить подкрылок штатными саморезами **(1,2,3,4)**, пистонами **(5,6,7,8,9,10,11,12,13,14)** и пистном **(15)**, саморезом **(16)** в указанном месте из комплекта поставки.*

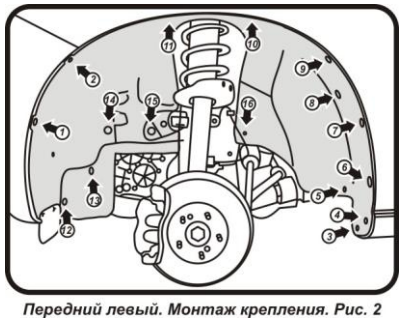

Передний левый. Монтаж крепления. Рис. 2

Поставляется в комплекте:
(15) – пистон 10мм импортный (TL 002) – 1шт;
(16) – саморез 4,2*16мм со сверлом (TL 011) – 1шт.

ИНСТРУКЦИЯ ПО УСТАНОВКЕ ПОДКРЫЛКА НА GREAT WALL Hover H6 2013-> н.в.

(ПЕРЕДНИЙ ЛЕВЫЙ) NLL.59.11.001

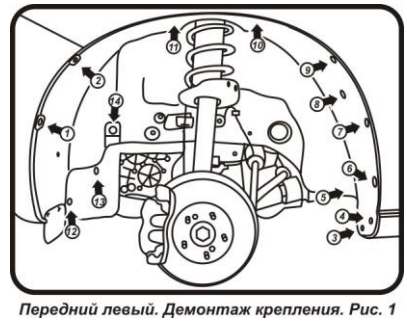

Передний левый. Демонтаж крепления. Рис. 1

(Рис.1)
*Выкрутить штатные саморезы **(1,2,3,4)**, извлечь пистоны **(5,6,7,8,9,10,11,12,13,14)**.*

(Рис.2)
*Взять подкрылок соответствующий арке крыла и поместить его внутрь колесной ниши. Заправить кромку подкрылка внутрь арки крыла. Совместить отверстия креплений и закрепить подкрылок штатными саморезами **(1,2,3,4)**, пистонами **(5,6,7,8,9,10,11,12,13,14)** и пистном **(15)**, саморезом **(16)** в указанном месте из комплекта поставки.*

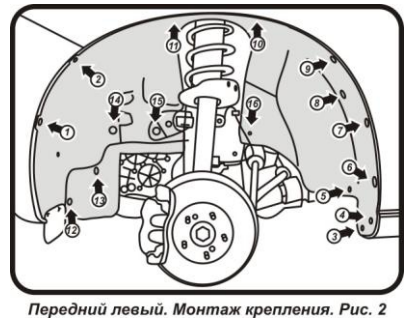

Передний левый. Монтаж крепления. Рис. 2

Поставляется в комплекте:
(15) – пистон 10мм импортный (TL 002) – 1шт;
(16) – саморез 4,2*16мм со сверлом (TL 011) – 1шт.