ИНСТРУКЦИЯ ПО УСТАНОВКЕ ПОДКРЫЛКА НА RENAULT Logan,2013→ н.в.
*(ЗАДНИЙ ЛЕВЫЙ)**NLL.41.31.003***

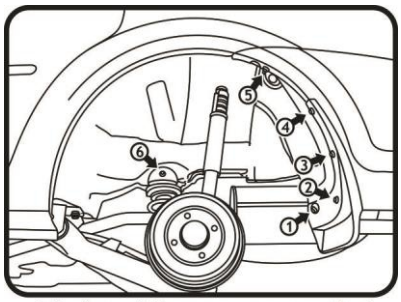

Задний левый. Демонтаж крепления. Рис.1

(Рис.1)
*Вывернуть саморезы **(1,2, 3, 4)**, ослабить саморез **(5)**.*
*Демонтировать резиновую заглушку **(6)**.*

(Рис.2)
Взять подкрылок, соответствующий арке крыла и поместить его внутрь колесной ниши.
Кромку подкрылка заправить за кромку крыла и бампера
Переднюю нижнюю часть кромки подкрылка ниже разреза вывести на кромку арки.
Заднюю часть кромки подкрылка вывести на кромку бампера.
*Совместить отверстия креплений и закрепить подкрылок саморезами **(1, 2, 3, 4)**, затянуть саморез **(5)**; пластиковым пистоном **(6)** и саморезом **(7,8)** из комплекта поставки.*

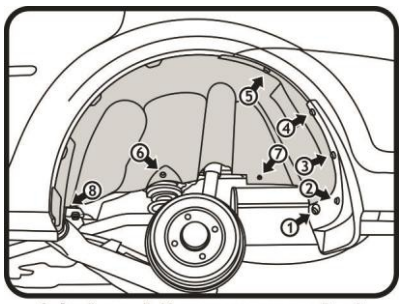

Задний левый. Монтаж крепления. Рис.2

Крепеж: (6) – Пистон Ф10 мм импортный TL 002 – 1шт.
(7,8) – Саморез 4,2х16 со сверлом TL 011 – 2шт.

ИНСТРУКЦИЯ ПО УСТАНОВКЕ ПОДКРЫЛКА НА RENAULT Logan,2013→ н.в.
*(ЗАДНИЙ ЛЕВЫЙ)**NLL.41.31.003***

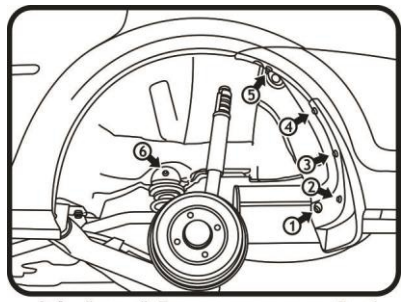

Задний левый. Демонтаж крепления. Рис.1

(Рис.1)
*Вывернуть саморезы **(1,2, 3, 4)**, ослабить саморез **(5)**.*
*Демонтировать резиновую заглушку **(6)**.*

(Рис.2)
Взять подкрылок, соответствующий арке крыла и поместить его внутрь колесной ниши.
Кромку подкрылка заправить за кромку крыла и бампера
Переднюю нижнюю часть кромки подкрылка ниже разреза вывести на кромку арки.
Заднюю часть кромки подкрылка вывести на кромку бампера.
*Совместить отверстия креплений и закрепить подкрылок саморезами **(1, 2, 3, 4)**, затянуть саморез **(5)**; пластиковым пистоном **(6)** и саморезом **(7,8)** из комплекта поставки.*

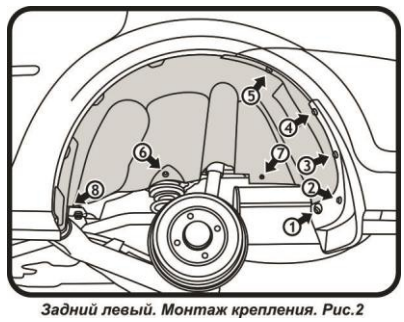

Задний левый. Монтаж крепления. Рис.2

Крепеж: (6) – Пистон Ф10 мм импортный TL 002 – 1шт.
(7,8) – Саморез 4,2х16 со сверлом TL 011 – 2шт.

ИНСТРУКЦИЯ ПО УСТАНОВКЕ ПОДКРЫЛКА НА RENAULT Logan,2013→ н.в.
*(ЗАДНИЙ ЛЕВЫЙ)**NLL.41.31.003***

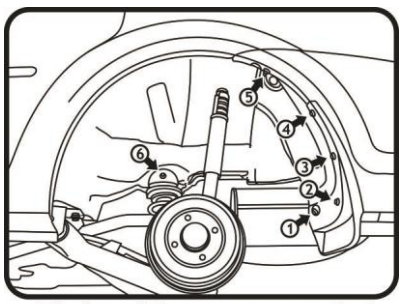

Задний левый. Демонтаж крепления. Рис.1

(Рис.1)
*Вывернуть саморезы **(1,2, 3, 4)**, ослабить саморез **(5)**.*
*Демонтировать резиновую заглушку **(6)**.*

(Рис.2)
Взять подкрылок, соответствующий арке крыла и поместить его внутрь колесной ниши.
Кромку подкрылка заправить за кромку крыла и бампера
Переднюю нижнюю часть кромки подкрылка ниже разреза вывести на кромку арки.
Заднюю часть кромки подкрылка вывести на кромку бампера.
*Совместить отверстия креплений и закрепить подкрылок саморезами **(1, 2, 3, 4)**, затянуть саморез **(5)**; пластиковым пистоном **(6)** и саморезом **(7,8)** из комплекта поставки.*

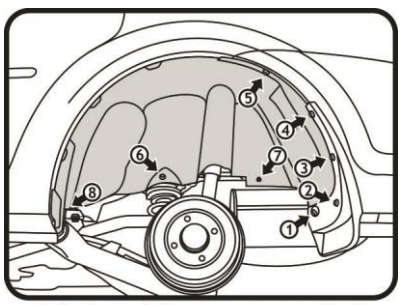

Задний левый. Монтаж крепления. Рис.2

Крепеж: (6) – Пистон Ф10 мм импортный TL 002 – 1шт.
(7,8) – Саморез 4,2х16 со сверлом TL 011 – 2шт.

ИНСТРУКЦИЯ ПО УСТАНОВКЕ ПОДКРЫЛКА НА RENAULT Logan,2013→ н.в.
*(ЗАДНИЙ ЛЕВЫЙ)**NLL.41.31.003***

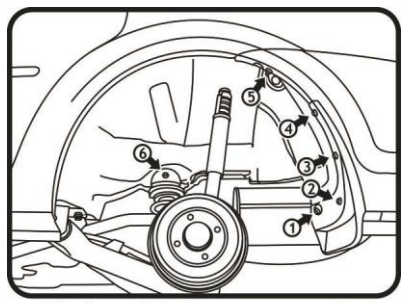

Задний левый. Демонтаж крепления. Рис.1

(Рис.1)
*Вывернуть саморезы **(1,2, 3, 4)**, ослабить саморез **(5)**.*
*Демонтировать резиновую заглушку **(6)**.*

(Рис.2)
Взять подкрылок, соответствующий арке крыла и поместить его внутрь колесной ниши.
Кромку подкрылка заправить за кромку крыла и бампера
Переднюю нижнюю часть кромки подкрылка ниже разреза вывести на кромку арки.
Заднюю часть кромки подкрылка вывести на кромку бампера.
*Совместить отверстия креплений и закрепить подкрылок саморезами **(1, 2, 3, 4)**, затянуть саморез **(5)**; пластиковым пистоном **(6)** и саморезом **(7,8)** из комплекта поставки.*

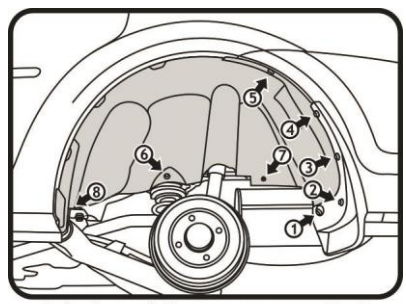

Задний левый. Монтаж крепления. Рис.2

Крепеж: (6) – Пистон Ф10 мм импортный TL 002 – 1шт.
(7,8) – Саморез 4,2х16 со сверлом TL 011 – 2шт.