ИНСТРУКЦИЯ ПО УСТАНОВКЕ ПОДКРЫЛКА НА CITROEN JUMPER 2006 -> *(ПЕРЕДНИЙ ПРАВЫЙ)*
NLL.10.18.002

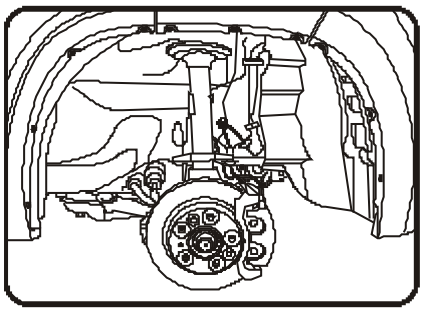

(Рис.1)

Передний правый. Демонтаж крепления. Рис.1

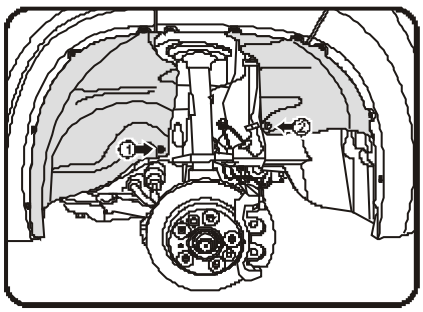

(Рис.2)
Взять подкрылок соответствующий арке крыла и поместить его внутрь колесной ниши. Заправить кромку подкрылка под борт крыла. Закрепить подкрылок саморезами ***(1,2).***

Передний правый. Монтаж крепления. Рис.2

Поставляется в комплекте:
Крепеж (1,2) – саморез оксидированный, черный 16 мм.

ИНСТРУКЦИЯ ПО УСТАНОВКЕ ПОДКРЫЛКА НА CITROEN JUMPER 2006 -> *(ПЕРЕДНИЙ ПРАВЫЙ)*
NLL.10.18.002

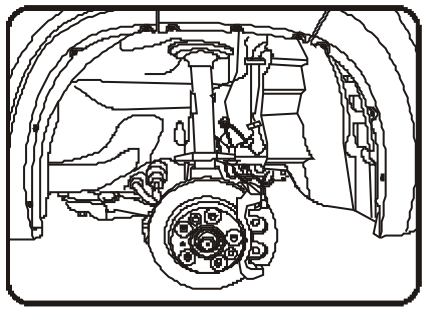

(Рис.1)

Передний правый. Демонтаж крепления. Рис.1

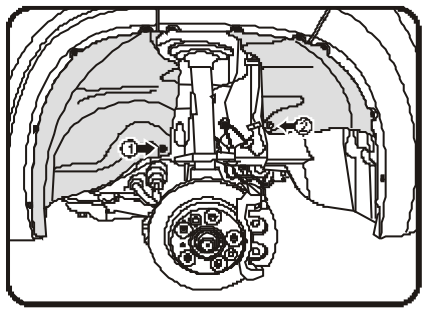

(Рис.2)
Взять подкрылок соответствующий арке крыла и поместить его внутрь колесной ниши. Заправить кромку подкрылка под борт крыла. Закрепить подкрылок саморезами ***(1,2).***

Передний правый. Монтаж крепления. Рис.2

Поставляется в комплекте:
Крепеж (1,2) – саморез оксидированный, черный 16 мм.

ИНСТРУКЦИЯ ПО УСТАНОВКЕ ПОДКРЫЛКА НА CITROEN JUMPER 2006 -> *(ПЕРЕДНИЙ ПРАВЫЙ)*
NLL.10.18.002

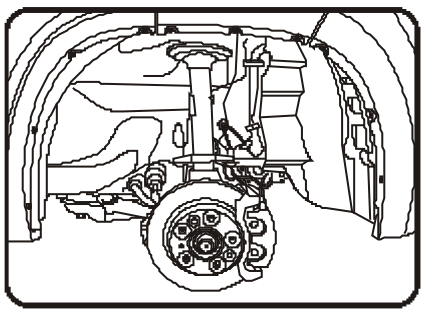

(Рис.1)

Передний правый. Демонтаж крепления. Рис.1

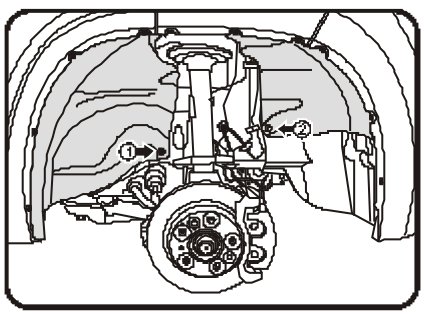

(Рис.2)
Взять подкрылок соответствующий арке крыла и поместить его внутрь колесной ниши. Заправить кромку подкрылка под борт крыла. Закрепить подкрылок саморезами ***(1,2).***

Передний правый. Монтаж крепления. Рис.2

Поставляется в комплекте:
Крепеж (1,2) – саморез оксидированный, черный 16 мм.

ИНСТРУКЦИЯ ПО УСТАНОВКЕ ПОДКРЫЛКА НА CITROEN JUMPER 2006 -> *(ПЕРЕДНИЙ ПРАВЫЙ)*
NLL.10.18.002

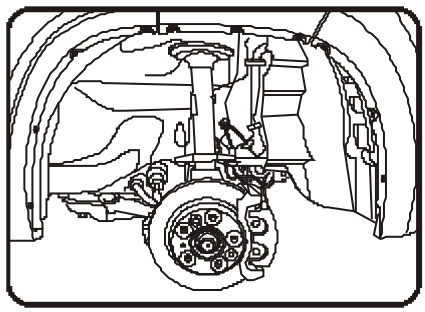

(Рис.1)

Передний правый. Демонтаж крепления. Рис.1

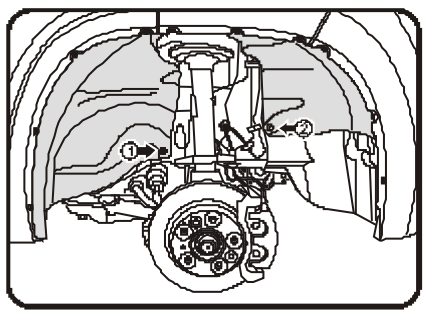

(Рис.2)
Взять подкрылок соответствующий арке крыла и поместить его внутрь колесной ниши. Заправить кромку подкрылка под борт крыла. Закрепить подкрылок саморезами ***(1,2).***

Передний правый. Монтаж крепления. Рис.2

Поставляется в комплекте:
Крепеж (1,2) – саморез оксидированный, черный 16 мм.