ИНСТРУКЦИЯ ПО УСТАНОВКЕ ПОДКРЫЛКА НА OPEL ASTRA H седан *(ЗАДНИЙ ПРАВЫЙ)*

NLL.37.21.004

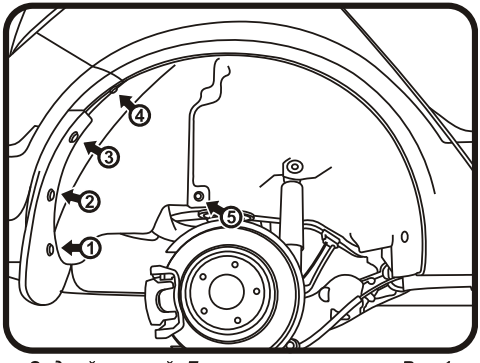

Задний правый. Демонтаж крепления. Рис.1

(Рис.1)
*Выкрутить штатную пластиковую гайку **(5)**. Выкрутить саморезы **(1,4)** и саморезы **(2,3)** если установлен брызговик.*

(Рис.2)
*Взять подкрылок, соответствующий арке крыла и поместить его внутрь колесной ниши. Заправить кромку подкрылка под борт крыла. Совместить отверстия креплений и закрепить подкрылок штатной пластиковой гайкой **(5)**, саморезами **(1,4)**, саморезами **(3,2)** если установлен брызговик и саморезами **(6,7)**.*

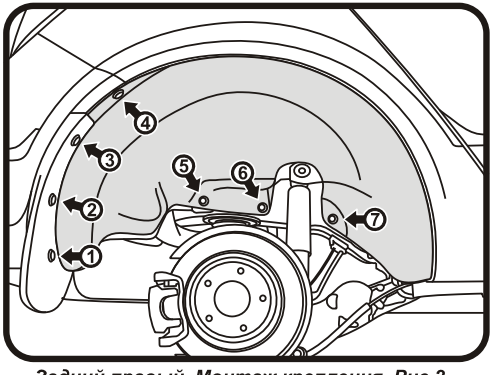

Задний правый. Монтаж крепления. Рис.2

Поставляется в комплекте: Крепеж: (3,4,5) – саморез оксидированный, черный 16 мм. (2) пластиковый пистон 6мм.