ИНСТРУКЦИЯ ПО УСТАНОВКЕ ПОДКРЫЛКА НА CITROEN JUMPER 2006 -> *(ПЕРЕДНИЙ ЛЕВЫЙ)*
NLL.10.18.001

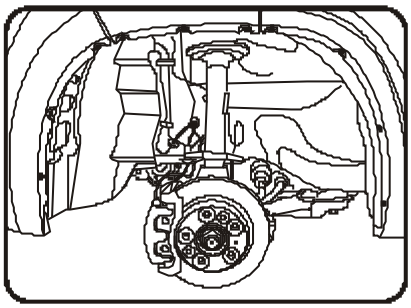

Передний левый. Демонтаж крепления. Рис.1

(Рис.1)

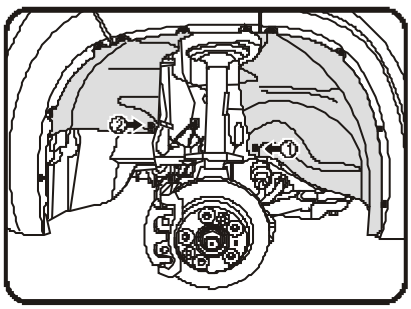

Передний левый. Монтаж крепления. Рис.2

(Рис.2)
Взять подкрылок соответствующий арке крыла и поместить его внутрь колесной ниши. Заправить кромку подкрылка под борт крыла. Закрепить подкрылок саморезами ***(1,2).***

Поставляется в комплекте:
Крепеж (1,2) – саморез оксидированный, черный 16 мм.

ИНСТРУКЦИЯ ПО УСТАНОВКЕ ПОДКРЫЛКА НА CITROEN JUMPER 2006 -> *(ПЕРЕДНИЙ ЛЕВЫЙ)*
NLL.10.18.001

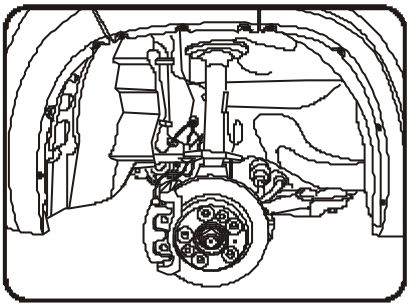

Передний левый. Демонтаж крепления. Рис.1

(Рис.1)

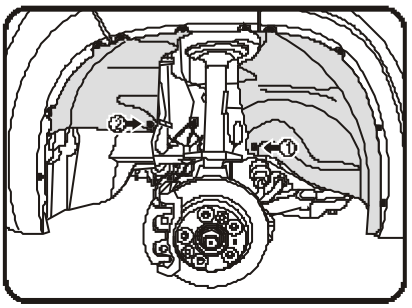

Передний левый. Монтаж крепления. Рис.2

(Рис.2)
Взять подкрылок соответствующий арке крыла и поместить его внутрь колесной ниши. Заправить кромку подкрылка под борт крыла. Закрепить подкрылок саморезами ***(1,2).***

Поставляется в комплекте:
Крепеж (1,2) – саморез оксидированный, черный 16 мм.

ИНСТРУКЦИЯ ПО УСТАНОВКЕ ПОДКРЫЛКА НА CITROEN JUMPER 2006 -> *(ПЕРЕДНИЙ ЛЕВЫЙ)*
NLL.10.18.001

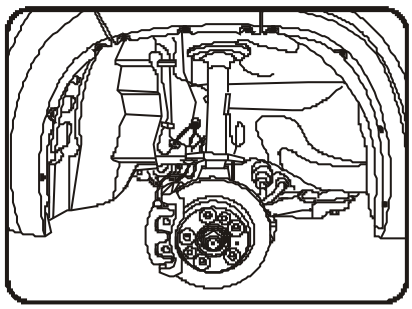

Передний левый. Демонтаж крепления. Рис.1

(Рис.1)

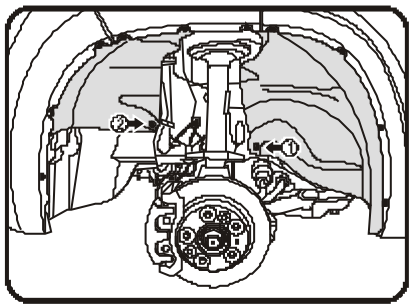

Передний левый. Монтаж крепления. Рис.2

(Рис.2)
Взять подкрылок соответствующий арке крыла и поместить его внутрь колесной ниши. Заправить кромку подкрылка под борт крыла. Закрепить подкрылок саморезами ***(1,2).***

Поставляется в комплекте:
Крепеж (1,2) – саморез оксидированный, черный 16 мм.

ИНСТРУКЦИЯ ПО УСТАНОВКЕ ПОДКРЫЛКА НА CITROEN JUMPER 2006 -> *(ПЕРЕДНИЙ ЛЕВЫЙ)*
NLL.10.18.001

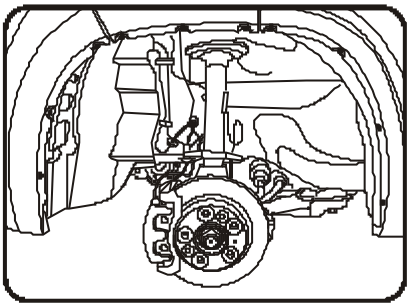

Передний левый. Демонтаж крепления. Рис.1

(Рис.1)

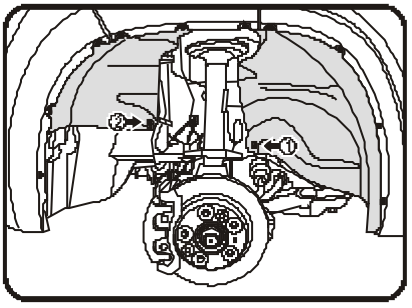

Передний левый. Монтаж крепления. Рис.2

(Рис.2)
Взять подкрылок соответствующий арке крыла и поместить его внутрь колесной ниши. Заправить кромку подкрылка под борт крыла. Закрепить подкрылок саморезами ***(1,2).***

Поставляется в комплекте:
Крепеж (1,2) – саморез оксидированный, черный 16 мм.