# ИНСТРУКЦИЯ ПО УСТАНОВКЕ ПОДКРЫЛКА НА TOYOTA COROLLA ‘07 *(ЗАДНИЙ ПРАВЫЙ)*

# NLL.48.15.004

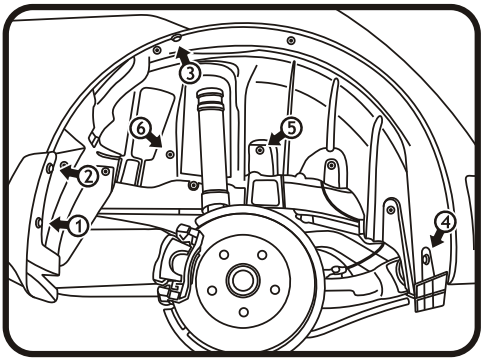


***Задний правый. Демонтаж крепления. Рис.1***

**(Рис.1)**
*Выкрутить штатные саморезы **(1,2)**, демонтировать пластиковые пистоны **(3,4)** и пластиковые гайки **(5,6)**.*

**(Рис.2)**
*Взять подкрылок соответствующий арке крыла и поместить его внутрь колесной ниши.*

*Заправить кромку подкрылка внутрь арки крыла. Заднюю часть кромки вывести на торец бампера под брызговик. Переднюю часть завести на торец порога под пластиковую защиту и брызговик.*

*Совместить отверстия креплений и закрепить подкрылок гайками **(5,6)**, штатными саморезами **(1,2)** и пластиковыми пистонами **(3,4)**.*

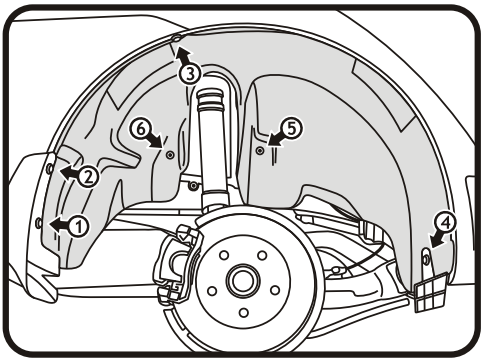


***Задний правый. Монтаж крепления. Рис.2***

**Поставляется в комплекте:**
**Крепеж: (4) – пластиковый пистон 6 мм. отеч.**
**(5,6) – гайка М6 с шайбой d 6 мм.**