ИНСТРУКЦИЯ ПО УСТАНОВКЕ ПОДКРЫЛКА НА NISSAN X-TRAIL T-31 2007->

(ПЕРЕДНИЙ ЛЕВЫЙ)

NLL.36.20.001

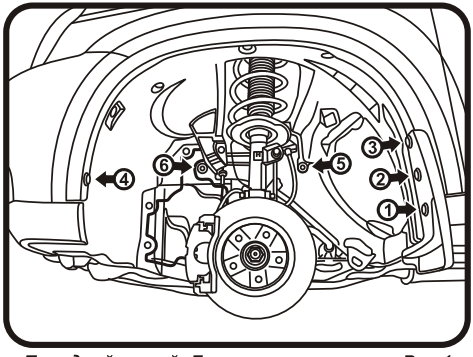

Передний левый. Демонтаж крепления. Рис.1

(Рис.1)

Вывернуть саморезы крепления брызговика ***(1,2,3,4),*** *демонтировать пистоны* ***(5,6).***

(Рис.2)

Взять подкрылок, соответствующий арке крыла и поместить его внутрь колесной ниши. Заправить кромку подкрылка между пластиковым кожухом колесной ниши и накладкой арки. Совместить отверстия креплений и закрепить подкрылок штатными саморезами ***(1,2,3,4)*** *и пластиковыми пистонами* ***(5,6)*** *из комплекта поставки.*

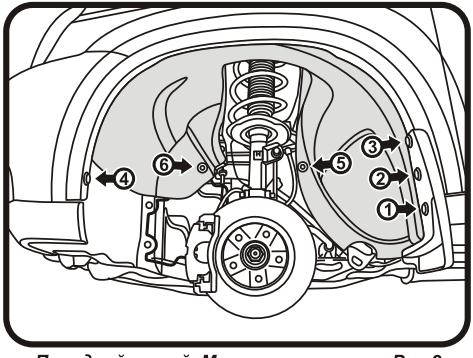

Передний левый. Монтаж крепления. Рис.2

Поставляется в комплекте:

Крепеж: (5,6) – пластиковый пистон 8 мм. иномар.