ЗУБР
ПРОФЕССИОНАЛ

Наковальни стальные
однорогие

Надежный инструмент
с закалкой по ГОСТу гарантирует уверенность
и профессиональный результат
при сложных кузнечных работах.

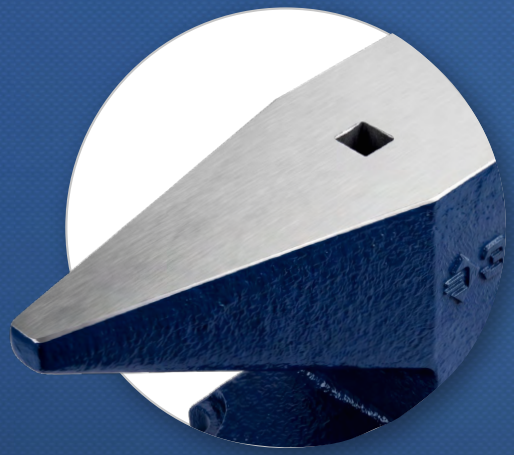

**Изготовлены
из стали С35Л**

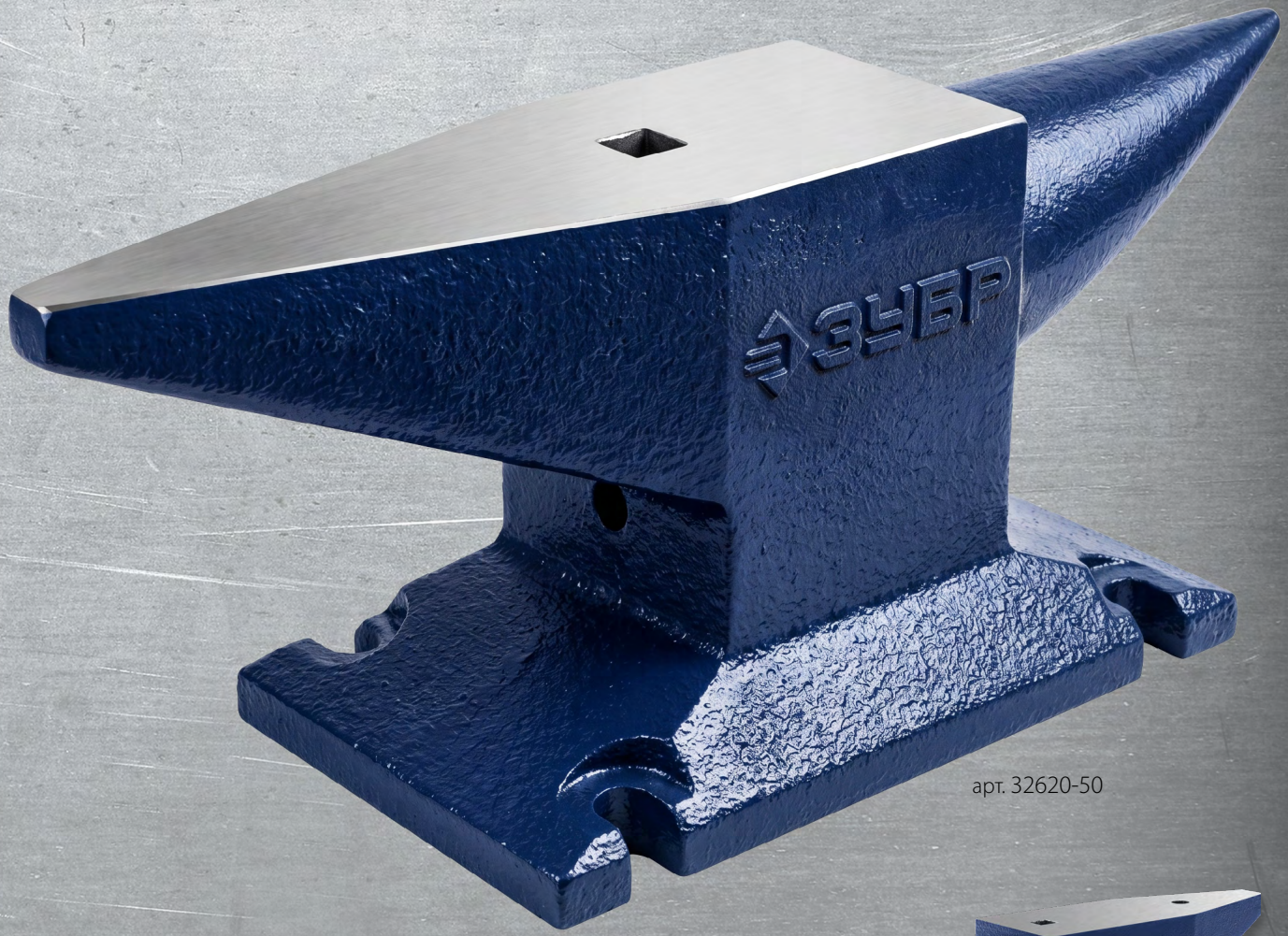

арт. 32620-50



арт. 32620-3



арт. 32620-5



арт. 32620-10



арт. 32620-30

Наковальни стальные
однорогие

ЗУБР ПРОФЕССИОНАЛ



Твердость рабочей части
НВ 340–477

ГОСТ 11435





Поверхность закалена
на глубину 0.8–1.5 мм



арт. 32620-50

Круглое отверстие
позволяет устанавливать дополнительные приспособления и использовать его с пробойником

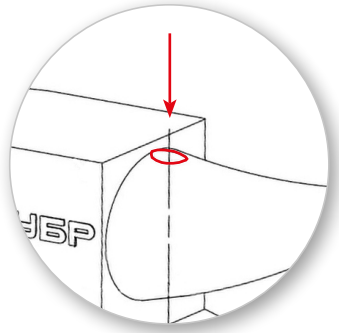



Квадратное отверстие на лицевой части
позволяет устанавливать дополнительные приспособления

Мощное устойчивое основание

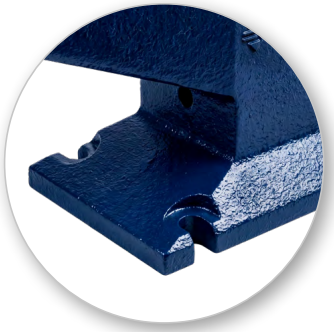

Наковальни стальные
однорогие

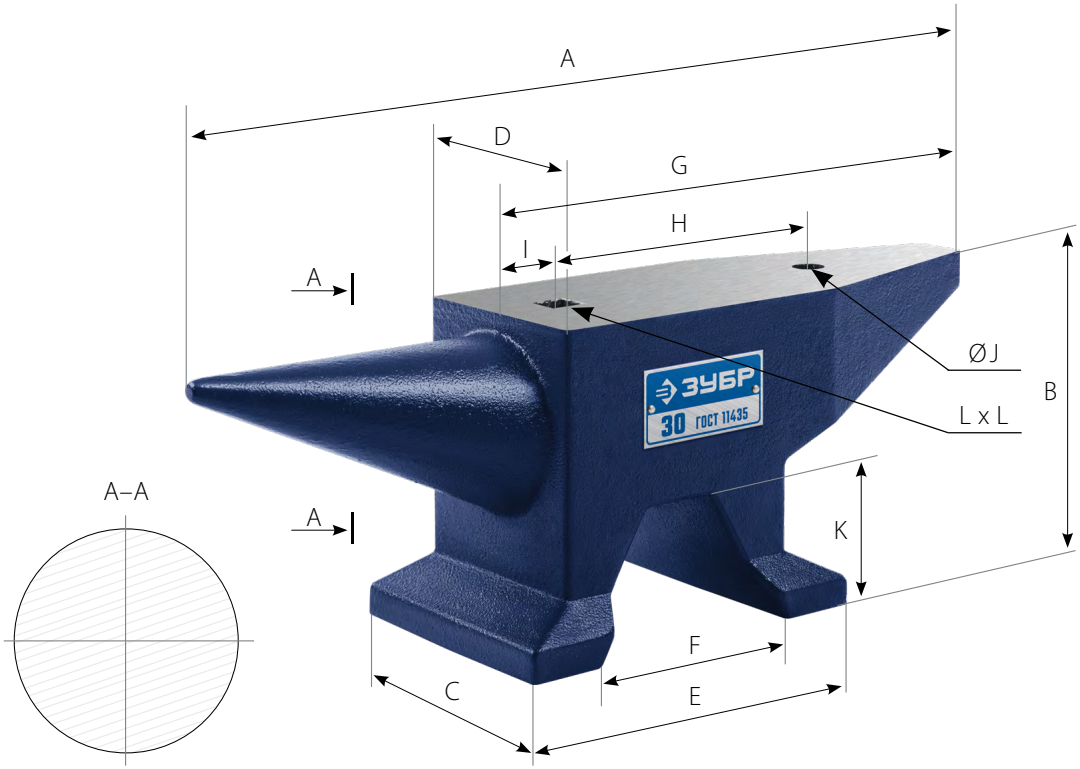

Размер, мм*

	A	B	C	D	E	F	G	H	I	K	J	L
32620-3	**215**	**79**	**65**	**53**	**95**	**60**	**145**	**81**	**19**	**38**	**9**	**8**
32620-5	**271**	**98**	**82**	**65**	**118**	**71**	**181**	**100**	**22**	**44**	**10**	**10**
32620-10	**349**	**122**	**105**	**83**	**151**	**94**	**231**	**126**	**31**	**52**	**14**	**14**
32620-30	**458**	**170**	**148**	**117**	**213**	**127**	**329**	**181**	**42**	**74**	**18**	**20**

* Размеры для арт. 32620-50 – см. на следующем листе.

Тип упаковки: картонная коробка
Для арт. 32620-3, 32620-5, 32620-10

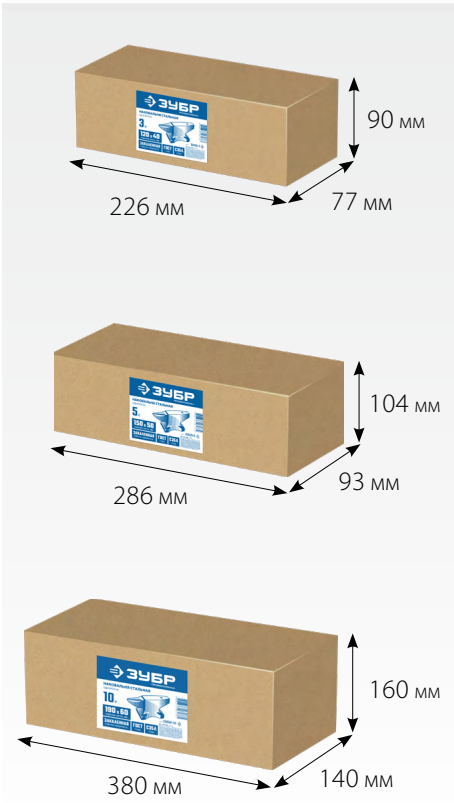

Тип упаковки: деревянный ящик
арт. 32620-30



Тип упаковки: картонная переноска
арт. 32620-50



Масса, кг	Рабочая часть, мм	Габариты, мм	Материал	Артикул
3	145 x 53	215 x 65 x 79	сталь С35Л	32620-3
5	181 x 65	271 x 82 x 98		32620-5
10	231 x 83	349 x 105 x 122		32620-10
30	329 x 117	458 x 148 x 170		32620-30
50	410 x 137	620 x 176 x 190		32620-50

Размеры для наковальни арт. 32620-50

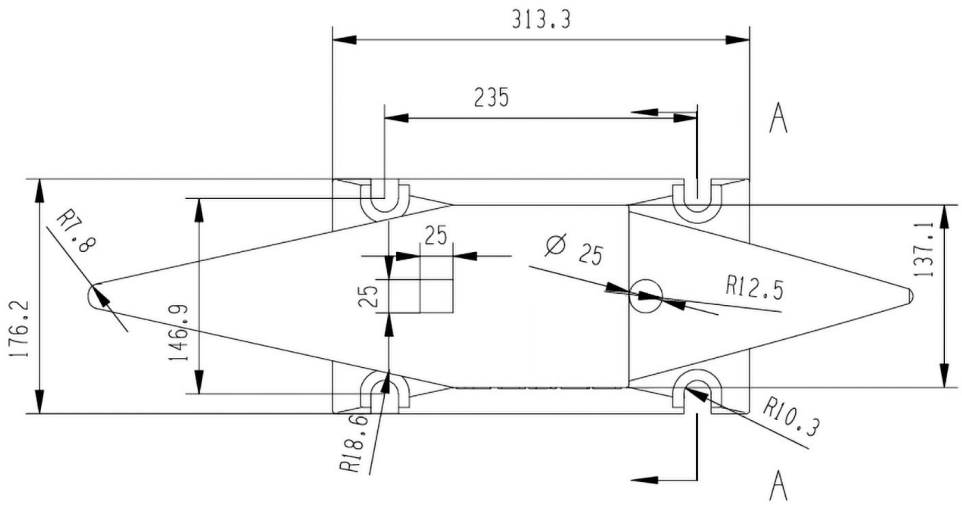

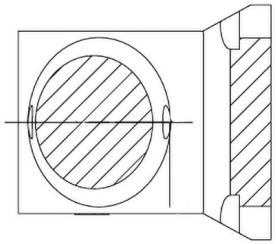

A - A

