СТРАХОВОЧНЫЕ ПРИВЯЗИ

Руководство по эксплуатации

Модели: 11580, 11591, 11593

⚠ ВНИМАНИЕ

Деятельность, связанная с использованием средств индивидуальной защиты от падения с высоты, потенциально опасна! Перед использованием СИЗ Вы обязаны:

- Прочитать и понять инструкцию по эксплуатации.
- Прочитать обучающий курс по применению СИЗ от падения с высоты под руководством квалифицированного инструктора.
- Познакомиться с потенциальными возможностями и ограничениями по применению СИЗ от падения с высоты.
- Осознать и принять к сведению вероятность возникновения рисков, связанных с применением оборудования. Игнорирование этих предупреждений может привести к серьезным травмам.

ОБЩИЙ ВИД И СОСТАВНЫЕ ЧАСТИ ПРИВЯЗЕЙ

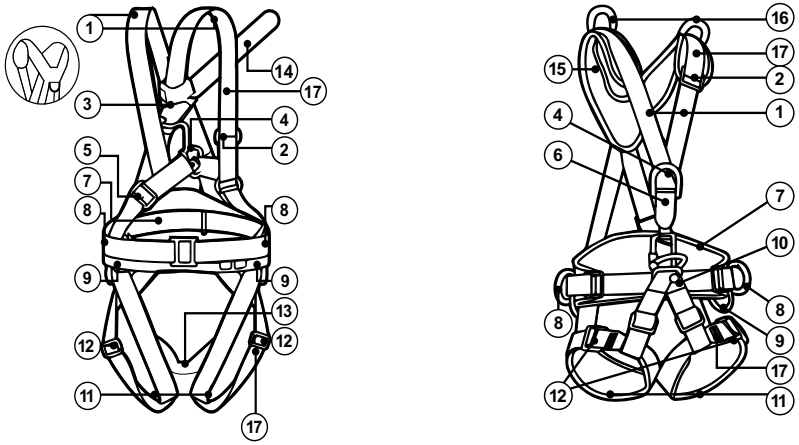

рис. 1

1. Плечевые лямки (обхваты);
2. Пряжка для регулировки длины плечевых лямок;
3. Спинная страховочная точка А (Арт.: 11580, 11591, 11593);
4. Грудная страховочная точка А (Арт.: 11591, 11593,);
5. Пряжка для регулировки высоты спинной точки (Арт.: 11580, 11591, 11593);
6. Звено, соединяющее плечевые лямки и пояс (Арт.: 11591);
7. Пояс с кушаком;
8. Боковые точки на кушаке для позиционирования;
9. Петли для развески снаряжения;
10. Текстильная петля для подключения карабинов и тяги, соединяющие кушак и ножные обхваты (Арт.: 11591);
11. Ножные обхваты с накладками (Арт.: 11591) и без них (Арт.: 11580, 11593);
12. Пряжки для регулировки объема ножных обхватов;
13. Перемычка для седалища между ножными обхватами (Арт.: 11580, 11593);
14. Удлинитель спинной страховочной точки;
15. Спинной компенсатор (Арт.: 11591);
16. Разгрузочные точки;
17. Индикаторы срыва работника.

ТИПЫ КРЕПЕЖНЫХ ТОЧЕК

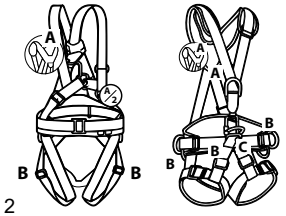

рис. 2

⚠ ВНИМАНИЕ

Наличие и количество точек крепления зависит от модели.

Точки А – страховочная точка. Расположена на груди или спине для остановки падения.

Точки В – для позиционирования в рабочем положении. Расположены на поясе.

Точка С – брюшная точка на кушаке для позиционирования в положении сидя и закрепления различных устройств для перемещения по канату.

Назначение и область применения

Привязи **ЗУБР** являются средством индивидуальной защиты (далее СИЗ) от падения с высоты – средством, входящим в состав удерживающих или страховочных систем, а также систем позиционирования, систем доступа и систем спасения и эвакуации. Выдерживаемая нагрузка 15 кН.

Удерживающая система – система ограничения движения на высоте, предназначенная для предотвращения попадания работника в зону риска падения и состоящая из удерживающие привязи, присоединяемой подсистемы для ограничения движения и анкерного устройства крепления (рис.3–5).

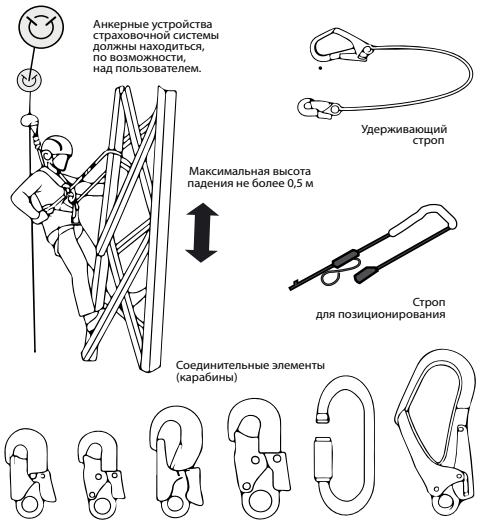

рис. 3

Страховочная система – система безопасной остановки падения, состоящая из страховочной привязи и присоединяемой соединительно-амортизирующей подсистемы, соединяющей привязь и анкерное устройство крепления.

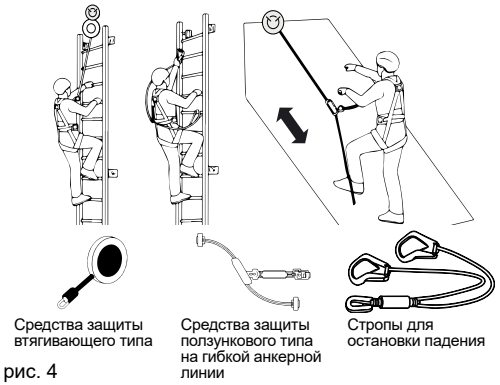

рис. 4

Страховочная привязь – компонент страховочной системы, состоящий из лент, пряжек и других элементов, (см. рис. 1) для охвата тела с целью предотвращения или остановки падения.

Удерживающая привязь – компонент удерживающей системы для охвата тела, с целью недопущения попадания работника в зоны, где существует риск падения с высоты.

Привязь для положения сидя – компонент удерживающей системы, применяемый для удобного расположения в рабочей позиции, где требуется низкая точка крепления.

Соединительно-амортизирующая подсистема – элемент, связывающий между собой привязь и анкерное устройство, обеспечивающий остановку падения и поглощение силы, возникающей при остановке падения, до приемлемых величин.

Анкерное устройство – компонент страховочной системы, присоединенный к прочной поверхности.

Основные положения и ограничения по эксплуатации

Эксплуатация привязей в страховочных и удерживающих системах, в системах доступа и позиционирования в рабочем положении, системах спасения и эвакуации должна осуществляться в соответствии с Инструкцией по применению привязей и Правилами по охране труда при работе на высоте, действующими на территории РФ и Единого Таможенного Союза или же нормативными документами, действующими на территории государства, где используются указанные СИЗ. Работы на высоте и верхолазные работы, относящиеся к работам с повышенной травмоопасностью, должны осуществляться работниками старше 18 лет, имеющими медицинский допуск к данному виду работ. СИЗ от падения с высоты могут применяться только лицами, прошедшими специальную подготовку, или под непосредственным контролем такого специалиста.

Безопасность человека зависит от способности выбирать правильное специализированное оборудование, в зависимости от типа и условий выполняемых работ; от умений и навыков корректного использования СИЗ; совместимости используемых СИЗ (совместимость – правильное взаимодействие в процессе использования СИЗ). Несовместимое снаряжение может привести к непроизвольному выстегиванию, разрушению или нарушению страховки другими видами снаряжения. Проверяйте совместимость страховочной точки на привязи и соединительных элементов, соединительных элементов и анкерной системы (См. 1–3).



рис. 5

Каждое СИЗ от падения с высоты имеет ограничения по использованию. Не допускается использовать СИЗ от падения с высоты вне пределов применимых к нему ограничений, либо использовать не в соответствии с его прямым назначением. Подбирайте СИЗ от падения с высота в зависимости от условий и типа проводимых работ (см. рис. 1–2). Точки присоединения соединительно-амортизирующей системы, а также системы позиционирования (см. рис. 1–2). Во время эксплуатации все компоненты системы обеспечения безопасности следует оберегать от попадания масел, кислот, растворителей и прочих химически активных веществ. Оберегать от воздействия острых предметов и поверхностей с острыми краями, абразивными веществами, и любого другого воздействия, снижающего прочностные характеристики материалов, из которых изготовлено СИЗ.

⚠ ВНИМАНИЕ

При выполнении работ с возможным кратковременным термическим воздействием на СИЗ (открытое плкамя, искры) следует использовать огнеупорные стропы, совместно с огнеупорными привязями. При выполнении работ во взрывоопасной среде необходимо использовать специальные искробезопасные стропы совместно с искробезопасными привязями.

Для уменьшения риска травмирования работника, оставшегося в состоянии зависания в страховочной системе после остановки падения, должен быть предусмотрен план эвакуационных мероприятий, позволяющих в максимально короткий срок (не более 10 минут) освободить его от зависания.

Любые изменения конструкции изделия, а также дополнения, модификации или ремонт, не санкционированные **ЗУБР**, не допустимы, т. к. существует риск понизить уровень безопасности СИЗ от падения с высоты.

Подготовка к работе

Перед каждым использованием СИЗ от падения с высоты все элементы системы должны пройти тщательную визуальную и тактильную проверку с целью убедиться в том, что они находятся в рабочем состоянии и действуют должным образом. Перед каждым применением привязей необходимо проверить ремни, регулировочные пряжки, а также швы на предмет отсутствия механических, тепловых или химических повреждений. Особое внимание следует обратить на индикатор срыва, а также на разорванные нити. Проверяйте места соединения СИЗ с другими элементами системы. Перед и во время использования контролируйте корректное расположение элементов системы друг относительно друга, контролируйте отсутствие самопроизвольного раскрытия пряжек (способы заправки ленты в пряжках представлен на рис. 4), а также оберегайте изделия от химического и механического повреждения. В результате проверки привязей обращать внимание на отсутствие сколов на металлической фурнитуре. При обнаружении сколов более 1 мм использование привязей запрещено! В случае, если СИЗ оказалось задействованным для остановки падения или не удовлетворило проверке перед использованием, выведите его из эксплуатации до тех пор, пока не будет письменного подтверждения компетентного лица о возможности дальнейшего применения данного СИЗ от падения с высоты. В случае возникновения сомнений относительно состояния изделия обратитесь за консультацией к производителю или компетентному лицу.

Порядок работы

Перед использованием наденьте привязь. Размеры привязей **ЗУБР** (величина обхвата талии, обеспечиваемая ремнем) L: 1140–1440 мм. Порядок надевания привязей см. на рис. 7 и 8.

Надевание привязи на примере «11593»

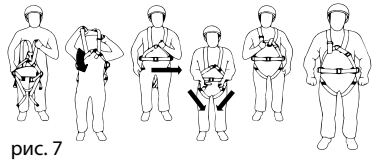

рис. 7

Надевание привязи на примере «11591»

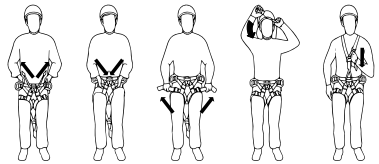

рис. 8

Затяните ремни пояса и ножных обхватов. Отрегулируйте привязь на туловище, правильно расположив страховочные точки на уровне груди и спины. При использовании все СИЗ от падения с высоты должны быть собраны в единую систему, зафиксированы соединительно-амортизирующей подсистемой к анкерному устройству. Располагайте анкерное устройство над пользователем для сведения к минимуму как самой возможности падения, так и расстояния возможного падения. В случае невозможности расположения анкерного устройства над пользователем, для обеспечения безопасного проведения высотных работ необходимо убедиться в наличии свободного пространства под пользователем для избегания столкновения работника с поверхностью или иными предметами. Расчет высоты свободного пространства приводится в Инструкции к стропам.



рис. 6

Позиционирование на канатах в положении сидя

В системах канатного доступа применяется страховочная привязь, совмещенная с привязью для положения сидя. Средства остановки падения присоединяются к грудной или спинной точке крепления, маркированной буквой А. Устройства для подъема (зажимы) и устройства для спуска – к точке крепления, расположенной в районе живота.



рис. 9

Условия транспортирования, хранения и утилизации

Гарантийный срок хранения 5 лет с даты производства. Гарантийный срок эксплуатации 2 года. Срок службы не более 5 лет с даты ввода в эксплуатацию. Особых условий утилизации не требует. Хранить в сухом, очищенном от загрязнения виде, вдали от отопительных приборов и прямых солнечных лучей. Не допускается хранение привязи в одном помещении с химически активными веществами (бензин, керосин, масла, кислоты и т. д.). Привязь можно мыть в теплой воде с нейтральным мыльным раствором (хозяйственное мыло). После очистки привязь сушить естественным путем, вдали от источников тепла, прямых солнечных лучей. Чистка химически активными веществами запрещена! Действительный срок службы изделия зависит от множества факторов: таких как интенсивность и частота использования, воздействие окружающей среды, компетентность пользователя, условия хранения и ухода за СИЗ от падения с высоты, окончание срока хранения и пр. Действительный срок службы изделия заканчивается, когда возникает один из факторов, перечисленных в разделе «Периодические инспекции и выбраковка СИЗ от падения с высоты». Гарантия не распространяется на следующие случаи: нормальный износ и старение, изменение конструкции или переделка изделия, неправильное хранение и плохой уход, повреждения, наступившие в результате несчастного случая или по небрежности, нарушение правил хранения, транспортировки, а также использование изделия не по назначению, в случае отсутствия идентификационных маркировок производителя, при наличии следов механического, химического и теплового воздействия.

⚠ ВНИМАНИЕ

При особых обстоятельствах, срок службы может сократиться до одного использования, например, в следующих случаях: при работе с агрессивными химическими веществами, при экстремальных температурах, при контакте с острыми гранями, после сильных рывков или больших нагрузок и т. п.

По вопросам гарантии обращайтесь в уполномоченную организацию: ЗАО «ЗУБР ОВК» 141002, Россия, Московская область, г. Мытищи-2, а/я 36

Периодические инспекции и выбраковка СИЗ от падения с высоты

Согласно Приказа Минтруда России от 16.11.2020г. №782н «Об утверждении Правил по охране труда при работе на высоте».

Свидетельство о приемке:

Страховочные привязи: 11580, 11591, 11593
(нужное обвести)
Из огнеупорного материала
Из искробезопасного материала

ТР ТС 019/2011
ГОСТ Р ЕН 358-2008
ГОСТ Р ЕН 361-2008
ГОСТ Р EN 358-2021
ГОСТ Р 58194-2018/EN 813:2008
ТУ 13.92.29.140-001-01998294-2021
ТУ 8786-001-01998294-2016

Изготовлено в РФ по заказу ЗАО «ЗУБР ОВК», 141002, Московская обл., г. Мытищи-2, а/я 36. Изготовитель: ООО «ПОТЕНЦИАЛ ЛАПТЕВО» 606137, Нижегородская обл., Павловский р-н, д. Лаптево, ул. Заводская, д.1«Д». Модель 11580 соответствует модели «СП-03»; модель 11591 соответствует модели «СП-10»; модель 11593 соответствует модели «СП-04-01». Уполномоченная организация по вопросам качества на территории РФ: ЗАО «ЗУБР ОВК» 141002, Московская обл, г. Мытищи-2, а/я 36. U: 250888