- при попадании в оборудование посторонних предметов, например, песка, камней, материалов или веществ, не являющихся отходами, сопровождающими применение по назначению;
- при сильном внешнем и внутреннем загрязнении изделия;
- при повреждении изделия вследствие несоблюдения правил хранения и транспоритровки, указанных руководстве по эксплуатации;
- после попыток самостоятельного вскрытия, ремонта, внесения конструктивных внесения конструктивных изменений.

Неисправность	Причины и действия по устранению			
Стойка не поднимает номинальный груз	А	Б		Г
Стойка опускается под воздействием груза	А			
Масло просачивается из-под заглушки			В	
Неустойчивая работа насоса		Б		Г
Стойка не поднимается на максимальную высоту		Б		Г

А. Неплотно закрыт перепускной клапан. Закройте перепускной клапан плотнее (но не сорвите его).

Б. Низкий уровень масла в домкрате. Заполните резервуар гидравлическим маслом до нижнего края маслозаправочного отверстия (см. ч. «Добавление масла»).

В. Переполнен масляный резервуар. Извлеките заглушку и слейте излишек масла.

Г. В системе воздух (см. ч. «Удаление воздуха из системы»).

Примечание: в силу технической сложности изделия, критерии предельных состояний и состояние критического отказа не могут быть определены пользователем самостоятельно. В случае явной или предполагаемой неисправности обратитесь к приведенной выше таблице. Если неисправности в перечне не оказалось или Вы не смогли устранить ее, обратитесь в специализированный сервисный центр. Заключение о предельном состоянии изделия или его частей, а также о критическом отказе оборудования сервисный центр выдает в форме соответствующего Акта.

Наименование	**Трансмиссионная стойка**
Артикул	**43061-0,5**
Дата покупки	«____»_____20___г.
Торговая организация, ее адрес	_____ _____ _____ _____ _____/_____/ (подпись продавца) (М.П.)

Прибор получен в исправном состоянии и в полной комплектации. Претензий к внешнему виду не имею.
С условиями проведения гарантийного обслуживания ознакомлен(а).

«__»_____20___г.

_____/_____/
(подпись покупателя)

U: 230348

УПОЛНОМОЧЕННАЯ ОРГАНИЗАЦИЯ ПО ВОПРОСАМ КАЧЕСТВА НА ТЕРРИТОРИИ РФ: ЗАО «ЗУБР ОВК» 141002, МОСКОВСКАЯ ОБЛ., Г. МЫТИЩИ-2, А/Я 36

ЗУБР ПРОФЕССИОНАЛ

ТРАНСМИССИОННАЯ СТОЙКА

Руководство по эксплуатации

Модель 43061-0.5

Перед эксплуатацией трансмиссионной стойки внимательно изучите настоящее руководство по эксплуатации и строго выполняйте содержащиеся в нем требования.

ОБЩИЙ ВИД И СОСТАВНЫЕ ЧАСТИ ПРИВЯЗЕЙ

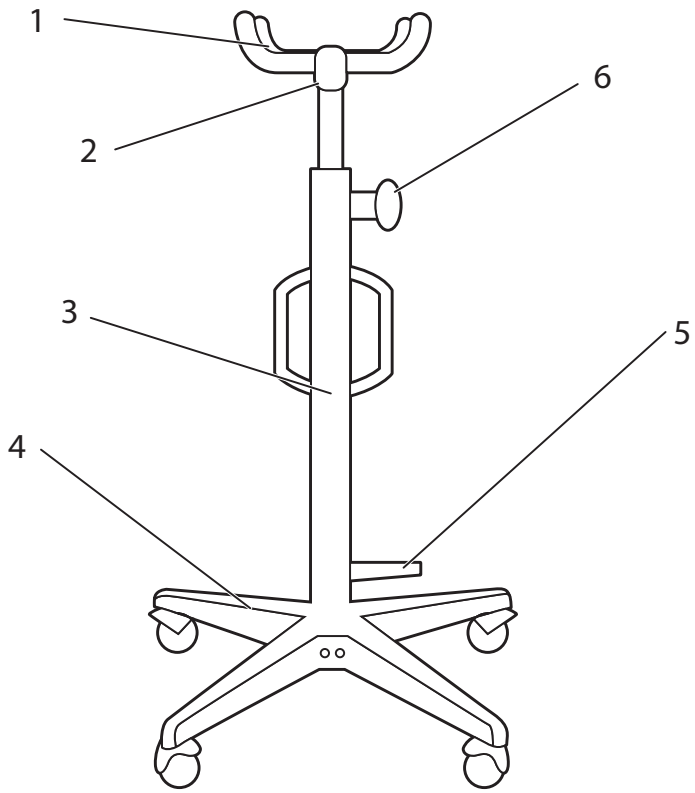

Устройство

1. Платформа
2. Шток
3. Цилиндр
4. Штатив на колесах
5. Насос с педальным управлением
6. Маховик

Комплект поставки	43061-0.5
Стойка трансмиссионная гидравлическая	1 шт.
Руководство по эксплуатации	1 экз.

Артикул	Грузоподъем-ность, т	Мин. высота подъема, мм	Макс. высота подъема, мм	Вес нетто, кг
43061-0.5	0.5	1100	1900	23

Общие требования по технике безопасности

Стойка предназначенна для использования только на прочных ровных поверхностях, которые способны выдержать массу груза. Использование стойки на неровной поверхности может стать причиной неустойчивости устройства и опрокидывания груза.

⚠ ВНИМАНИЕ

Если стойка опрокинулась или наклонилась, прекратите все действия вблизи стойки и отойдите на безобасное расстояние. Не пытайтесь удержать или стабилзировать стойку!

Не превышайте максимально допустимую нагрузку на стойку.

Центр масс груза должен располагаться по центру захвата стойки.

⚠ ВНИМАНИЕ

Перед тем как опускать или передвигать стойку, убедитесь, что груз установлен и надежно зафиксирован на захвате стойки.

Стойку с грузом передвигайте медленно и осторожно.

При необходимости выполнения работ под поднятым грузом применяйте предохранительные упоры для фиксации груза. Не выполняйте работу, не убедившись в надежности крепления груза.

Не используйте стойку для поднятия или удержания транспортного средства.

Не используйте изделие при наличии видимых механических повреждений, которые могут привести к травмам персонала и/или нанести ущерб имуществу.

Не вносите изменения в конструкцию стойки.

Все ремонтные работы должны проводиться только специалистами сервисных центров.

Несоблюдение данных требований может стать причиной несчастного случая и/или нанесения ущерба имуществу.

Назначение

Трансмиссионная стойка предназначена для снятия и установки узлов трансмиссии и дифференциалов легковых и грузовых автомобилей. Данная стойка является переносным подъемным устройством. Она может применяться при монтаже и демонтаже различных узлов и агрегатов. Стойка является идеальным приспособлением для выполнения монтажных и ремонтных работ как в автомастерских, так и в частных гаражах.

Меры предосторожности

В целях обеспечения безопасности не следует превышать допустимую нагрузку 0,5 тонны.

Центр массы груза должен располагаться по центру платформы стойки.

При необходимости выполнения работ под поднятым грузом необходимо применять предохранительные упоры для фиксации груза.

Необходимо следить за тем, чтобы в цилиндре постоянно находилось достаточное количество масла, а также регулярно выполнять техническое обслуживание цилиндра.

Избегать попадания абразивных частиц на шток стойки.

Порядок работы

1. Проверьте работоспособность стойки, затем подкатите стойку под изделие, требующее поддержания.
2. При помощи педали насоса поднимите стойку на требуемую высоту для удержания груза.
3. При перемещении стойки придерживайте груз, избегая неуправляемых колебаний и возможного его падения. Передвигайте стойку медленно и плавно.
4. Для опускания стойки медленно вращайте маховик. Учитывайте, что скорость опускания зависит от величины открытия клапана.

Техническое обслуживание

⚠ ВНИМАНИЕ

Не допускается замена масла и смазка частей стойки, находящейся под нагрузкой.

Проверяйте стойку 1 раз в три месяца. При необходимости добавляйте масло и удаляйте воздух из гидравлической системы. Проверяйте отсутствие следов ржавчины и коррозии на цилиндре и насосе. При необходимости протирайте их чистой тканью, пропитанной смазочным маслом.

Добавление масла

1. Поверните запорный клапан против часовой стрелки, чтобы шток полностью опустился вниз. Если шток не опускается, примените силу.
2. Откройте пробку маслозаливной горловины. Уровень масла должен быть на уровне нижней точки заливного отверстия.
3. Если уровень ниже, долейте масло до необходимого уровня. Используйте только гидравлическое масло.
4. Удалите хлопчатобумажной тканью излишки гидравлической жидкости с поверхностей стойки.
5. Верните на место пробку маслозаливной горловины.
6. Закройте запорный клапан и несколько раз полностью поднимите и опустите шток стойки. Это позволит полностью распределить масло по всей системе.
7. Проверьте работу стойки.

⚠ ВНИМАНИЕ

Используйте только специальное индустриальное масло И-20А для гидравлических систем.

Замена масла

⚠ ВНИМАНИЕ

Для лучшей работы и длительного срока службы полностью заменяйте масло в стойке не реже одного раза в год.

1. Выполните п.1-2 ч. «Добавление масла».
2. Наклонив стойку, аккуратно слейте жидкость в подходящую емкость.
3. Выполните п.3-7. ч. «Добавление масла».

Удаление воздуха из системы

1) Поверните запорный клапан против часовой стрелки на один полный оборот.

2) Поднимите и опустите шток стойки 4 раза при помощи педали.

3) Поверните запорный клапан по часовой стрелке до упора, чтобы закрыть его.

4) Продолжайте прокачивать насос до тех пор, пока шток не примет максимальное верхнее положение и прокачайте еще несколько раз, чтобы удалить воздух, заполнивший систему.

5) Аккуратно приоткройте пробку маслозаливной горловины, чтобы выпустить собравшийся воздух.

6) Поверните запорный клапан против часовой стрелки на один полный оборот, опустите шток в крайнее нижнее положение. При необходимости примените силу.

7) Закройте запорный клапан по часовой стрелке до упора и проверьте работоспособность стойки. В случае необходимости повторите описанные выше действия еще раз.

Условия хранения, транспортировки и утилизации

Транспортировка должна осуществляться в отгрузочной таре.

Не подвергайте изделие механическим ударам.

Содержите изделие в чистоте. Избегайте воздействия влаги. При попадании влаги тщательно протрите сухой гладкой тканью все детали изделия.

Утилизировать в соответствии с материалом изделия.

Гарантийные обязательства

Мы постоянно заботимся об улучшении качества обслуживания наших потребителей, поэтому если у Вас возникли нарекания на качество и сроки проведения гарантийного ремонта, пожалуйста, сообщите на электронный адрес: zubr@zubr.ru.

Настоящая гарантия не ограничивает законных прав потребителей, предоставленных им действующим законодательством РФ.

Гарантийные обязательства распространяются только на неисправности, выявленные в течение гарантийного срока и обусловленные производственными и конструктивными факторами. Полный и актуальный список сервисных центров приведен на сайте www.zubr.ru.

Срок службы данного изделия составляет 7 лет со дня продажи.

Неисправные узлы инструментов в течение гарантийного срока ремонтируются или заменяются новыми. Решение о целесообразности их замены или ремонта остается за авторизованным сервисным центром. Заменяемые детали переходят в собственность службы сервиса.

Срок гарантии составляет 12 месяцев со дня продажи.

Гарантийный ремонт не осуществляется в следующих случаях:

- при использовании оборудования не по назначению, указанному в руководстве по эксплуатации;
- при механических повреждениях оборудования;
- при возникновении недостатков из-за действия непреодолимой силы, а также из-за неблагоприятных атмосферных или иных внешних воздействий на изделие, таких, как дождь, снег, повышенная влажность, нагрев, агрессивные среды и др.;
- при естественном износе оборудования (сильное внутреннее или внешнее загрязнение, ржавчина);
- при возникновении повреждений из-за несоблюдения предусмотренных руководством условий эксплуатации;