ЗУБР

МОНТАЖНЫЕ СТОЛЫ И СТОЙКИ

Многофункциональные столы и стойки
с регулируемой высотой –
отличное решение для размещения
инструментов и заготовок
в мастерской и на объекте



Столы монтажные и для торцовочных пил

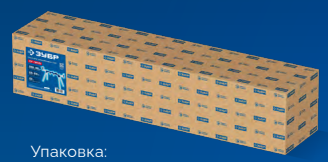

Упаковка:
коробка картонная +
наклейка цветная









СТОЛЫ ДЛЯ ТОРЦОВОЧНЫХ ПИЛ

МОНТАЖНЫЕ СКЛАДНЫЕ СТОЛЫ

Модель	СТ-1300	СТ-1200	СМР-600	СМ-700
Артикул	**38783**	**38784**	**38785**	**38786**
Размер рабочей зоны, мм	**1340 – 3140 × 700**	**1180 – 2000 × 610**	**600 × 460**	**700 × 600**
Габариты в разложенном виде, мм	**3140 × 720 × 940**	**2000 × 650 × 870**	**1835 × 840 × 825**	**1100 × 1000 × 825**
Высота, мм	**830**	**830**	**595 – 825**	**595 – 825**
Максимальная нагрузка, кг	**200**	**150**	**150**	**150**
Опора	роликовая	роликовая	роликовая	
Габариты в сложенном виде, мм	1340 × 230 × 180	1200 × 215 × 135	910 × 530 × 170	740 × 660 × 170
Вес, кг	18,3	13,8	15,5	12,3

Стол для торцовочных пил





Артикул	Размер рабочей зоны, мм	Высота стола, мм	Максимальная нагрузка, кг	Размер в сложенном виде, мм	Вес, кг
38783	1340 – 3140 × 700	**830**	**200**	1340 × 230 × 180	18,3

Универсальная опора
для крепления инструмента

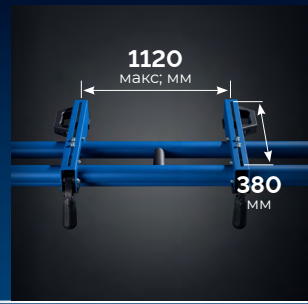

Боковые
раздвижные опоры



Удобная
транспортировка



Комплект крепежа
торцовочной пилы



ЗУБР

Стол для торцовочных пил





Артикул	Размер рабочей зоны, мм	Высота стола, мм	Максимальная нагрузка, кг	Размер в сложенном виде, мм	Вес, кг
38784	1180 – 2000 × 610	**870 – 970**	**150**	1200 × 215 × 135	13,8

Универсальная опора
для крепления инструмента

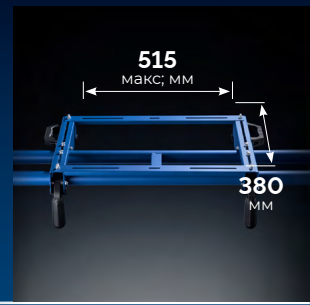

Боковые
раздвижные опоры



Удобная
транспортировка



Комплект крепежа
торцовочной пилы



ЗУБР

Монтажный складной стол





Артикул	Размер рабочей зоны, мм	Высота стола, мм	Максимальная нагрузка, кг	Размер в сложенном виде, мм	Вес, кг
38785	600 × 460	**595–825**	**150**	910 × 530 × 170	15,5

Большая
рабочая поверхность



Боковые
раздвижные опоры



Удобная
транспортировка



Комплект крепежа
торцовочной пилы



ЗУБР

Монтажный складной стол





Артикул	Размер рабочей зоны, мм	Высота стола, мм	Максимальная нагрузка, кг	Размер в сложенном виде, мм	Вес, кг
38786	700 × 600	**595–825**	**150**	740 × 660 × 170	12,3

Большая
рабочая поверхность



Регулировка
высоты



Удобная
транспортировка



Комплект крепежа
торцовочной пилы



Опорные стойки



Упаковка:
коробка картонная +
наклейка цветная







РОЛИКОВЫЕ ОПОРЫ И СТОЙКИ

ОПОРНАЯ СТОЙКА-ТРАНСФОРМЕР

Модель	РОС-1	МОС-4	МОСТ-4
Артикул	**38787**	**38788**	**38789**
Ширина опорного узла, мм	**300**	**300**	**750**
Габариты в разложенном виде, мм	**430 × 495**	**445 × 480**	**600 × 680**
Высота, мм	**680–1100**	**815–1100**	**830–1290**
Максимальная нагрузка, кг	**60**	**60**	**100**
Опора	роликовая с боковыми ограничителями	шариковая, роликовая, угловая 150°, плоская	шариковая, роликовая, плоская с противоскользящей накладкой, угловая роликовая (180°, 45°)
Габариты в сложенном виде, мм	440 × 150 × 855	440 × 170 × 790	750 × 130 × 880
Вес, кг	4	5	11

Роликовые опоры и стойки





Артикул	Габариты по полу, мм	Высота, мм	Максимальная нагрузка, кг	Размер в сложенном виде, мм	Вес, кг
38787	430 × 495	**680–1100**	**60**	440 × 150 × 855	4

Универсальность
работа с заготовками
любой длины



Плавная
регулировка



Удобная
транспортировка



Компактное
хранение



Роликовые опоры и стойки



60 КГ
МАКС. НАГРУЗКА

4 ОПОРЫ
- ШАРИКОВАЯ
- РОЛИКОВАЯ
- УГЛОВАЯ 150°
- ПЛОСКАЯ

РЕГУЛИРОВКА ВЫСОТЫ



Артикул	Габариты по полу, мм	Высота, мм	Максимальная нагрузка, кг	Размер в сложенном виде, мм	Вес, кг
38788	445 × 480	**815–1100**	**60**	440 × 170 × 790	5

Универсальность
работа с заготовками любой длины



Плавная
регулировка



Удобная
транспортировка



Компактное
хранение



Опорная стойка-трансформер



100 кг
МАКС. НАГРУЗКА

4 ОПОРЫ

- ШАРИКОВАЯ
- РОЛИКОВАЯ
- ПЛОСКАЯ С ПРОТИВО-СКОЛЬЗЯЩЕЙ НАКЛАДКОЙ
- УГЛОВАЯ РОЛИКОВАЯ (180°, 45°)



РЕГУЛИРОВКА ВЫСОТЫ

Артикул	Габариты по полу, мм	Высота, мм	Максимальная нагрузка, кг	Размер в сложенном виде, мм	Вес, кг
38789	600 × 680	**830–1290**	**100**	750 × 130 × 880	11

Смена
рабочей поверхности

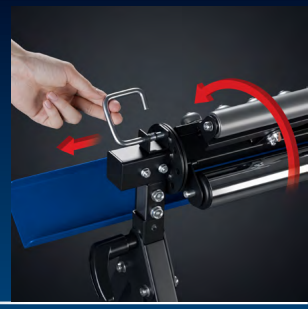

Регулировка
высоты



Удобная
транспортировка



Компактное
хранение



Строительные козлы



Упаковка:
коробка картонная +
наклейка цветная







СТРОИТЕЛЬНЫЕ КОЗЛЫ

Модель	КС-100	КС-90	КС-70
Артикул	**38791**	**38792**	**38793**
Максимальная нагрузка, кг	**590**	**200**	**150**
Габариты в разложенном виде, мм	**600 × 680**	**445 × 480**	**600 × 680**
Высота, мм	**618 – 820**	**640 – 1025**	**760**
Габариты в сложенном виде, мм	1085 × 150 × 185	970 × 125 x 75	903 × 100 × 130
Вес, кг	9,3	8,3	3,8

Строительные козлы



ПРОТИВОСКОЛЬЗЯЩЕЕ ПОКРЫТИЕ,
ФИКСАЦИЯ НА РАБОЧЕЙ ПОВЕРХНОСТИ

590 КГ
МАКС. НАГРУЗКА



БЫСТРАЯ
РЕГУЛИРОВКА ВЫСОТЫ

Артикул	Габариты в раскрытом виде, мм	Максимальная нагрузка, кг	Размер в сложенном виде, мм	Вес, кг
38791	1085 × 465-632 × 618-820	**590**	1085 × 150 × 185	9,3

Боковые L-образные скобы
с фиксатором для организации стола из двух козел



Регулировка
высоты



Удобная
транспортировка



Упоры
для листового материала



Строительные козлы





Артикул	Габариты в раскрытом виде, мм	Максимальная нагрузка, кг	Размер в сложенном виде, мм	Вес, кг
38792	970 × 435 – 645 × 640 – 1025	**200**	970 × 125 × 75	8,3

Фиксация дополнительной поверхности



Регулировка высоты



Удобная транспортировка



Противоскользящее покрытие

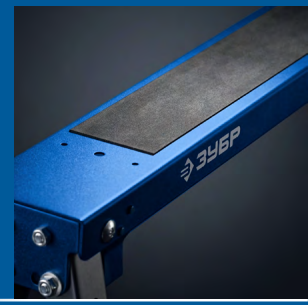

Строительные козлы



150 КГ
МАКС. НАГРУЗКА



Артикул	Габариты в раскрытом виде, мм	Максимальная нагрузка, кг	Размер в сложенном виде, мм	Вес, кг
38793	965 × 480 × 760	**150**	903 × 100 × 130	3,8

Фиксация
дополнительной
поверхности



Боковые
L-образные скобы



Удобная
транспортировка



Фиксатор
складных ножек

