ЗУБР

ЗУБР

Информация о модели
на официальном сайте ЗУБР:

СМБ-7-66

СМБ-7-66 Э

СМБ-7-72

СМБ-7-72 Э

СМБ-11-82 Э



Бензиновый снегоуборщик

СМБ-7-66
СМБ-7-66 Э
СМБ-7-72
СМБ-7-72 Э
СМБ-11-82 Э

ЗАО «ЗУБР ОВК» РОССИЯ, 141002, Московская область, г. Мытищи-2, а/я 36

Производитель оставляет за собой право вносить изменения в характеристики изделия без предварительного уведомления.
Приведенные иллюстрации не являются обязательными. Ответственность за опечатки исключается.

www.zubr.ru

EAC U: 250899
Версия: 171025

Руководство по эксплуатации. Паспорт

RU Русский язык

Уважаемый покупатель!

При покупке изделия:

- требуйте проверки его исправности путем пробного включения, а также комплектности согласно комплекту поставки;
- убедитесь, что гарантийный талон оформлен должным образом и содержит серийный номер изделия, дату продажи, штамп магазина и подпись продавца.

Перед первым включением изделия внимательно изучите настоящее руководство по эксплуатации и строго выполняйте содержащиеся в нем требования. Только так Вы сможете научиться правильно обращаться с изделием и избежите ошибок и опасных ситуаций. Храните данное руководство в течение всего срока службы Вашего изделия.

Помните! Изделие является источником повышенной травматической опасности.

⚠ ВНИМАНИЕ

ПРОДОЛЖАЙТЕ ЧТЕНИЕ РУКОВОДСТВА И НЕ НАЧИНАЙТЕ РАБОТУ С ИЗДЕЛИЕМ, ПОКА ВЫ НЕ ОЗНАКОМИЛИСЬ С НАСТОЯЩИМИ ПРЕДУПРЕЖДЕНИЯМИ

Применение изделия в индустриальных и промышленных объемах, в условиях высокой интенсивности работ и сверхтяжелых нагрузок, снижает срок службы изделия.

Изделие имеет повышенный уровень шума и вибрации. Рекомендуется работа с применением средств индивидуальной защиты и ограничением времени работы.

Отдельные части изделия во время работы сильно нагреваются и прикосновение к ним может вызвать ожог.

Отказ соблюдать инструкции может привести к серьезному ущербу здоровью, вплоть до летального исхода.

Убедитесь перед каждым использованием, что шнек ничем не заблокирован, а снегоуборщик находится в устойчивом и безопасном положении.

Соблюдайте предельную осторожность при работе на гравийных подъездных дорожках, тротуарах и дорогах или при их пересечении. Внимательно следите за скрытыми рисками и дорожным движением.

Допустимо наличие сколов лакокрасочного покрытия и появление ржавчины, проявляющиеся главным образом на торцах трущихся друг о друга деталей, в том числе у новых изделий. Данное повреждение браком не является.

Изделие не предназначено для использования лицами (включая детей) с пониженными физическими, сенсорными или умственными способностями или при отсутствии у них жизненного опыта или знаний, если они не находятся под присмотром или не проинструктированы об использовании изделия лицом, ответственным за их безопасность.

Товар для самостоятельной сборки. Сборка осуществляется Потребителем самостоятельно, услуги по сборке товара не входят в стоимость. В случае необходимости Потребитель может обратиться за платной услугой для сборки и регулировки товара в любой авторизованный сервисный центр, указанный на сайте Производителя.

Дети должны находиться под присмотром для недопущения игр с изделием.

Снегоуборщик поставляется без масла в двигателе.

Не содержит драгоценных металлов.

⚠ ВНИМАНИЕ

Ни в коем случае не заливайте в изделие бензомасляную смесь для двухтактных двигателей.

Использование иного топлива кроме бензина АИ-92 не допускается. Нарушение этих рекомендаций ведет к перегреву и поломке двигателя и не покрывается гарантией.

Использование гайковертов для сборки изделия не допускается.

ЗАО «ЗУБР ОВК» Россия, 141002, Московская обл., г. Мытищи-2, а/я 36.

Изготовлено: ООО «КОРОНА», Россия, 606104, Нижегородская обл., Павловский район, г. Павлово, ул. Аллея Ильича, д. 43, литер Ч, офис 2.

Уполномоченная организация по вопросам качества на территории РФ: ООО «ЮТЭК-ТЕХНО», 141732, Московская область, г. Лобня, ул. Московская, д. 7, пом. 32.

заполняется сервисным центром

Сервисный центр _____

Мастер _____

фамилия

Код неисправности _____

М.П.
сервисного центра

заполняется сервисным центром

Сервисный центр _____

Мастер _____

фамилия

Код неисправности _____

М.П.
сервисного центра

заполняется сервисным центром

Сервисный центр _____

Мастер _____

фамилия

Код неисправности _____

М.П.
сервисного центра

Меры безопасности

 Перед началом эксплуатации изделия необходимо изучить руководство по эксплуатации. Невыполнение этого требования повышает степень риска получения травм как для Вас, так и для других лиц	 Изделие имеет повышенный уровень шума и вибрации. Рекомендуется применять средства индивидуальной защиты и ограничивать время работы	 **Опасно!** Вращающиеся механизмы
 **Опасно!** Не подносить ноги к вращающимся шнекам	 Не просовывайте руки в отверстие во время работы инструмента	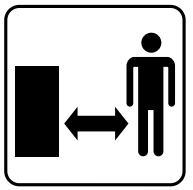 Посторонние лица должны находится на безопасном расстоянии от изделия
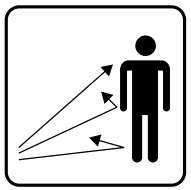 Следите за тем, чтобы отбрасываемые работающим изделием предметы не травмировали находящихся вблизи людей	 Не прикасайтесь к движущимся деталям устройства, пока они полностью не остановятся	 Выхлопные пары двигателя токсичны и могут привести к отравлению. Не запускайте двигатель и не оставляйте его работающим в помещениях и в положении, когда выхлопные пары могут попасть в органы дыхания людей и животных
 Топливо, используемое в двигателе изделия, является огнеопасным. Во избежание возгораний, травм и повреждения имущества строго соблюдайте правила обращения с огнеопасными материалами	 Отдельные части изделия во время работы нагреваются, и прикосновение к ним может вызвать ожог	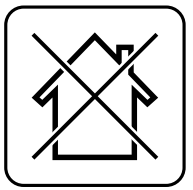 Изделие предназначено для эксплуатации вне помещений

**СМБ-7-66, СМБ-7-66 Э,
СМБ-7-72, СМБ-7-72 Э**

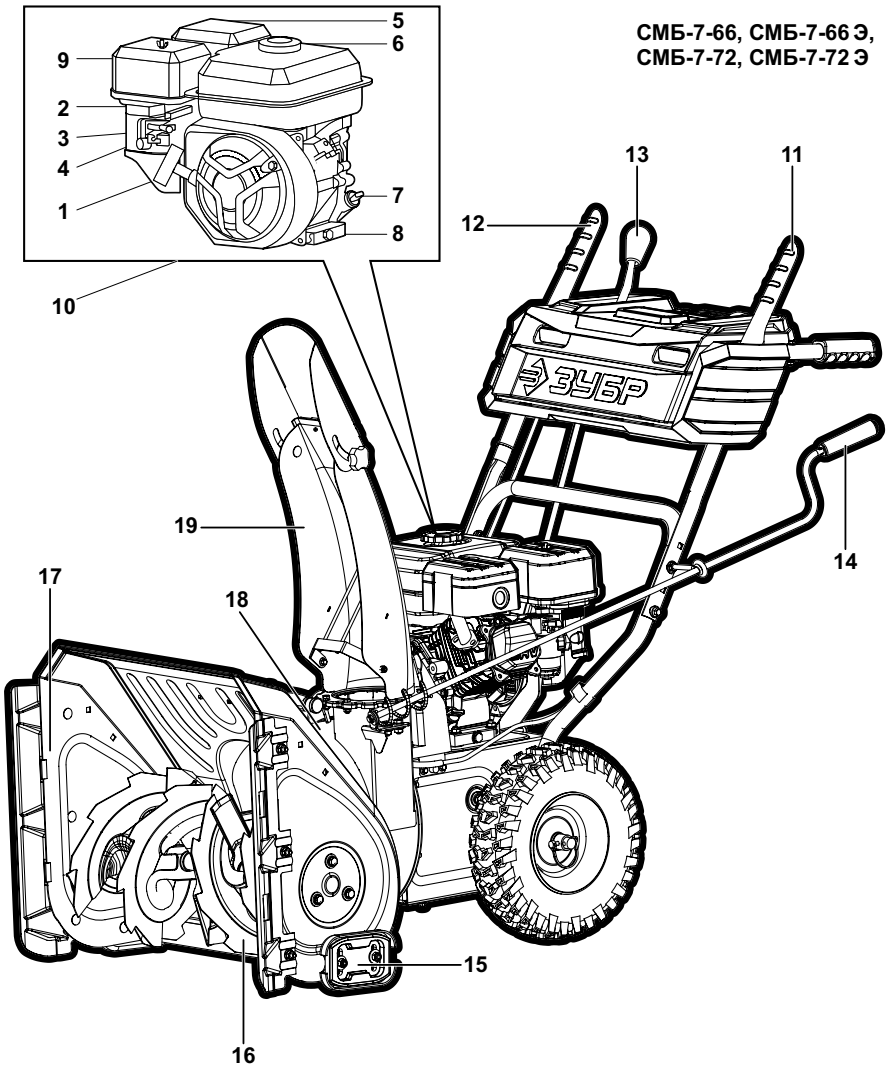

Устройство

1. Рукоятка ручного стартера
2. Рычаг дроссельной заслонки
3. Рычаг воздушной заслонки
4. Рычаг топливного крана
5. Глушитель
6. Крышка топливного бака
7. Маслозаливная горловина и щуп
8. Сливная пробка масляного картера
9. Воздушный фильтр
10. Двигатель

заполняется сервисным центром

D

Дата приема

Дата выдачи

Особые отметки

М.П.

ОТРЫВНОЙ ТАЛОН **D**

Изделие

Дата продажи

Дата приема

Дата выдачи

Клиент

заполняется сервисным центром

E

Дата приема

Дата выдачи

Особые отметки

М.П.

ОТРЫВНОЙ ТАЛОН **E**

Изделие

Дата продажи

Дата приема

Дата выдачи

Клиент

заполняется сервисным центром

F

Дата приема

Дата выдачи

Особые отметки

М.П.

ОТРЫВНОЙ ТАЛОН **F**

Изделие

Дата продажи

Дата приема

Дата выдачи

Клиент

заполняется сервисным центром

Сервисный центр _____

Мастер _____
фамилия

Код неисправности _____

М.П.
сервисного центра

заполняется сервисным центром

Сервисный центр _____

Мастер _____
фамилия

Код неисправности _____

М.П.
сервисного центра

заполняется сервисным центром

Сервисный центр _____

Мастер _____
фамилия

Код неисправности _____

М.П.
сервисного центра

СМБ-11-82 Э

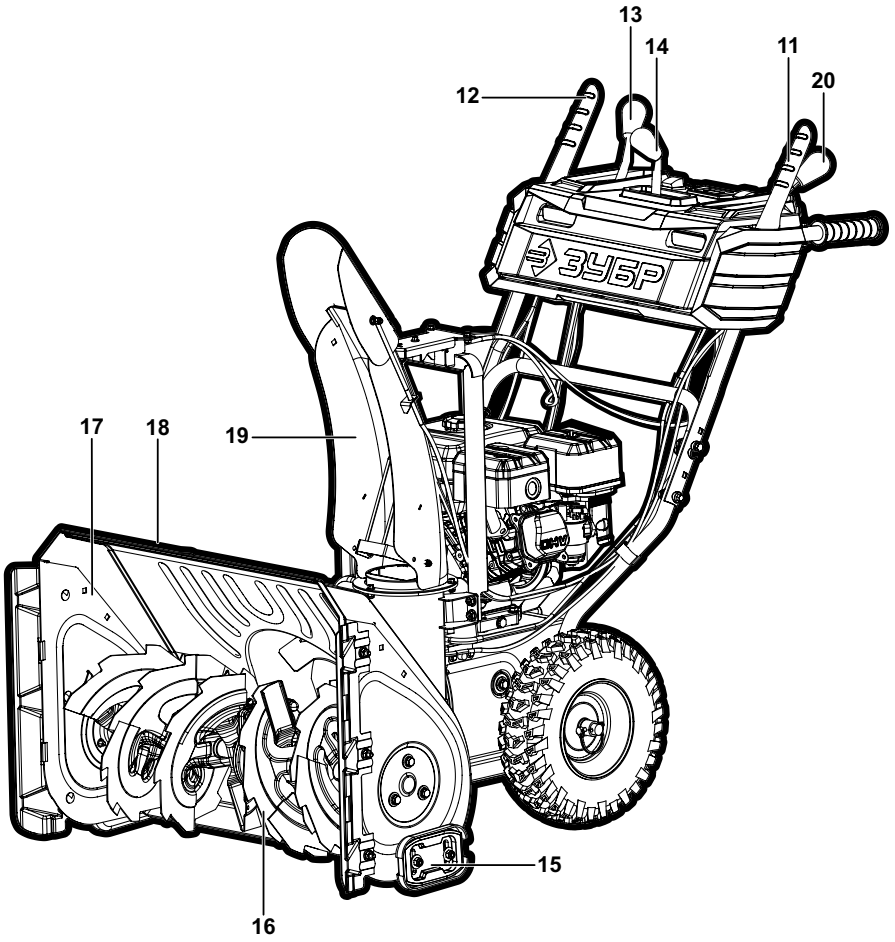

Устройство

11. Рычаг включения шнека
12. Рычаг включения привода на колеса
13. Рычаг переключения скоростей
14. Рычаг поворота желоба
15. Лыжа ковша
16. Шнек
17. Ковш
18. Лопатка
19. Желоб выброса снега
20. Рычаг управления дальностью выброса (только для СМБ-11-82 Э)

СМБ-7-66, СМБ-7-66 Э, СМБ-7-72, СМБ-7-72 Э

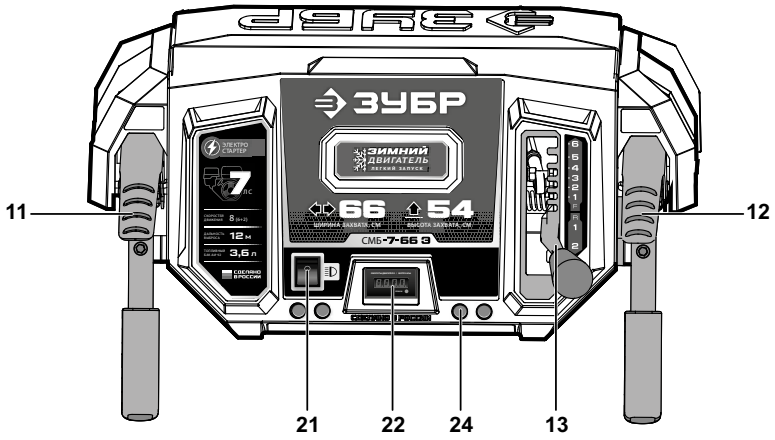

СМБ-11-82 Э

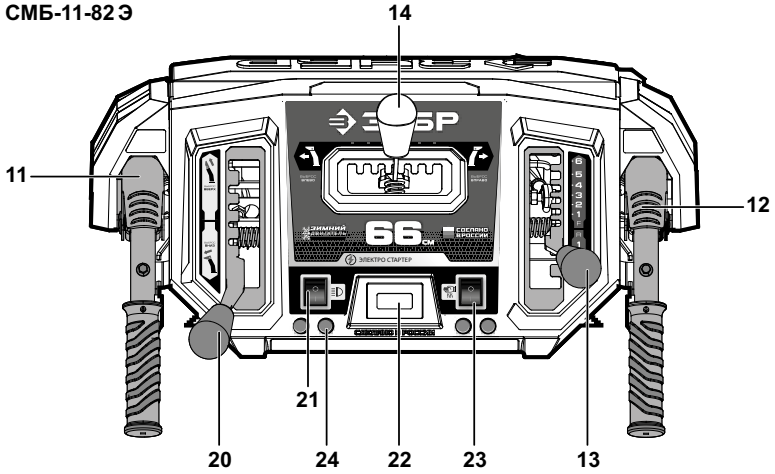

Панель управления

11. Рычаг включения шнека
12. Рычаг включения привода на колеса
13. Рычаг переключения скоростей
14. Рычаг поворота желоба*
20. Рычаг управления дальностью выброса*
21. Выключатель фар
22. Счетчик мото-часов
23. Выключатель подогрева рукояток*
24. Запасные срезные штифты (4 шт.)

* - только для СМБ-11-82 Э

A

заполняется сервисным центром

Дата приема

Дата выдачи

Особые отметки

М.П.

ОТРЫВНОЙ ТАЛОН A

Изделие _____

Дата продажи _____

Дата приема _____

Дата выдачи _____

Клиент _____

B

заполняется сервисным центром

Дата приема

Дата выдачи

Особые отметки

М.П.

ОТРЫВНОЙ ТАЛОН B

Изделие _____

Дата продажи _____

Дата приема _____

Дата выдачи _____

Клиент _____

C

заполняется сервисным центром

Дата приема

Дата выдачи

Особые отметки

М.П.

ОТРЫВНОЙ ТАЛОН C

Изделие _____

Дата продажи _____

Дата приема _____

Дата выдачи _____

Клиент _____

Сведения о приемке и упаковке

Изделие изготовлено и принято в соответствии с требованиями технических условий производителя и признано годным к эксплуатации. Изделие упаковано согласно требованиям технических условий производителя.

Дата выпуска	(число, месяц, год) См. также последние 4 цифры серийного номера (в формате ммгг)

Гарантийный талон

Изделие			
Модель		**№ изделия**	
Торговая организация			М.П.
Дата продажи			

⚠ ВНИМАНИЕ

При покупке изделия требуйте у продавца проверки надлежащего качества и комплектности, а также правильного заполнения гарантийного талона.

С условиями гарантии и проведения гарантийного обслуживания согласен. С инструкцией по эксплуатации и мерами безопасности ознакомлен. Изделие получено в исправном состоянии и полностью укомплектовано. Претензий к внешнему виду не имею.

Подпись покупателя	

Для обращения в гарантийную мастерскую необходимо предъявить изделие и правильно заполненный гарантийный талон.

Крепеж для сборки

Ниже представлен перечень крепежа, необходимый для сборки изделия. Весь указанный крепеж идет в комплекте. Если не указано иное – рисунки выполнены в реальном масштабе 1:1. Для определения необходимого крепежа, просто приложите его к странице инструкции.

		СМБ-7-66 (Э) СМБ-7-72 (Э)	СМБ-11-82 Э
ПАКЕТ 1 **Установка руля**		**Количество**	
А	**Болт М8х16 фланцевый** Используйте ключ на **13**	2	2
Б	**Болт М8х40 фланцевый** Используйте ключ на **13**	2	2
В	**Шайба гнутая М8**	2	2

		СМБ-7-66 (Э) СМБ-7-72 (Э)	СМБ-11-82 Э
ПАКЕТ 2 Установка панели		**Количество**	
Г	**Шайба гнутая М8** 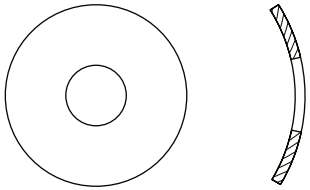	6	6
Д	**Гайка М8 фланцевая** Используйте ключ на **13** 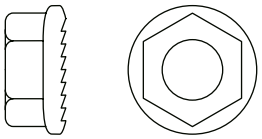	3	4
Е	**Болт М8×45 фланцевый** Используйте ключ на **13** 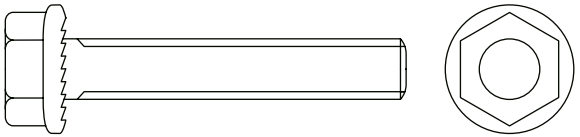	3	4

	СМБ-7-66 (Э) СМБ-7-72 (Э)	СМБ-11-82 Э
ПАКЕТ 3 Установка колес и расширителей ковша	**Количество**	
Ж **Шплинт колесный** 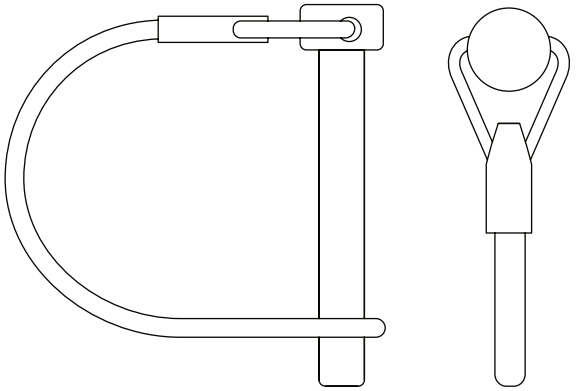	2	2
З **Болт с полукруглой головкой М8х20** 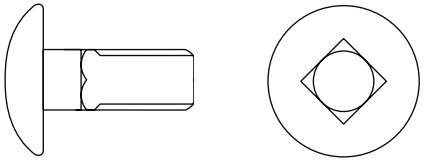	6	6
И **Шайба М8** 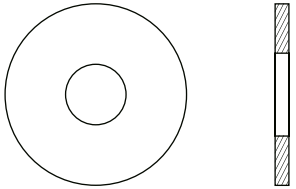	6	6

		СМБ-7-66 (Э) СМБ-7-72 (Э	СМБ-11-82 Э
К	**Гайка с нейлоновым кольцом М8** Используйте ключ на **13** 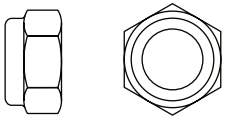	6	6
	ПАКЕТ 4 **Установка лыж и тяги привода переключения передач**	**Количество**	
Л	**Болт с полукруглой головкой М8×25** 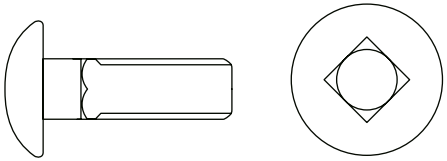	2	2
М	**Болт с полукруглой головкой М8×30** 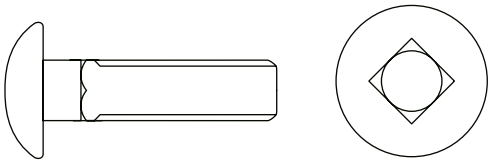	2	2
Н	**Гайка с нейлоновым кольцом М8** (+1 шт. поставляется установленной на тягу переключения передач 13.1) Используйте ключ на **13** 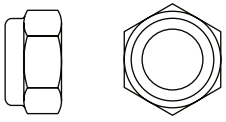	5 (+1)	5 (+1)

Неисправность	Возможная причина	Действия по устранению
Двигатель работает, но снегоуборщик не выполняет свои функции	Изношены лопасти шнека	Замените лопасти шнека
	Сломан срезной штифт	Замените срезной штифт, согласно разделу «Периодическое обслуживание»
	Не нажата рукоятка включения привода шнека	Переместите рукоятку включения привода шнека к рукоятке панели оператора
	Шнек не включается из-за того, что износился, разорвался или слетел со шкивов приводной ремень	Обратитесь в авторизованный сервисный центр
Снег не отбрасывается должным образом	Посторонний предмет не дает вращаться шнеку	Удалите посторонний предмет
	Шнек не включается из-за того, что износился, разорвался или слетел со шкивов приводной ремень или срезались срезные болты	Обратитесь в авторизованный сервисный центр
	Слишком широкая полоса захвата для мокрого, глубокого снега	Уменьшите полосу захвата снегоуборочной машины
	Снегоуборочная машина движется слишком быстро для данных условий	Уменьшите скорость движения
Двигатель останавливается при включении рукоятки привода шнека	Затруднен проход снега через отводящий желоб	Прочистите отводящий желоб и кожух шнека
	Посторонний предмет не дает вращаться шнеку	
	Шнек примерз	
Чрезмерная вибрация	Повреждение ротора	Остановите двигатель. Произведите осмотр. При обнаружении деформации шнека обратитесь в сервисный центр
	Ослаблены резьбовые соединения	Затяните крепления. Если вибрация продолжается, обратитесь в сервисный центр

		СМБ-7-66 (Э) СМБ-7-72 (Э	СМБ-11-82 Э
О	**Шайба плоская увеличенная М8** 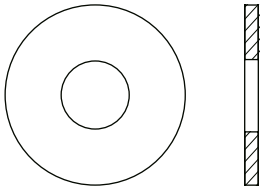	4	4
П	**Лыжа пластиковая** ⚠ **ВНИМАНИЕ** Рисунок выполнен не в масштабе 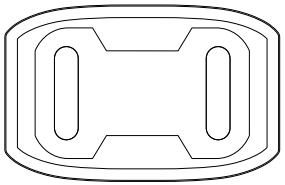	2	2
Р	**Лыжа металлическая** ⚠ **ВНИМАНИЕ** Рисунок выполнен не в масштабе 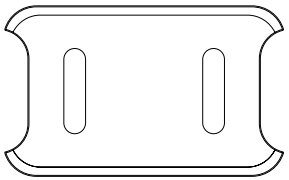	2	2
С	**Болт М8х30 фланцевый** (+1 шт. поставляется установленной на тягу переключения передач 13.1) Используйте ключ на **13** 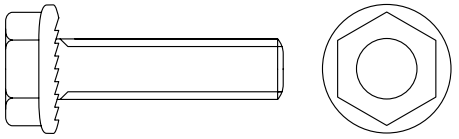	– (+1)	– (+1)

		СМБ-7-66 (Э) СМБ-7-72 (Э	СМБ-11-82 Э
Т	**Шайба гроверная М8** (+1 шт. поставляется установленной на тягу переключения передач 13.1) 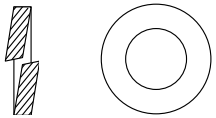	1 (+1)	1 (+1)
	ПАКЕТ 5 **Установка привода поворота и желоба, фиксация проводов**	**Количество**	
У	**Болт М6х20** (+2 шт. поставляются установленными на желоб выброса снега **19**) Используйте ключ на **10** 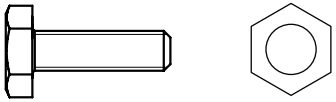	4 (+2)	2
Ф	**Гайка с нейлоновым кольцом М6** (+2 шт. поставляется установленным на желоб выброса снега **19**) 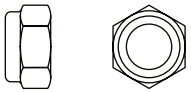	4 (+2)	–
Х	**Кронштейн желоба** (+1 шт. поставляется установленным на желоб выброса снега **19**) 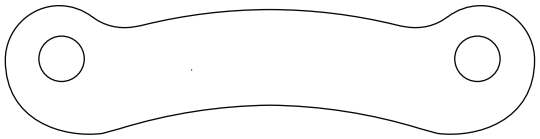	2 (+1)	–
Ц	**Шайба гнутая М8** 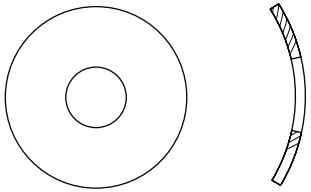	2	–

ВОЗМОЖНЫЕ НЕИСПРАВНОСТИ И МЕТОДЫ ИХ УСТРАНЕНИЯ

Неисправность	Возможная причина	Действия по устранению
Двигатель не запускается	Нет топлива в баке или топливо низкого качества. Проверьте уровень топлива. Залейте качественное топливо	Проверьте уровень топлива. Залейте качественное топливо
	Рычаг дроссельной заслонки **2** в положении ВЫКЛ	Переведите рычаг дроссельной заслонки **2** в положение «Быстро»
	Холодный двигатель. Рычаг воздушной заслонки **3** в положении «открыто»	Переведите рычаг воздушной заслонки **3** в положение «Закрыто»
	Свеча залита избытком топлива	Подождите несколько минут перед повторным запуском, если не помогло, для просушки свечи обратитесь к разделу «Запуск двигателя»
	Богатая смесь	Перезапустите двигатель при полностью открытом дросселе и рычагом воздушной заслонки **3** в положении «Открыто»
	Высоковольтный провод свечи не подключен	Подсоедините высоковольтный провод к свече
	Свеча зажигания неисправна	Замените свечу зажигания
	В топливе присутствует вода или слишком старое топливо	Опорожните топливный бак и карбюратор. Залейте в топливный бак свежий чистый бензин
	Пар в топливопроводе	Убедитесь, что топливопровод расположен ниже выходного отверстия топливного бака. Топливопровод должен идти от топливного бака к карбюратору с неизменным наклоном вниз
	Топливный кран в положении «Закрыто»	Переведите рычаг топливного крана в положение «Открыто»
Затруднения при запуске или двигатель работает неустойчиво	Неисправна свеча зажигания	Замените свечу зажигания
	Ослабло крепление колпачка свечи зажигания	Подсоедините колпачок свечи зажигания и закрепите контакт
	Засорен воздушный фильтр	Очистите воздушный фильтр
	Рычаг управления воздушной заслонкой находится в неправильном положении	Установите рычаг управления воздушной заслонкой положение «Открыто»
	Карбюратор не отрегулирован	Обратитесь в авторизованный сервисный центр

Уважаемый пользователь!

Доводим до Вашего сведения следующие критерии отнесения неисправностей снегоуборщиков к безусловно негарантийным случаям:

Неисправность	Причина	Методы предотвращения
Не отбрасывает снег	Мокрый слежавшийся снег Вышли из строя приводные ремни из-за перегрузки Примерзла крыльчатка выброса Срезало срезные штифты Естественный износ ремней привода	Соблюдать правила уборки (не убирать сырой, слежавшийся снег) После уборки очищать ковш от снега Регулировка тросика управления приводом шнека Заменить срезные штифты
Повреждение червячной пары в редукторе	Установка неоригинальных срезных штифтов Перегрузка	Использовать оригинальные срезные штифты Своевременно обслуживать редуктор
Пропал ход	Естественный износ резинового кольца фрикциона Износ приводного ремня	Заменять резиновое кольцо фрикциона по мере необходимости Регулировка тросика хода
Течь бензина из карбюратора	Неплотное закрытие игольчатого клапана из-за засорения. Залипание из-за некачественного бензина Естественный износ	Использовать качественные ГСМ Перед длительным хранением вырабатывать топливо как из бака, так и из карбюратора
Не заводится	Залитая или неисправная свеча Недостаточный уровень масла Закрытый топливный кран Отсутствие топлива в баке Использование масла с неправильными характерисиками	Своевременная замена свечи Соблюдение порядка запуска Своевременная проверка уровня масла Использовать зимнее масло SAE 5W30
Потеря мощности Дым Нестабильная работа Затруднен «горячий» запуск	Повреждения двигателя, связанные с несвоевременным техническим обслуживанием Естественный износ	Регулярное ТО согласно инструкции по эксплуатации
Не поворачивается желоб	Обледенение поворотной части	После уборки снега очищать желоб от снега

	СМБ-7-66 (Э) СМБ-7-72 (Э	СМБ-11-82 Э
Ч **Шайба М12** (+1 шт. поставляется установленной на рычаг поворота желоба **14**) 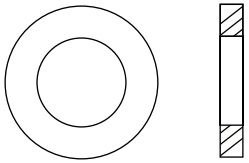	– (+1)	–
Ш **Шплинт 2×38** (1 шт. поставляется установленным на рычаг поворота желоба **14**) 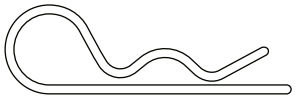	– (+1)	–
Э **Втулка** (1 шт. поставляется установленной на рычаг поворота желоба **14**) 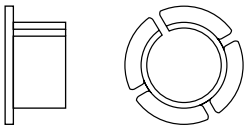	– (+1)	–
Ю **Гайка М8 фланцевая** Используйте ключ на **13** 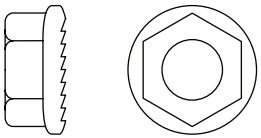	2	2
Я **Болт М8х16 фланцевый** Используйте ключ на **13** 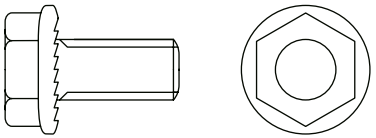	–	4

		СМБ-7-66 (Э) СМБ-7-72 (Э	СМБ-11-82 Э
А1	**Пружина козырька**		
	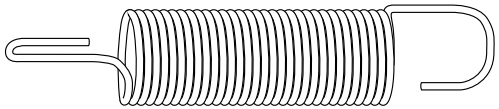	–	1
Б1	**Клипса кабельная**		
	(поставляется установленным на рычаг поворота желоба **14**)		
	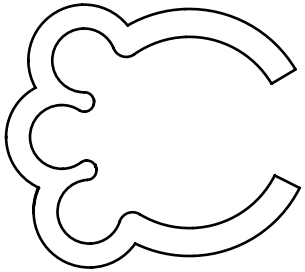	2	2
	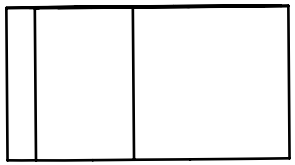		

з) Инструмент, в конструкцию которого были внесены изменения или дополнения.

и) Незначительное отклонение от заявленных свойств инструмента, не влияющее на его ценность и возможность использования по назначению.

к) На инструмент, вскрывавшийся или ремонтировавшийся в течение гарантийного срока вне авторизованных сервисных центров. Полный актуальный список авторизованных сервисных центров смотрите на сайте **zubr.ru.**

5) Устранение неисправностей, признанных нами как гарантийный случай, осуществляется на выбор компании **ЗУБР** посредством ремонта или замены неисправного инструмента на новый (возможно и на модель следующего поколения). Замененные инструменты и детали переходят в собственность компании.

6) Гарантийные претензии принимаются в течение гарантийного срока. Для этого предъявите или отправьте неисправный инструмент в указанный в документации (актуальный список сервисных центров смотрите на сайте **zubr.ru**) сервисный центр, приложив заполненный гарантийный талон, подтверждающий дату покупки товара и его наименование. Инструмент, переданный дилеру или в сервисный центр в частично или полностью разобранном виде, под действие гарантии не подпадает. Все риски по передаче и пересылке инструмента дилеру или в сервисный центр несет владелец инструмента.

7) Другие претензии, кроме упомянутого права на бесплатное устранение недостатков инструмента, под действие нашей гарантии не подпадают.

8) После гарантийного ремонта на условиях расширенной гарантии, срок расширенной гарантии инструмента не продлевается и не возобновляется.

9) Для всех электроинструментов обязательно регулярное техническое обслуживание. Периодичность ТО равна сроку службы комплекта угольных щеток.

10) Срок службы изделия составляет 5 лет.

2) Гарантийный срок начинается со дня покупки инструмента первым владельцем.

3) Срок и условия гарантии зависят от серии и артикула инструмента, просим Вас внимательно ознакомиться с условиями гарантии на момент покупки.

Базовая гарантия

Гарантийный срок составляет 24 месяцев со дня продажи.

На серию **МАСТЕР (основной цвет корпуса красный)** устанавливается базовая гарантия сроком 3 года, при условии только бытового применения. В случае профессионального использования инструмента серии **МАСТЕР** базовая гарантия устанавливается 1 год с даты продажи.

На серию **ПРОФЕССИОНАЛ (основной цвет корпуса синий)** устанавливается базовая гарантия сроком 3 года. Для серии **ПРОФЕССИОНАЛ** разрешается эксплуатация в профессиональных целях, за исключением сверхвысоких нагрузок или тяжелых внешних условий эксплуатации, превышающих нормы, указанные в «Инструкции по эксплуатации».

Расширенная гарантия

На серию **МАСТЕР** устанавливается расширенная гарантия сроком на 5 лет. Расширенная гарантия предоставляется только при условии бытового применения и регистрации на сайте **zubr.ru.**

На серию **ПРОФЕССИОНАЛ** устанавливается расширенная гарантия 5 лет при условии регистрации на сайте **zubr.ru**. Для серии **ПРОФЕССИОНАЛ** разрешается эксплуатация в профессиональных целях, за исключением сверхвысоких нагрузок или тяжелых внешних условий эксплуатации, превышающих нормы, указанные в «Инструкции по эксплуатации».

Расширенная гарантия предоставляется только при условии, если владелец зарегистрирует инструмент на сайте производителя по адресу **zubr.ru** в разделе «Сервис» в течение 4 недель с момента покупки. Регистрация расширенной гарантии возможна только после подтверждения покупателем согласия на обработку персональных данных, запрашиваемых в процессе регистрации. Сроки гарантии на конкретную модель инструмента можно про-верить на сайте производителя по адресу **zubr.ru.**

4) Гарантия не распространяется на:

а) Детали, подверженные рабочему и другим видам естественного износа, а также на неисправности инструмента, вызванные этими видами износа. А также на инструмент, имеющий полную выработку ресурса, сильное внешнее или внутреннее загрязнение.

б) Неисправности инструмента, вызванные несоблюдением Инструкции по эксплуатации или произошедшие вследствие использования инструмента не по назначению, во время использования в условиях окружающей среды, выходящих за пределы указанных в Инструкции по эксплуатации, ненадлежащих производственных условиях, вследствие перегрузок или недостаточного, ненадлежащего технического обслуживания или ухода. К безусловным признакам перегрузки изделия относятся, помимо прочих: появление цветов побежалости, одновременный выход из строя ротора и статора, деформация или оплавление деталей и узлов изделия, потемнение или обугливание проводов элек-тродвигателя под действием высокой температуры.

в) При использовании изделия в условиях высокой интенсивности работ и сверхтяжелых нагрузок.

г) На профилактическое и техническое обслуживание инструмента, например: смазку, промывку.

д) Неисправности инструмента вследствие использования принадлежностей, сопутствующих и запасных частей, которые не являются оригинальными принадлежностями / частями ЗУБР.

е) На механические повреждения (трещины, сколы и т. д.) и повреждения, вызванные воздействием агрессивных сред, высокой влажности и высоких температур, попаданием инородных предметов в вентиляционные отверстия инструмента, а также повреждения, наступившие вследствие неправильного хранения и коррозии металлических частей.

ж) Принадлежности, быстроизнашивающиеся части и расходные материалы, вышедшие из строя вследствие нормального износа, такие как: приводные ремни, аккумуляторные блоки, стволы, направляющие ролики, за-щитные кожухи, цанги, патроны, подошвы, пильные цепи, пильные шины, звездочки, шины, угольные щетки, ножи, пилки, абрази-вы, сверла, буры, леска для триммера и т. п.

	СМБ-7-66 (Э) СМБ-7-72 (Э	СМБ-11-82 Э
Срезные штифты ЗУБР артикул N000-039-589	**Количество**	
В1 **Штифт срезной** (4 шт. поставляются установленными на шнек, 2 шт. на шнеке второй ступени, 4 шт. в креплении для запасных штифтов **24** на панели) 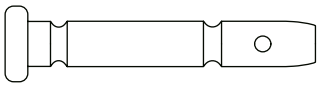	4 (+4)	4 (+4)
Г1 **Шплинт к срезному штифту** (4 шт. поставляются установленными на шнек, 2 шт. на шнеке второй ступени, 4 шт. в креплении для запасных срезных штифтов **24** на панели) 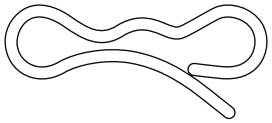	4 (+4)	4 (+4)



Инструкции по применению

⚠ ВНИМАНИЕ

Инструкция содержит текстовое описание сборки. Если Вам что-то непонятно по рисункам, рекомендуем обратиться к текстовому описанию, расположенному на странице 31.

Сборка

ПАКЕТ 1
Установка руля

1. Установка руля
(см. текст на стр. 33)

А – болт М8х16 фланцевый (2 шт.)

Б – болт М8х40 фланцевый (2 шт.)

В – шайба гнутая М8 (2 шт.)



Используйте ключ на **13**

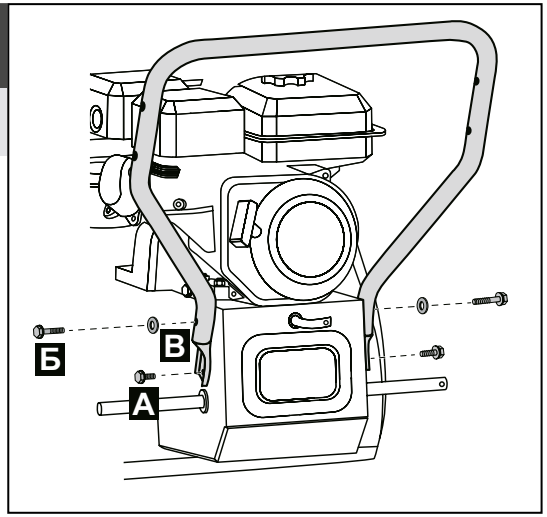

ПАКЕТ 2
Установка панели

2. Установка панели
(см. текст на стр. 34)

Для СМБ-7-66, СМБ-7-66 Э, СМБ-7-72, СМБ-7-72 Э

Г – шайба гнутая М8 (6 шт.)
Д – гайка М8 фланцевая (3 шт.)
Е – болт М8х45 фланцевый (3 шт.)



Используйте ключ на **13**

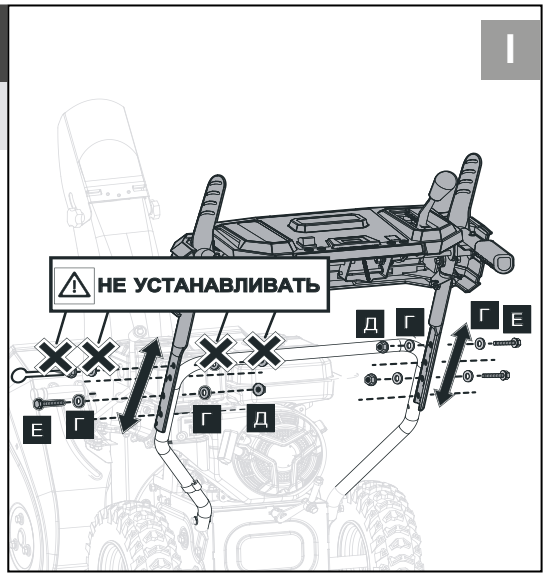

Перечень критических отказов

- Выход из строя элементов управления двигателем внутреннего сгорания.
- Выход из строя механизма шнека.
- Критический износ рабочих органов.

В силу технической сложности изделия, критерии предельных состояний не могут быть определены пользователем самостоятельно.

В случае явной или предполагаемой неисправности обратитесь к разделу «Возможные неисправности и методы их устранения».

Если неисправности в перечне не оказалось или Вы не смогли устранить ее, обратитесь в специализированный сервисный центр. Заключение о предельном состоянии изделия или его частей сервисный центр

Условия транспортирования, хранения и утилизации

Хранить в чистом виде в сухом проветриваемом помещении, при температуре от 0 до +40 °С, вдали от источников тепла. Не допускать воздействия: прямых солнечных лучей, механических, химических факторов, влаги, агрессивных жидкостей, резких перепадов температуры и влажности.

При консервации изделия для длительного (свыше 1 месяца) хранения, выполните следующие действия:

- слейте топливо из бака и ИЗРАСХОДУЙТЕ ЕГО ИЗ КАРБЮРАТОРА, запустив двигатель в работу, до полной остановки;
- дайте двигателю остыть;
- залейте в цилиндр через отверстие для свечи 25 – 30 мл моторного масла того же типа, что использовалось для заправки изделия;
- плавно проверните двигатель стартером несколько раз, чтобы распределить масло;
- установите свечу обратно.

При хранении изделия и расходных материалов, СТРОГО соблюдайте следующие рекомендации:

- НЕ ХРАНИТЕ изделие с заправленным топливным баком и неизрасходованным топливом в карбюраторе;

ПРИМЕЧАНИЕ! При длительном хранении (особенно при наличии воздуха в баке) бензин разлагается на составляющие, в т. ч. парафин, который откладывается на стенках бака, топливопроводов и карбюратора и может привести к закупориванию топливных каналов.

- не храните изделие в помещениях, в которых есть источники повышенного тепла или возможно появление открытого огня;
- не храните изделие в местах, куда возможен доступ детей или животных;
- не используйте для хранения горючесмазочных материалов емкости, не предназначенные для этого.

Транспортировка должна осуществляться в фирменной упаковке производителя, при температуре от - 20 до +40 °С. При транспортировке недопустимо воздействие: прямых солнечных лучей, механических и химических факторов, влаги, агрессивных жидкостей, резких перепадов температуры и влажности, нарушение целостности упаковки.

Отслужившее срок службы изделие, дополнительные принадлежности и упаковку следует экологически чисто утилизировать.

Гарантийные обязательства

Мы постоянно заботимся об улучшении качества обслуживания наших потребителей, поэтому, если у Вас возникли нарекания на качество и сроки проведения гарантийного ремонта, пожалуйста, сообщите об этом в службу поддержки **ЗУБР** по электронной почте на адрес: **zubr@zubr.ru.**

Данная гарантия не ограничивает право покупателя на претензии, вытекающие из договора купли-продажи, а также не ограничивает законные права потребителей.

Мы предоставляем гарантию на инструменты **ЗУБР** на следующих условиях:

1) Гарантия предоставляется в соответствии с нижеперечисленными условиями путем бесплатного устранения неисправностей инструмента

в течение установленного гарантийного срока, которые доказано обусловлены дефектами материала или изготовления.

Инструкции по безопасности

Бензин (далее ГСМ) – источники повышенной пожарной опасности. Во избежание несчастных случаев:

- не курите вблизи мест хранения ГСМ, при их смешивании, переливании (в т. ч. заправке) и во время работы;
- не храните, не смешивайте и не переливайте ГСМ вблизи источников открытого огня или повышенного тепла;
- не запускайте двигатель в месте заправки и на удалении менее 3 м от него;
- не запускайте двигатель, не вытерев насухо все пролития или подтеки ГСМ, а также, не установив и не устранив причину протечки;
- не допускайте детей и некомпетентных лиц к операциям с ГСМ и изделием в целом;
- не производите никаких работ по обслуживанию изделия или замене вышедших из строя частей, не выключив двигатель;
- не используйте изделие с поврежденными баками, трубопроводами и прокладками, допускающими утечку ГСМ.
- При хранении изделия или расходных материалов строго соблюдайте следующие рекомендации:
- не храните изделие с заправленным топливным баком и неизрасходованной рабочей смесью в карбюраторе;

ПРИМЕЧАНИЕ! При длительном хранении рабочая смесь (особенно при наличии воздуха в топливном баке) разлагается на составляющие, в т. ч. парафин, который откладывается на стенках бака, топливопроводов и карбюратора и может привести к закупориванию топливных каналов.

- не храните изделие в помещениях, в которых есть источники повышенного тепла или возможно появление открытого огня;
- не храните изделие в помещениях, куда возможен доступ детей или животных;
- не используйте для хранения горючесмазочных материалов емкости, не предназначенные для этого.

Будьте осторожны! Особенно взрывоопасны пары бензина. Храните ГСМ только в плотно закрытых емкостях.

⚠ ВНИМАНИЕ

Бензин является агрессивным веществом для большинства видов пластика. Не используйте пластиковые и иные неподходящие емкости для хранения, смешивания и переливания ГСМ.

Изделие представляет собой механизм большой массы. Будьте предельно внимательны при производстве работ, избегайте попадания каких-либо частей тела в зону фрез.

Изделие предназначено для эксплуатации только вне помещений. В процессе работы двигателя внутреннего сгорания образуются токсичные выхлопные газы высокой температуры. **НИКОГДА** не запускайте двигатель и не оставляйте его работающим в помещениях или в местах с недостаточной вентиляцией.

Не допускайте детей и лиц, незнакомых с правилами эксплуатации и требованиями настоящей инструкции, к каким-либо операциям и работам с изделием.

Не допускайте присутствия посторонних лиц в зоне производства работ.

Избегайте случайного запуска изделия. Не оставляйте работающее изделие без присмотра.

При работах, связанных с возникновением неблагоприятных условий (загазованности, повышенном уровне шума или вибрации), используйте средства индивидуальной защи-ты.

Критерии предельных состояний

Доводим до Вашего сведения, что критерием предельного состояния является одно из следующих событий (в том числе любое их сочетание):

- необратимая деформация деталей (узлов), исключающая эксплуатацию техники в нормальном режиме;
- необратимая деформация рамы агрегата, исключающая эксплуатацию агрегата в нормальном режиме;
- достижение назначенных показателей;
- нарушение геометрической формы и размеров деталей, препятствующее нормальному функционированию;
- необратимое разрушение деталей, вызванное коррозией, эрозией и старением материалов.

Для СМБ-11-82 Э

Г – шайба гнутая М8 (8 шт.)

Д – гайка М8 фланцевая (8 шт.)

Е – болт М8х45 фланцевый (4 шт.)



Используйте ключ на **13**

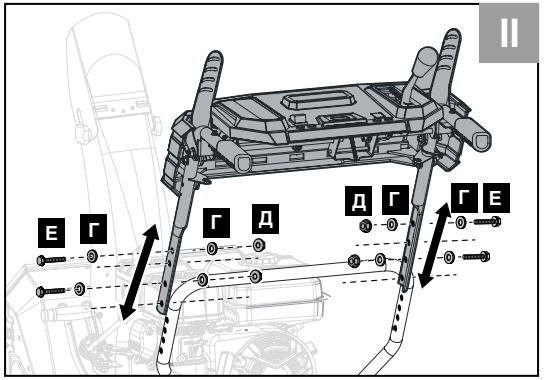

Подключение к разъему

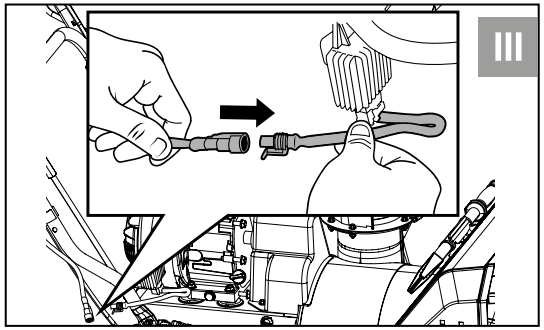

ПАКЕТ 3
Установка колес и расширителей ковша

3. Установка колес

(см. текст на стр. 34)

Ж – шплинт колесный (2 шт.)

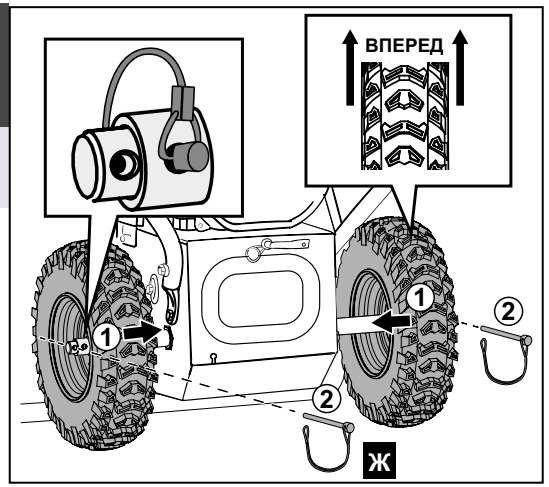

⚠ ВНИМАНИЕ

При установке колес протектор должен быть направлен «елочкой» вперед, как показано на рисунке

4. Установка расширителя ковша

(см. текст на стр. 34)

З – болт с полукруглой головкой М8х20 (6 шт.)

И – шайба М8 (6 шт.)

К – гайка с нейлоновым кольцом М8 (6 шт.)



Используйте ключ на **13**

⚠ ВНИМАНИЕ
Скругление расширителя должно быть внизу!

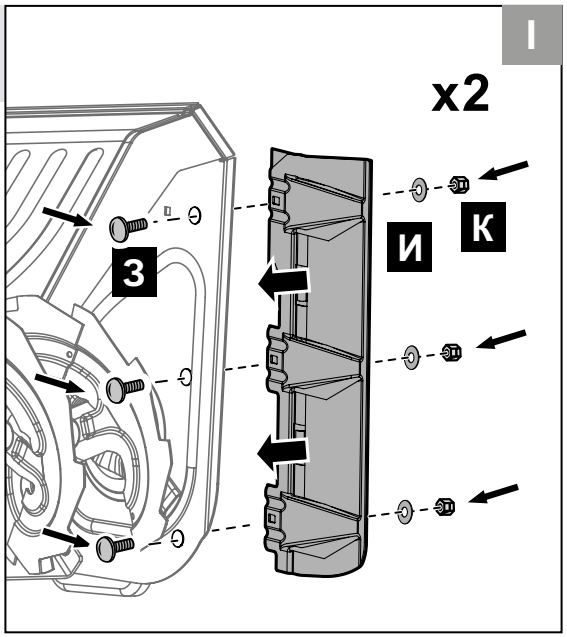

Установка расширителей ковша в качестве снегообрушителей (для уборки снега высотой больше верхней точки ковша)

З – болт с полукруглой головкой М8х20 (4 шт.)

И – шайба М8 (4 шт.)

К – гайка с нейлоновым кольцом М8 (4 шт.)



Используйте ключ на **13**

ПРИМЕЧАНИЕ! Чтобы дополнительный крепеж не потерялся, рекомендуем закрепить лишний крепеж в одном из отверстий предназначенных для установки в качестве расширителя.

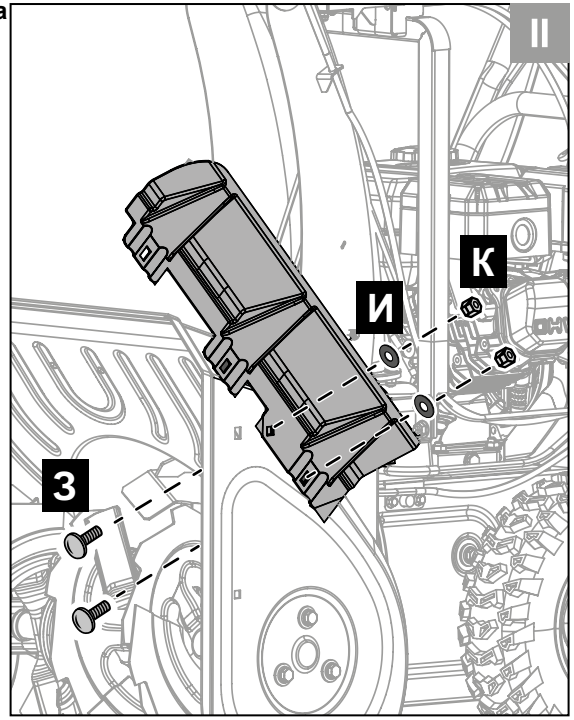

Не используйте дефлектор желоба, если он забился.

Если изделие не перемещается вперед по непредвиденным причинам, сразу отпустите рычаг включения привода хода или выключите двигатель.

При заправке ГСМ убедитесь в соответствии типов бензина и масла требованиям настоящей инструкции. Бензин должен быть неэтилированный, с октановым числом, равным 92 (используйте АИ-92). Масло должно соответствовать требованиям, указанным в разделе Подготовка к работе.

⚠ ВНИМАНИЕ
Примите все меры к обеспечению пожарной безопасности при заправке и эксплуатации изделия.

Запускайте двигатель только тогда, когда Вы полностью готовы к работе.

Перед первым использованием и после длительного хранения изделия, запустите двигатель и дайте ему поработать 20 – 30 секунд без нагрузки. Если во время работы изделия Вы услышите посторонний шум, стуки или почувствуете сильную вибрацию, выключите изделие и установите причину этого явления. Не запускайте изделие, прежде чем будет найдена и устранена причина неисправности.

После первых 5 часов работы изделия визуально убедитесь в надежности затяжки резьбовых соединений. При необходимости подтяжки болтов двигателя, обратитесь в сервисный центр.

Изделие предназначено для работы только на бензине и при наличии масла. Не эксплуатируйте его без масла или с объемом масла менее рекомендованного, а также с несоответствующими типами бензина и масла – это одинаково может привести к повреждению и выходу изделия из строя. Данная неисправность не является гарантийным случаем.

Перед запуском осмотрите и визуально проверьте корпус двигателя, карбюратора и глушителя, топливопроводы на отсутствие возможных повреждений (сколы, трещины, порезы, нарушения соединений) и подтеки ГСМ, подвижные части изделия на их функционирование (прокруткой стартера с выключенным зажиганием).

После запуска и прогрева, перед началом работы, убедитесь в равномерной, без сбоев и провалов, холостой работе двигателя. При необходимости регулировки рекомендуем обратиться в сервисный центр.

ПРИМЕЧАНИЕ! Самостоятельная регулировка может еще более ухудшить показатели работы изделия и сократить срок его службы.

Для исключения перегрева изделия делайте перерывы в работе, давая ему поработать на холостом ходу.

При перегреве двигателя не останавливайте его сразу – в этом случае прекратится его охлаждение (из-за остановки вентилятора), что может привести к короблению частей двигателя. Плавно снизьте нагрузку и дайте изделию поработать без нагрузки в течение 1–2 минут. Остановите двигатель.

Регулярно проверяйте состояние поверхности корпуса и головки цилиндра. При загрязнении поверхности ухудшается отвод тепла от металлических частей цилиндра, что также может привести к короблению отдельных частей и выходу изделия из строя. Следите за состоянием указанных частей и очищайте по мере необходимости.

Не прикасайтесь к работающим, движущимся (под кожухами, крышками) и нагретым частям изделия.

Не включайте и не эксплуатируйте изделие со снятыми защитными кожухами. Под кожухами расположены вращающиеся или нагревающиеся части, контакт с которыми может привести к травмам.

Во время работы корпус цилиндра и глушителя сильно нагреваются. Не прикасайтесь к ним и не допускайте их контакта с легковоспламеняющимися или легкоповреждаемыми поверхностями.

При работах в неблагоприятных условиях (при загазованности, повышенном уровне шума и вибрации), используйте средства индивидуальной защиты и ограничивайте время работы с изделием.

Выключайте двигатель при паузах в работе и по окончании работы.

Следите за исправным состоянием изделия. В случае появления подозрительных запахов, дыма, огня, искр следует отключить изделие и обратиться в специализированный сервисный центр.

Не проводите сварочных работ и механиче-ского ремонта поврежденных частей изделия. При обнаружении механических дефектов или коррозии обратитесь в сервисный центр для замены поврежденных частей.

Если Вам что-то показалось ненормальным в работе изделия, немедленно прекратите его эксплуатацию.

Смазка редуктора

- Очистите грязь со штуцера для шприцевания на корпусе редуктора.

ПРИМЕЧАНИЕ! Для смазки редуктора рекомендуется использовать низкотемпературную консистентную смазку класса NLGI 0.

- используя шприц для консистентной смазки закачайте около 80 г смазки в редуктор.

Смазка тросов

Каждый сезон, перед началом использования изделия, смазывайте трос включения шнека, трос рычага поворота желоба и трос включения привода на колеса. Для смазки используйте силиконовую смазку в баллончике, направив струю смазки в щель между тросом и оплеткой. Повторите операцию с обеих сторон каждого троса. По завершению процесса смазки, распределите ее, совершив многократное нажатие на соответствующие рычаги управления. В случае примерзания троса в процессе эксплуатации, повторите процедуру смазки, это также поможет освободить застрявший трос.

Иное обслуживание

Запасные срезные штифты

Замена срезных штифтов (Рис. 18)

Шнеки изделия оборудованы срезными штифтами. При избыточном усилии, превышающем расчетное, таким как контакт с твердыми предметами (куски льда, посторонние предметы, оказавшимися в толще убираемого снега и т. п.) шнек может заклинить, что приведет к поломке механизма редуктора. Для предотвращения поломки в такой ситуации, шнек закреплен при помощи срезных штифтов.

Срезные штифты имеют специально рассчитанную силу слома, чтобы быть самым слабым местом в случае чрезмерных усилий. Таким образом, штифт защищает работоспособность и целостность механизма.

В случае разрушения штифта, шнек вращаться не будет. Штифт является расходным материалом, его слом – нормальное явление.

В случае разрушения штифта, его необходимо заменить.

⚠ ВНИМАНИЕ

Запрещается использовать вместо срезных штифтов любые другие подручные предметы, такие как болты, прутки, леску и т. д. С целью сохранения работоспособности изделия, допускается использовать ТОЛЬКО срезные штифты.

- Извлеките остатки сломанного штифта из шнека. При необходимости, допустимо выбить остатки подручным предметом, например отверткой.
- Вставьте в отверстие штифт **В1** – *Штифт срезной (1 шт.),* зафиксируйте его шплинтом **Г1** – *Шплинт к срезному штифту (1 шт.).*

Все другие виды технического обслуживания должны проводиться только специалистами сервисных центров.

Регулярно очищайте от грязи и пыли поверхности аппарата, вентиляционные отверстия.

Все работы по техническому обслуживанию должны проводиться при заглушенном двигателе.

Изделие не требует другого специального обслуживания.

Следите за исправным состоянием изделия. В случае появления подозрительных запахов, дыма, огня, искр следует выключить изделие, отключить его от сети и обратиться в специализированный сервисный центр.

Если Вам что-то показалось ненормальным в работе изделия, немедленно прекратите его эксплуатацию.

Рекомендации по эксплуатации

Двигатель должен всегда работать на полной мощности или почти на полной мощности.

Регулируйте скорость изделия с помощью рычага переключения передач, в соответствии с количеством и плотностью снега. Убедитесь, что изделие выбрасывает снег равномерно. Проще и эффективнее убирать снег сразу после того, как он выпал.

По возможности направляйте выброс снега по ветру.

Для использования на ровных поверхностях (например, на асфальтированных дорогах) установите металлические лыжи ковша на высоте 5– 6 мм от земли.

Лыжи можно переворачивать. Когда они сотрутся почти до края корпуса, переверните их. Замените лыжи в случае повреждения или после износа с обеих сторон.

ПАКЕТ 4 Установка лыж и тяги привода переключения передач

5. Установка лыж переключения передач

(см. текст на стр. 34)

Л – болт с полукруглой головкой М8х25 (2 шт.)

М – болт с полукруглой головкой М8х30 (2 шт.)

Н – гайка с нейлоновым кольцом М8 (4 шт.)

О – шайба плоская увеличенная М8 (4 шт.)

П – лыжа пластиковая (2 шт.)

Р – лыжа металлическая (2 шт.)



Используйте ключ на **13**

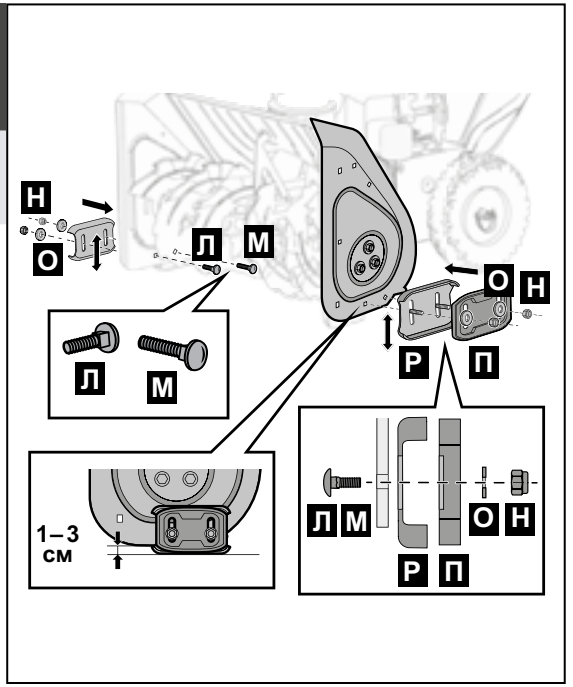

6. Установка тяги привода переключения передач

(см. текст на стр. 35)

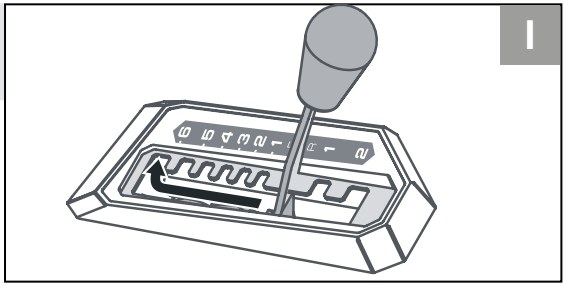

Н – гайка с нейлоновым кольцом М8 (1 шт.)

Т – шайба гроверная М8 (1 шт.)



Используйте ключ на **13**

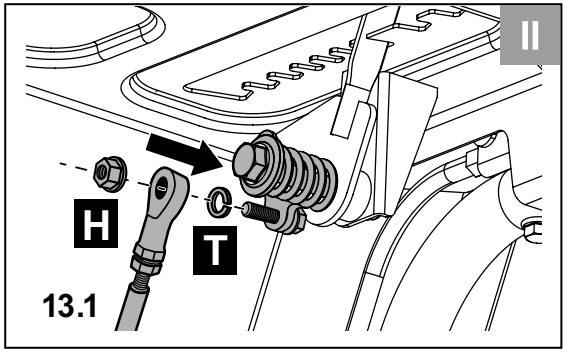

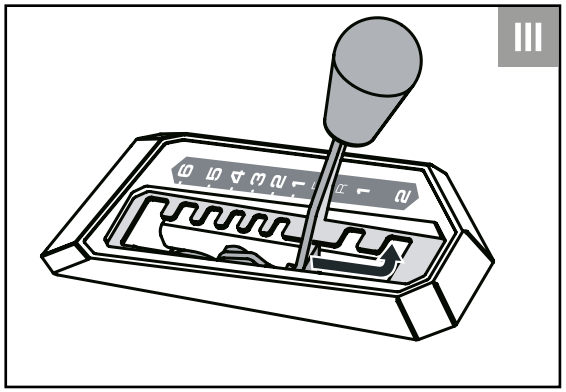

H – гайка с нейлоновым кольцом М8 (1 шт. поставляется установленной на тягу переключения передач 13.1)

C – болт М8х30 фланцевый (1 шт. поставляется установленным на тягу переключения передач 13.1)

T – шайба гроверная М8 (1 шт. поставляется установленной на тягу переключения передач 13.1)



Используйте ключ на **13**

ПРИМЕЧАНИЕ!

ОБЯЗАТЕЛЬНО отрегулируйте тягу согласно **рис. 13.**

Для регулировки тяги требуется завести двигатель, поэтому регулировку тяги следует проводить только после полной сборки изделия

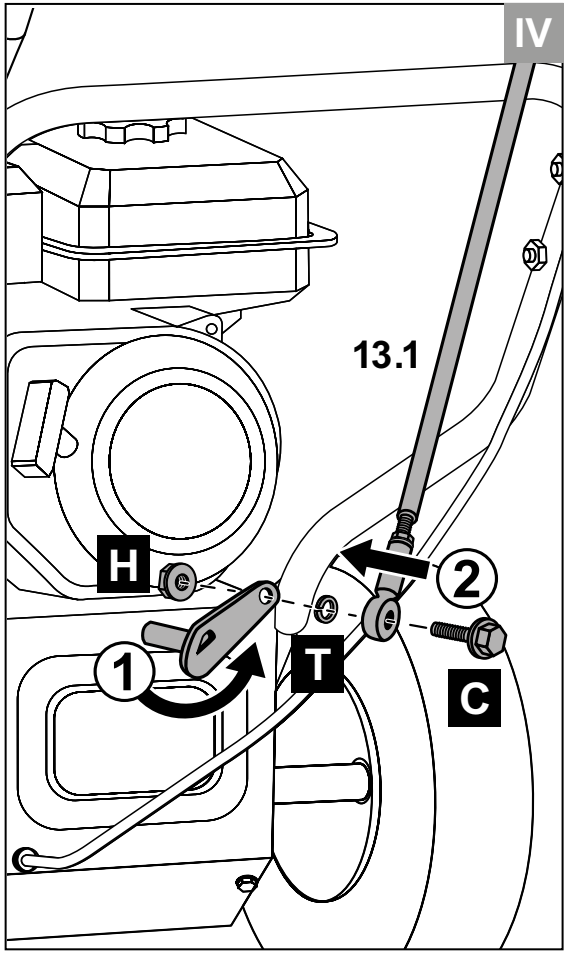

- Удалите снег и подтаявший лед с изделия.
- Удалите снег и подтаявший лед с основания желоба.
- Поверните дефлектор желоба влево и вправо, чтобы удалить лед и воду.
- Если изделие не оснащено электрическим стартером, несколько раз потяните ручку стартера 1, чтобы удалить лед и воду.
- Если изделие оснащено электрическим стартером, подключите изделие к источнику питания и один раз нажмите кнопку запуска, чтобы удалить лед и воду.

Осмотр шнеков и скребка

Осматривайте шнеки **16** и скребок на наличие износа каждый раз перед использованием.

В случае износа кромок шнека обратитесь в авторизованный сервисный центр для замены.

Порядок замены масла (Рис. 15)

- Приготовьте емкость для приема отработанного масла;
- установите изделие на ровную горизонтальную поверхность;
- подставьте приготовленную емкость под отверстие слива масла;
- выкрутите пробку **8**;
- дайте маслу полностью стечь;
- плотно закрутите пробку **8** обратно;
- залейте в картер новое масло в соответствии с разделом Подготовка к работе.

ПРИМЕЧАНИЕ! Утилизируйте отработанное масло в соответствии с законодательством Вашего региона.

Очистка и проверка свечи зажигания (Рис. 16)

Регулярно (в соответствии с таблицей 1) проверяйте состояние электродов свечи зажигания и зазор между ними. Помните: неотрегулированные или покрытые отложени-ями электроды могут быть причиной плохого искрообразования, что уменьшает КПД двигателя, увеличивает расход топлива, ускоряет образование отложений на стенках камеры сгорания и ухудшает экологические показатели двигателя.

Осмотр, очистку и регулировку свечи зажигания производите только при выключенном зажигании и полностью остывшем двигателе. При извлечении свечи примите меры (продуйте, очистите углубление свечи), чтобы не допустить попадания грязи в цилиндр через свечное отверстие.

При очистке электродов старайтесь не повредить их. При повышенном загрязнении рекомендуем заменить свечу зажигания.

При замене используйте соответствующие свечи зажигания (см. таблицу 2) или аналогичные.

Таблица 2

СМБ-7-66, СМБ-7-66 Э	F6TC
СМБ-7-72, СМБ-7-72 Э	F6TC
СМБ-11-82 Э	F6TC

⚠ ВНИМАНИЕ

Не используйте свечи несоответствующих типов, т. к. это может привести к изменению процесса воспламенения смеси (запаздыванию или опережению) и, как следствие, повышенной нагрузке на узлы двигателя, перегреву рабочих поверхностей камеры сгорания и образованию калильного зажигания.

При установке новой свечи вверните ее руками до упора и затяните ключом еще на 1/2 оборота. При повторной установке снятой свечи затяните ее ключом на 1/4 оборота. При необходимости, очистите высоковольтный провод. Для этого используйте чистую ветошь, смоченную спиртом.

Обслуживание топливного фильтра грубой очистки (Рис. 17)

Регулярно (в соответствии с таблицей 1) проверяйте состояние топливного фильтра грубой очистки и очищайте при необходимости. Для этого:

- Выключите зажигание и дайте изделию остыть;
- открутите крышку топливного бака. Топливный фильтр находится под крышкой в заливной горловине;
- выньте фильтр и промойте его в бензине;
- тщательно вытрите его и дайте высохнуть;

⚠ ВНИМАНИЕ

Не промывайте фильтры водой и не устанавливайте обратно невысушенные фильтры – попавшая в топливную смесь вода может стать причиной перебоев в работе двигателя.

- установите обратно фильтр и крышку топливного бака.

Для регулировки положения опорных лыж ослабьте винты и гайки их крепления, переместите лыжи **15** в новое положение и крепко зафиксируйте, затянув болты.

Обе лыжи должны касаться всей своей плоскостью поверхности земли для исключения неравномерного износа.

При использовании снегоуборщика на неровной поверхности (гравийные дорожки и т. п.), следует устанавливать максимальное расстояние между скребком и поверхностью земли, перемещая лыжи максимально вниз относительно кожуха.

При использовании снегоуборщика на ровных и твердых поверхностях, устанавливайте минимальное расстояние между скребком и поверхностью земли, перемещая лыжи максимально вверх относительно кожуха.

Если опорные лыжи будут выставлены таким образом, что скребок будет касаться очищаемой поверхности, то это может привести не только к преждевременному износу скребка, но и к преждевременному износу ходовой части снегоуборщика.

Для работ с хрупкой и легко повреждаемой поверхностью используйте пластиковые лыжи.

Регулировка тяги и тросов (Рис. 13)

При первом пуске двигателя, отрегулируйте длину тяги привода переключения передач **13.1** вращением тяги таким образом, чтобы при включении первой передней скорости и нажатой правой рукоятке изделие двигалось вперёд, а при включении задней первой скорости **(R1)** изделие двигалось назад. Скорость снегоуборщика на передаче **1** и **R1** должна быть одинаковой. Зафиксируйте положение контргайкой на концах тяги.

ПРИМЕЧАНИЕ! Скорость движения снегоуборщика в процессе регулировки тяги измеряется на глаз.

⚠ ВНИМАНИЕ

В случае изменения высоты установки руля, ОБЯЗАТЕЛЬНО проведите повторную регулировку тяги.

В случае необходимости и в процессе эксплуатации отрегулируйте натяжения тросовых приводов поворотом муфт и/или гайками на концах крепления тросов.

Остановка двигателя (Рис. 14)

Для выключения изделия (при перерывах или по окончании работы) переведите рычаг **2** в положение минимального газа.

По окончании работы **ОБЯЗАТЕЛЬНО** закройте топливный кран, дождитесь израсходования топлива, и только после этого переведите рычаг дроссельной заслонки **2** в положение выключено, тщательно очистите все части изделия от загрязнений и дайте изделию остыть, прежде чем вносить в помещение или убирать на хранение.

Техническое обслуживание

⚠ ВНИМАНИЕ

Все работы по техническому обслуживанию производите только с использованием средств индивидуальной защиты при выключенном и остывшем двигателе. При проведении любых работ по техническому обслуживанию изделия ОБЯЗАТЕЛЬНО снимайте высоковольтный провод со свечи зажигания.

При эксплуатации изделия возможно ослабление резьбовых соединений и износ компонентов. Это может привести к таким неисправностям, как неправильный дорожный просвет, повышенный расход масла или неправильная настройка различных компонентов. Регулярно проводите техническое обслуживание изделия, чтобы избежать возникновения неисправностей.

Периодическое обслуживание

Регулярно (в соответствии с таблицей 1) проводите техническое обслуживание изделия. Регулярное обслуживание позволяет поддерживать заявленные технические характеристики изделия и продлевает срок его службы.

Предотвращение обмерзания после использования

ПРИМЕЧАНИЕ! На рычагах управления и подвижных деталях возможно намерзание льда. Не прилагайте слишком большое усилие к рычагам управления, если не удается сдвинуть рычаг управления или деталь.

- Запустите двигатель и дайте ему поработать несколько минут. Выключите двигатель и дождитесь полной остановки всех подвижных деталей.

ПАКЕТ 5
Установка привода поворота и желоба

7. Установка желоба выброса снега

(см. текст на стр. 35)

Для СМБ-7-66, СМБ-7-66 Э, СМБ-7-72, СМБ-7-72 Э

У – болт М6х20 (6 шт.)
(2 шт. поставляется установленной на желоб выброса снега **19**)

Ф – гайка с нейлоном М6 (6 шт.)
(2 шт. поставляется установленной на желоб выброса снега **19**)

Х – кронштейн желоба (3 шт.)
(1 шт. поставляется установленной на желоб выброса снега **19**)



Используйте ключ на **10**

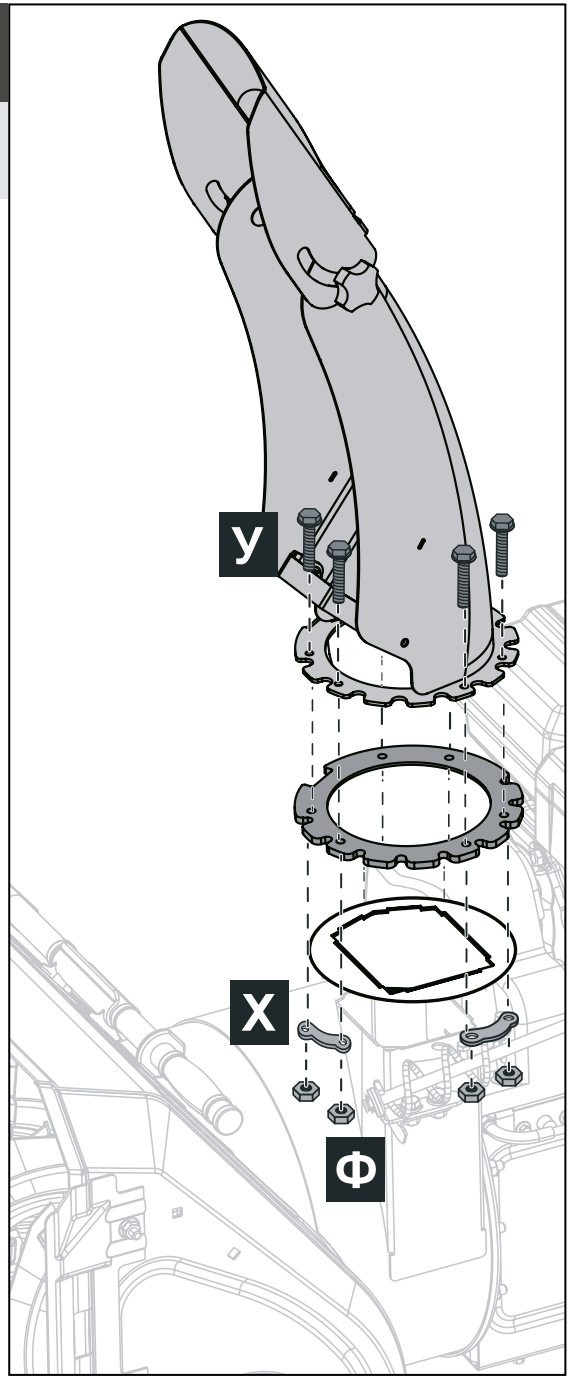

8. Установка привода поворота желоба

(см. текст на стр. 35)

Для СМБ-7-66, СМБ-7-66 Э, СМБ-7-72, СМБ-7-72 Э

Ю – гайка М8 фланцевая (2 шт.)

Ц – шайба гнутая М8 (2 шт.)

Ш – шплинт 2х38 (1 шт. поставляется установленным на рычаг поворота желоба **14**)

Ч – шайба М12 (1 шт. поставляется установленной на рычаг поворота желоба **14**)

Э – втулка (1 шт. поставляется установленной на рычаг поворота желоба **14**)



Используйте ключ на **13**

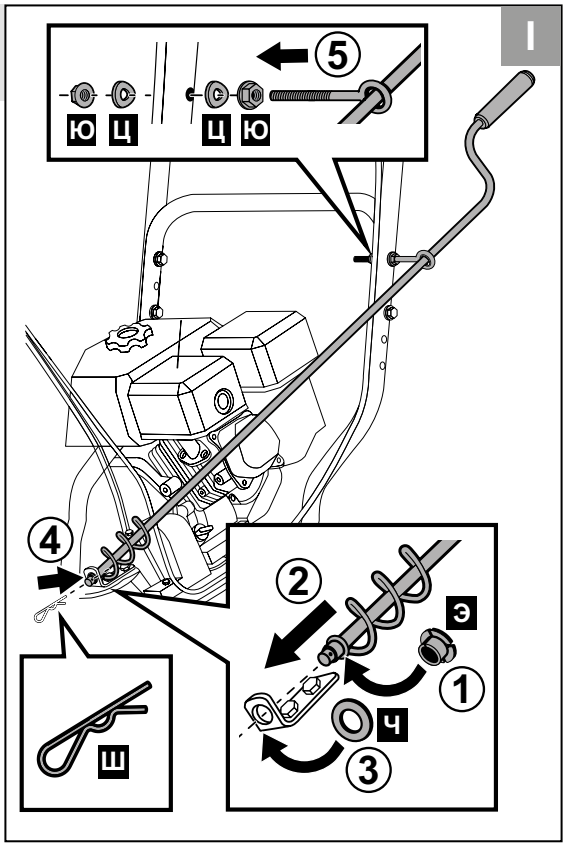

Для СМБ-11-82 Э

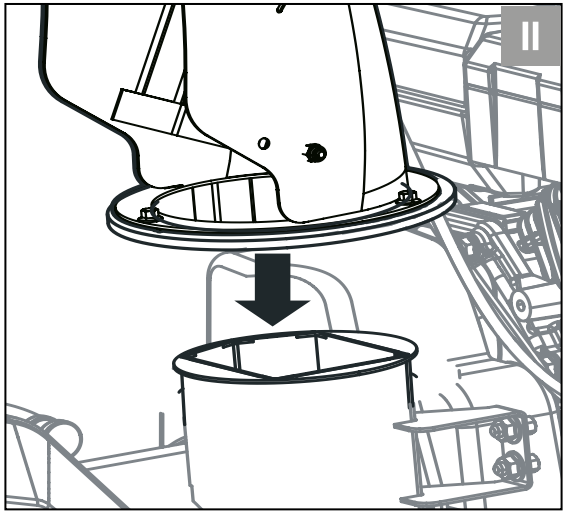

Таблица 1

Операция \ Частота обслуживания*		Перед каждым запуском	Каждый месяц или через 25 ч	Каждые три месяца или через 50 ч	Каждые шесть месяцев или через 100 ч	Каждый год или через 250 ч
Масло двигателя	Проверить	•				
	Заменить				•	
Смазка в редуктор	Заменить				•***	
Свеча зажигания	Проверить зазор / отрегулировать				•	
	Заменить					•
Шнеки и желоб	Отчистить	•				
Топливный бак и фильтр	Очистить				•	•
Зазор клапанов	Проверить/ отрегулировать				•***	
Камера сгорания	Очистить					• ***
Провод высоковольтный	Очистить				•***	
Давление в шинах	Проверить	•				
Резьбовые соединения	Проверить	•				

* – обслуживание проводить через указанные интервалы времени или мото-часы, в зависимости оттого, что наступает раньше;

** – при эксплуатации в запыленных условиях, при повышенных температурах и тяжелой нагрузке производить через меньшие промежутки;

*** – обслуживание проводить только в авторизованных сервисных центрах.

⚠ ВНИМАНИЕ

Не используйте изделие с неполностью включенными рычагами привода хода или шнека в течение продолжительного времени; это может привести к преждевременному износу или сгоранию ремней.

ПРИМЕЧАНИЕ! Перед началом работы установите нужный угол дефлектора желоба выброса снега.

- для начала работы установите обороты двигателя в максимальное значение, переведя рычаг дроссельной заслонки **2** в положение максимальной подачи;
- для движения вперед с помощью рычага выбора передачи **13** выберите одну из шести передач, наиболее подходящую для условий работы.
- для движения назад с помощью рычага выбора передачи **13** выберите одну из двух передач заднего хода.
- для включения привода колес прижмите рычаг включения привода колес **12** к рукоятке.
- для включения шнека и ротора выброса снега прижмите рычаг включения шнеков **11** к рулю.
- для изменения направления выброса снега вращайте рукоятку **14** изменения направления выброса снега.

Регулировка опорных лыж

Опорные лыжи **15** ограничивают расстояние между очищаемой поверхностью и скребком для того, чтобы посторонние предметы во время работы не попадали в шнек снегоуборщика.

Рекомендации по выбору передачи

1 и 2 передачи	предназначены для работы с тяжелым и слежавшимся снегом
3 передача	для работы с легким снегом
4 и 5 передачи	для работы с очень легким свежевыпавшим снегом
6 передача	транспортная

- нажмите и удерживайте кнопку электрического запуска, пока двигатель не запустится;
- после запуска двигателя переведите рычаг 3 в положение «открыто» и дайте двигателю прогреться в течение 2–3 минут.

ПРИМЕЧАНИЕ! Не начинайте работу при непрогретом двигателе – это отрицательно сказывается на его технических характеристиках и сокращает срок службы.

Для запуска горячего двигателя повторите действия по запуску, описанные выше, не переводя рычаг 3 в положение «закрыто».

Если двигатель не запускается, это может быть обусловлено следующими причинами:

1) Уровень масла ниже минимального – сработала система блокировки;

2) бензин или воздух не поступают в камеру сгорания или поступают в недостаточном/ избыточном количестве (нет топлива в баке, перекрыт топливный кран, загрязнены топливный или воздушный фильтры, не отрегулирован или засорен карбюратор);

3) отсутствует искрообразование или оно недостаточное (высоковольтный провод отсоединен от свечи, загрязнены или не отрегулированы электроды свечи зажигания, неисправна свеча зажигания).

Для установления причины невозможности запуска двигателя отсоедините высоковольтный провод, выверните свечу зажигания: влажная свеча зажигания свидетельствует об отсутствии искрообразования или поступлении воздуха, сухая – о недостаточном поступлении топлива.

Для устранения указанных причин выполните следующие действия:

При влажной свече:

а) Проверьте и (при необходимости) просу-шите, очистите и отрегулируйте (см. раздел Периодическое обслуживание) электроды свечи зажигания или замените свечу;

ПРИМЕЧАНИЕ! Не применяйте для просушки и очистки электродов свечи открытое пламя – это может повредить свечу зажигания и вывести ее из строя.

б) проверьте правильность положения рычага **3** в зависимости от температуры двигателя;

в) проверьте состояние воздушного фильтра и, при необходимости, очистите его в соответствии с разделом Периодическое обслуживание;

г) освободите камеру сгорания от излишков топлива. Для этого при выкрученной свече зажигания 2–3 раза плавно (для исключения накачивания нового топлива) проверните двигатель ручкой стартера;

д) убедитесь в соответствии типов топлива и масла указанным выше.

При сухой свече:

а) Проверьте наличие топлива в баке и уровень масла. При необходимости, долейте;

б) убедитесь, что топливный кран 4 открыт и проверьте состояние топливного фильтра тонкой очистки. При необходимости, очистите его (см. раздел Периодическое обслуживание);

в) проверьте и, при необходимости, отрегулируйте электроды свечи зажигания (см. раздел Периодическое обслуживание);

г) убедитесь в соответствии типов топлива и масла указанным выше (см. раздел Подготовка к работе).

Вверните обратно свечу, установите высоковольтный провод. Повторите попытку запуска сначала. Если после выполнения вышеуказанных действий двигатель не запускается, обратитесь в сервисный центр.

После запуска и в процессе работы изделия контролируйте:

- ровность, устойчивость (без перебоев) работы двигателя изделия;
- отсутствие течи масла и бензина;
- отсутствие движения изделия на холостом ходу. В случае каких-либо перебоев в работе изделия остановите двигатель и обратитесь к разделу Возможные неисправности.

Для СМБ-11-82 Э

Ю – гайка М8 фланцевая (2 шт.)

Я – болт М8 х 16 фланцевый (4 шт.)



Используйте ключ на **13**

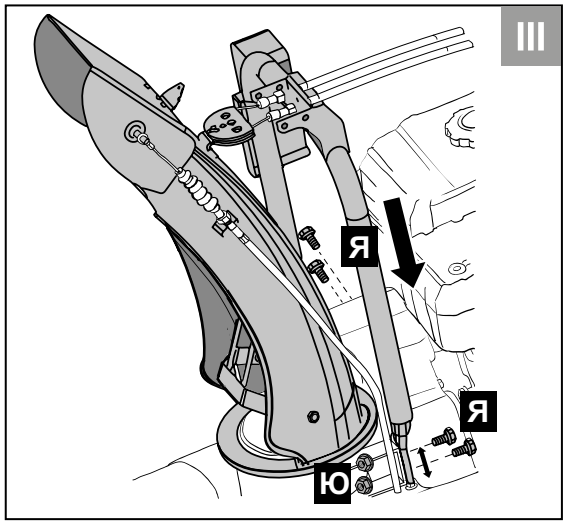

Для СМБ-11-82 Э

А1 – пружина козырька (1 шт.)

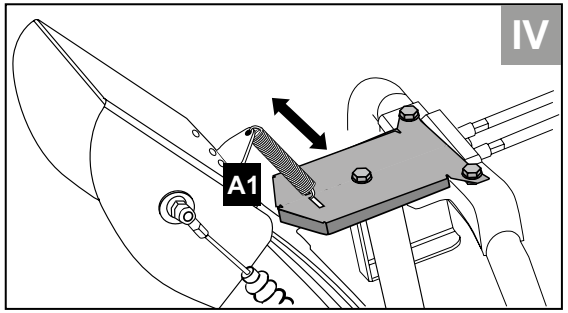

9. Фиксация проводов и кабелей
(см. текст на стр. 35)

Б1 – клипса кабельная (1 шт.)

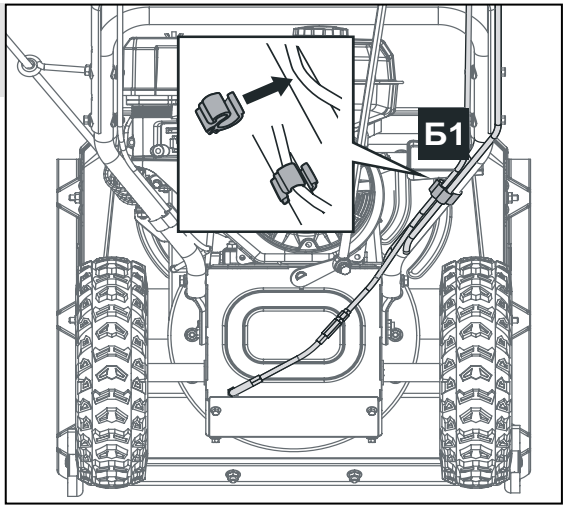

Подготовка к работе

10. Проверка и заполнение картера двигателя маслом

(см. текст на стр. 36)

Рекомендуемый тип – SAE 5W-30 (класс API не ниже SH)

Рекомендуем использовать масло ЗУБР, арт. 70616-1 (полусинтетическое) – рабочий температурный диапазон: -35 ... +30 °C

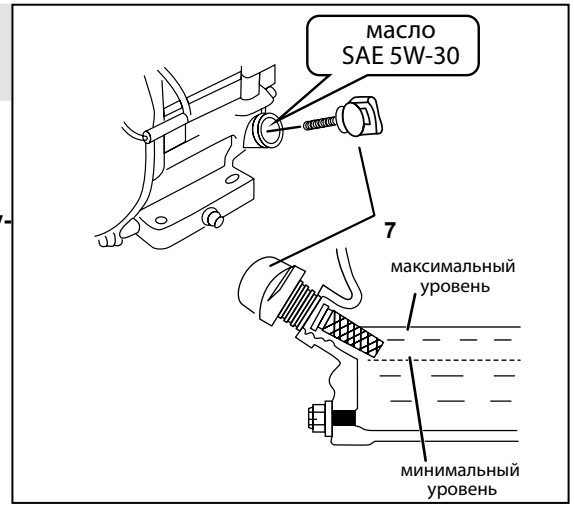

11. Заправка топливного бака

(см. текст на стр. 36)

Используйте бензин АИ-92



Порядок работы

12. Запуск двигателя

(см. текст на стр. 37)

Дроссельная заслонка



Установить в положение мин. оборотов

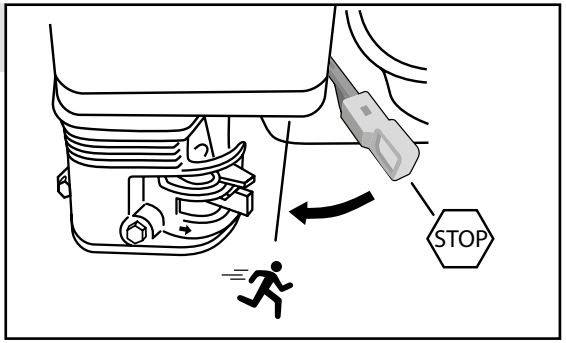

- Заливать топливо следует не выше отметки нижней части горловины топливного бака.
- Перед каждым запуском двигателя убедитесь, что топливный бак надежно закреплен, отсутствуют протечки топлива из бака/топливопровода, и крышка бака плотно закручена.
- В случае протечки топлива, категорически запрещается запускать двигатель! Обратитесь в сервисный центр для устранения неисправностей!

Топливо может стать несвежим, если оно хранится более 30 дней. Несвежее топливо вызывает образование кислотных и смоляных отложений в топливной системе или важных деталях карбюратора. Бензин должен быть слит из двигателя в подходящую канистру, если двигатель не планируется использовать в течение 30 дней. Дайте двигателю поработать, пока он не остановится из-за отсутствия топлива.

Для увеличения срока службы, перед использованием нового снегоуборщика или снегоуборщика, прошедшего капитальный ремонт, необходимо пройти процесс обкатки. Все соединительные узлы, такие как болты, стыкующие основные части, перед обкаткой необходимо крепко затянуть. Снегоуборщик необходимо заправить топливом, смазочным маслом. У нового снегоуборщика период обкатки составляет 5 часов. Правильное обращение с снегоуборщиком в период обкатки является важным фактором для продления срока службы двигателя. Во время обкатки все работающие детали притираются друг к другу и калибруют рабочий зазор.

В связи с этим первые 5 часов работы выполняйте следующие требования:

- В период обкатки частота вращения коленвала двигателя должна быть 2800–3000 об/мин, ручка регулятора оборотов расположена на 2/3 в сторону максимальных оборотов.
- Непрерывный режим работы снегоуборщика в период обкатки – не более 2 часов. На каждый час работы совершайте паузу в 10–15 минут для охлаждения двигателя.
- Визуально контролируйте состояние узлов и деталей, проверяйте надежность их крепления.

По окончании периода обкатки проведите техобслуживание и осмотр снегоуборщика, обязательно полностью замените смазочное масло в двигателе!

Порядок работы

Запуск двигателя (Рис. 12)

⚠ ВНИМАНИЕ

Изделие предназначено для эксплуатации только вне помещений. В процессе работы двигателя внутреннего сгорания образуются токсичные выхлопные газы высокой температуры. НИКОГДА не запускайте двигатель и не оставляйте его работающим в помещениях или в местах с недостаточной вентиляцией.

- Переместитесь от места заправки на расстояние не менее 3 метров;
- переведите рычаг **2** управления дроссельной заслонкой в положение максимальных оборотов;
- переведите рычаг **3** управления воздушной заслонкой в положение «закрыто»;
- включите подачу топлива, переведя кран **4** в положение «открыто»;
- подкачайте топливо тремя нажатиями на праймер.

ПРИМЕЧАНИЕ! Когда производится запуск после полностью опустошенного топливного бака следует увеличить количество нажатий до 5-6 для заполнения системы подачи топлива.

⚠ ВНИМАНИЕ

Не переполняйте двигатель топливом слишком большим количеством подкачиваний праймером. Это может привести к заливанию свечи зажигания, что затруднит запуск двигателя. В случае залива подождите несколько минут, а затем попробуйте снова запустить двигатель, не нажимая на праймер.

Ручной запуск

Потяните ручку стартера **1** до выбора зазора (а), а затем резко дерните ее (б). Не отпускайте рукоятку при вытянутом тросе – плавно верните ее обратно. Если двигатель не запустился, повторите действия 3 – 4 раза.

Запуск электростартером

(только для моделей СМБ-7-66 Э, СМБ-7-72 Э, СМБ-11-82 Э)

- Подключите удлинительный шнур к разъему на двигателе;
- подключите другой конец удлинительного шнура к заземленной розетке 230 В;

Подготовка к работе

⚠ ВНИМАНИЕ

Двигатель поставляется без масла. Перед запуском двигателя, обязательно залейте масло согласно инструкциям данного руководства. Если Вы запустите двигатель без масла, то двигатель будет невосстановимо поврежден.

Проверка и заполнение картера двигателя маслом (Рис. 10)

Двигатель оснащен системой защиты запуска без масла. Система защиты автоматически остановит двигатель, прежде чем уровень масла упадет ниже безопасного. Тем не менее, чтобы избежать этого, всегда проверяйте уровень масла в двигателе перед запуском.

Проверку уровня масла в картере двигателя следует осуществлять только при нахождении двигателя в горизонтальном положении. Проверка уровня масла осуществляется на теплом неработающем двигателе.

- Отверните крышку маслозаливной горловины **7** из картера двигателя, достаньте щуп;
- протрите щуп тканью и вставьте обратно в отверстие, не закручивая;
- снова выньте щуп – на нем останется метка уровня масла;
- если уровень масла меньше нижней линии на щупе, долейте моторное масло до верхней линии.

Рекомендуемый тип – SAE 5W-30 (класс API не ниже SH). Рекомендуем использовать масло ЗУБР, арт. 70616-1 (полусинтетическое) – рабочий температурный диапазон: -35 ... +30 °C

- Вставьте и закрутите на место крышку масло заливной горловины.

⚠ ВНИМАНИЕ

Во время эксплуатации не допускайте падения уровня масла ниже минимальной отметки. Поддерживайте уровень масла у максимальной отметки на масляном щупе. Перед каждым запуском снегоуборщика проверяйте уровень масла в двигателе! Регулярный контроль уровня масла – ответственность лица, осуществляющего эксплуатацию изделия.

⚠ ВНИМАНИЕ

Запрещается заводить и использовать изделие без / с низким уровнем смазочного масла, а также с неподходящим, некачественным или отработанным маслом. Это может привести к поломке двигателя, которая не попадает под условия гарантийного обслуживания!

Заправка топливного бака (Рис. 11)

⚠ ВНИМАНИЕ

Топливо и его пары чрезвычайно огнеопасны и взрывоопасны. Воспламенение или взрыв могут привести к сильным ожогам или смертельному исходу.

- Заполнение топливного бака осуществляется перед запуском двигателя.
- Заправку топливного бака проводить только на открытом воздухе.
- Храните топливо в специальных чистых, плотно закрывающихся канистрах.
- Запрещается открывать крышку топливного бака горячего или работающего двигателя.
- Размещение двигателя перед заполнением топливного бака производится на расстоянии от источников открытого огня, тепла и искр.
- Перед заправкой топлива необходимо остановить двигатель и дождаться его полного охлаждения.
- Будьте аккуратны при заправке, старайтесь не пролить топливо на корпус двигателя. Протрите части двигателя насухо, если на них было пролито топливо.
- При попадании топлива в глаза или рот, промойте место большим количеством воды и немедленно обратитесь к врачу. При попадании топлива на кожу или одежду, промойте места попадания водой с мылом и смените одежду.
- Запускать двигатель разрешается только в стороне от места, где осуществлялась его заправка и/или было пролито топливо.
- Избегайте попадания топлива на поверхность кожи или вдыхания его паров.
- При заправке использовать только чистые воронки.

⚠ ВНИМАНИЕ

Ни в коем случае не заливайте в изделие бензомасляную смесь для двухтактных двигателей. Использование иного топлива кроме бензина АИ-92 не допускается. Нарушение этих рекомендаций ведет к перегреву и поломке двигателя и не покрывается гарантией.

Порядок заправки:

- Закройте топливный кран перед заправкой топлива.
- Заполните топливный бак качественным неэтилированным бензином с октановым числом равным 92.

Воздушная заслонка

(только для холодного двигателя)



Закрыть

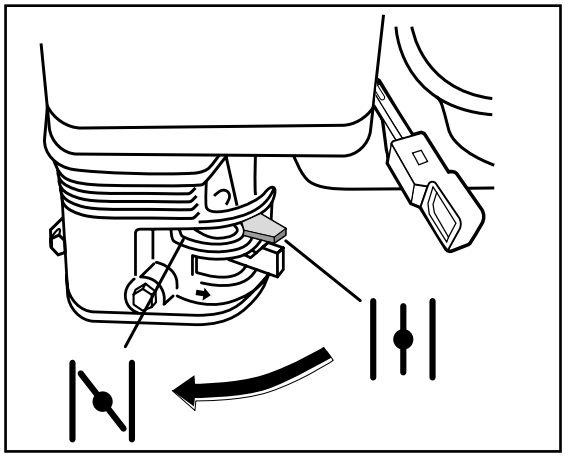

Топливный кран



Открыть

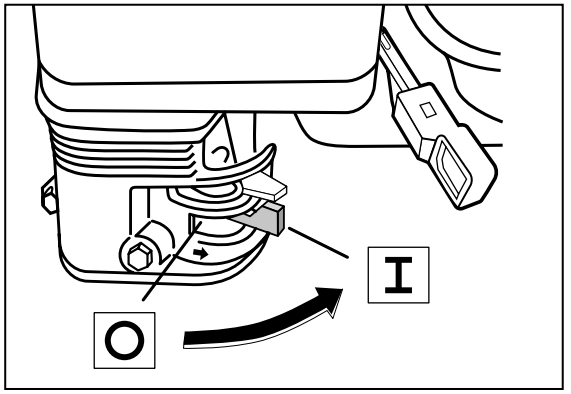

Праймер



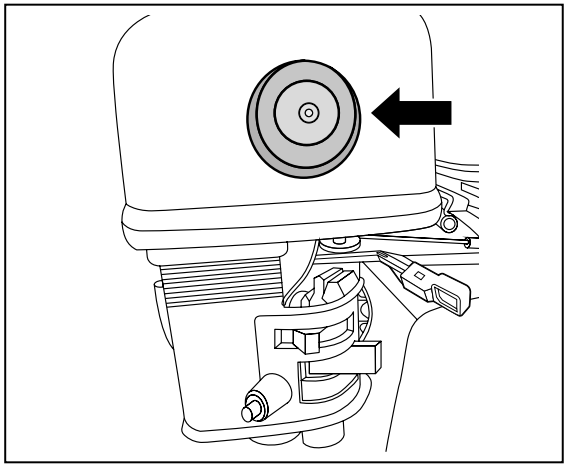

Ручной запуск

x 5–7

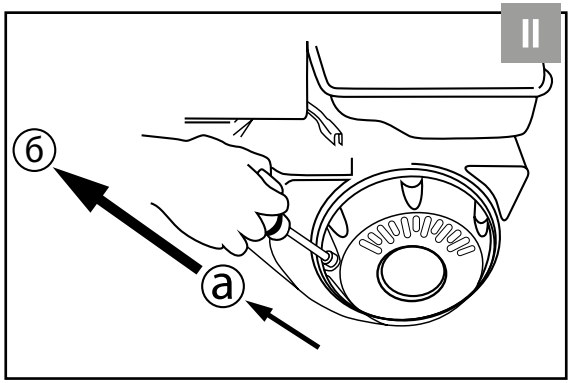

Электрический стартер (только для СМБ-7-66 Э, СМБ-7-72 Э, СМБ-11-82 Э)

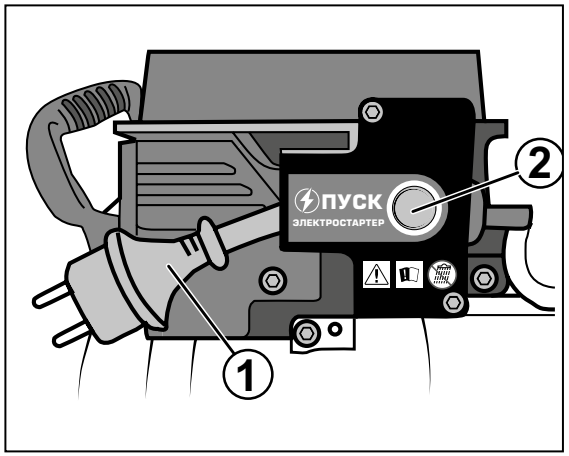

Воздушная заслонка



Открыть

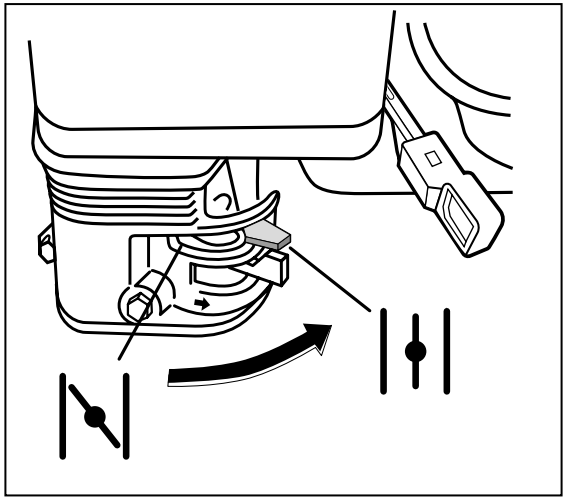

ша. Более длинные болты **М** используются для установки в отверстия в глубине ковша, более короткие болты **Л** – для отверстий в ближней части ковша.

ПРИМЕЧАНИЕ! Для правильной работы скребка требуется установка лыж приблизительно на 1 – 3 см ниже ковша так, чтобы они были нижней точкой изделия. Необходимая высота установки лыж зависит от плотности снега и типа покрытия. Рекомендуется использовать такую высоту, чтобы изделие не упиралось в препятствия или плотный нижний слой снега.

- Отрегулируйте положение лыж в пазах на нужную высоту;
- установите шайбы **О** – *Шайба плоская увеличенная М8 (4 шт.)* с внешней стороны изделия, затяните гайками **Н** – *Гайка с нейлоновым кольцом М8 (4 шт.).*

Установка тяги привода переключения передач (Рис. 6)

- Переведите рычаг переключения скоростей **13** в положение, соответствующее шестой передаче;
- соедините тягу переключения скоростей со стороны панели, последовательно установив на приварной болт рычага переключения передач шайбу **Т** – *Шайба гроверная М8 (1 шт.),* тягу переключения скоростей **13.1** и гайку **Н** – *Гайка с нейлоновым кольцом М8 (1 шт.)*;
- переведите рычаг переключения скоростей **13** в положение, соответствующее второй задней передаче (**R2)**;
- поверните вилку на редукторе против часовой стрелки для облегчения установки тяги;
- закрепите тягу на вилке редуктора – вставьте болт **С** – *Болт М8х30 фланцевый (1 шт.)* в тягу переключения скоростей **13.1**, установите на него шайбу **Т** – *Шайба гроверная М8 (1 шт.),* поместите болт **С** в вилку редуктора, зафиксируйте гайкой **Н** – *Гайка с нейлоновым кольцом М8 (1 шт.).*

ПРИМЕЧАНИЕ!

ОБЯЗАТЕЛЬНО отрегулируйте тягу согласно **Рис. 13**. Для регулировки тяги требуется завести двигатель, поэтому регулировку тяги следует проводить только после полной сборки изделия.

ПАКЕТ 5
Установка привода поворота и желоба, фиксация проводов

Установка желоба выброса снега (Рис. 7)

Для моделей СМБ-766, СМБ-766Э, СМБ-772, СМБ-772Э:

Закрепите желоб на корпус ковша с помощью кронштейнов желоба **Х** – К*ронштейн желоба (3 шт.),* болтов **У** – *Болт М6х20 (6 шт.)* и гаек **Ф** – *Гайка с нейлоном М6 (6 шт.).*

Убедитесь, что между корпусом ротора и желобом установлена пластиковая прокладка так, чтобы выемки на ковше и на прокладке совпадали. При затяжке гаек не прикладывайте чрезмерное усилие, это может вызвать деформацию пластиковой прокладки.

Установка привода поворота желоба (Рис. 8)

Для моделей СМБ-7-66, СМБ-7-66 Э, СМБ-7-72, СМБ-7-72 Э:

- Снимите с конца тяги шплинт **Ш** – *Шплинт 2х38 (1 шт.),* шайбу **Ч** – *Шайба М12 (1 шт.),* оставьте на тяге втулку **Э** – *Втулка (1 шт.);*
- конец тяги установите на ковш в отверстие кронштейна, с внешней стороны установите шайбу **Ч**, зашплинтуйте при помощи шплинта **Ш**;
- соедините винт на тяге, с рулем, гайками **Ю** – *Гайка М8 фланцевая (2 шт.)* через шайбы **Ц** – *Шайба гнутая М8 (2 шт.).*

Для модели СМБ-11-82 Э:

- Установите желоб выброса снега **19** на ковш и наживите трубу;
- зафиксируйте трубу при помощи болтов **Я** – *Болт М8х16 фланцевый (2 шт.)* с правой стороны и болтов **Я** – *Болт М8х16 фланцевый (2 шт.)* и гаек **Ю** – *Гайка М8 фланцевая (2 шт.)* с левой стороны;
- установите пружину **А1** – *Пружина козырька (1 шт.),* зацепив один конец за отверстие в козырьке, а второй конец за дефлектор желоба выброса снега **19**.

Фиксация проводов и кабелей (Рис. 9)

Зафиксируйте свисающий кабель питания панели и тросы, при помощи клипс **Б1** – Клипса кабельная (1 шт.)

нее и нижнее положение. При креплении панели можно установить панель на верхний ряд отверстий, либо на нижний, как показано на рисунке.

Для моделей СМБ-7-66, СМБ-7-66 Э, СМБ-7-72, СМБ-7-72 Э:

Закрепите панель на основание руля в трех точках, как показано на рисунке. **Левое верхнее отверстие оставьте незанятым.**

Используйте болты **Е** – *Болт М8х45 фланцевый (3 шт.),* шайбы **Г** – *Шайба гнутая М8 (6 шт.)* и гайки **Д** – *Гайка М8 фланцевая (3 шт).*

Для модели СМБ-11-82 Э:

Закрепите панель на основание руля.

Используйте болты **Е** – *Болт М8х45 фланцевый (4 шт.)*, шайбы **Г** – *Шайба гнутая М8 (8 шт.)* и гайки **Д** – *Гайка М8 фланцевая (4 шт.).*

Все модели:

- Проложите провод по рулю;
- состыкуйте разъем питания с ответной частью на двигателе.

ПАКЕТ 3
Установка колес и расширителей ковша

Установка колес (Рис. 3)

Установите колеса на ось так, чтобы «елочка» рисунка протектора смотрела по направлению движения. Зашплинтуйте колеса шплинтами **Ж** – *Шплинт колесный (2 шт.).*

ПРИМЕЧАНИЕ! На левой оси располагается два отверстия, по умолчанию предполагается установка шплинта во внутреннее отверстие. Также возможна установка шплинта во внешнее отверстие без фиксации колеса. При этом колесо должно остаться свободно вращающимся. Таким образом будет облегчен поворот снегоуборщика на месте, но левое колесо приводиться в движение двигателем не будет.

Установка расширителя ковша (Рис. 4)

Смонтируйте расширители ковша, установив зацепами на внутреннюю часть боковины ковша. При установке отверстия в расширителе и боковине должны совпасть.

ПРИМЕЧАНИЕ! Расширитель устанавливается с усилием в местах зацепов, при необходимости воспользуйтесь резиновой киянкой.

Обратите внимание, что скругление расширителя должно быть внизу.

Закрепите расширитель с помощью болтов **З** – *Болт с полукруглой головкой М8х20 (6 шт.),* шайб **И** – *Шайба М8 (6 шт.)* и гаек **К** – *Гайка с нейлоновым кольцом М8 (6 шт.).*

Расширители могут использоваться в качестве снегоотбрасывателей, если их установить на верхнюю часть ковша закрепив с помощью болтов **З** – *Болт с полукруглой головкой М8х20 (4 шт.),* шайб **И** – *Шайба М8 (4 шт.)* и гаек **К** – *Гайка с нейлоновым кольцом М8 (4 шт.).*

ПРИМЕЧАНИЕ! Чтобы дополнительный крепеж не потерялся, рекомендуем закрепить лишний крепеж в одном из отверстий для установки в качестве расширителя.

Снегоотбрасыватели предназначены для удаления снега в ситуациях, когда его уровень превышает верхнюю границу желоба. В этом случае снегоотбрасыватель будет срезать слой снега, находящийся выше желоба, что способствует его попаданию в шнек.

При работе с таким высоким снегом не рекомендуется использовать всю ширину ковша, снег следует срезать постепенно в несколько проходов.

ПАКЕТ 4
Установка лыж и тяги привода переключения передач

Установка лыж (Рис. 5)

- Установите лыжи **П** – *Лыжа пластиковая* и/или **Р** – *Лыжа металлическая* с двух сторон.

ПРИМЕЧАНИЕ! Снегоуборщик комплектуется дополнительными пластиковыми лыжами **П** для работы на тротуарной плитке. На время пока они не используются, пластиковые лыжи **П** предполагается устанавливать внутри металлических лыж **Р**. Если необходимо использование пластиковых лыж **П**, снимите металлические **Р**, выполнив установку только пластиковых лыж **П**. В случае износа одной стороны лыжи переверните ее для использования второй стороны.

- Используйте болты с полукруглой головкой **Л** – *Болт с полукруглой головкой М8х25 (2 шт.)* и **М** – *Болт с полукруглой головкой М8х30 (2 шт.),* устанавливая их шляпками внутрь ков-

13. Регулировка тяги и тросов
(см. текст на стр. 40)

На запущенном двигателе

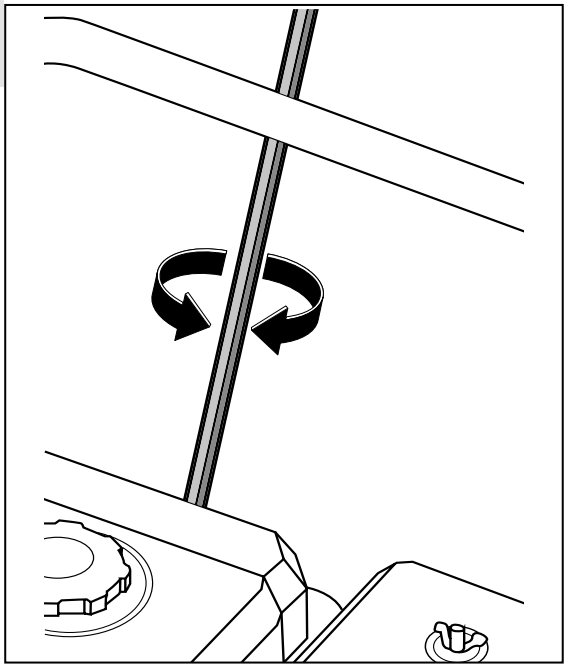

Продолжайте регулировку, пока скорость на передаче 1 и R1 не станут одинаковыми, но разными по направлению

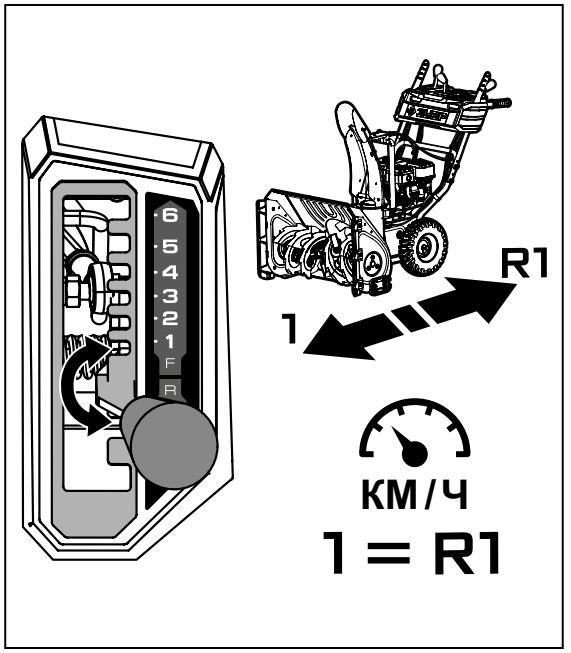

Поворотная муфта и гайки крепления тросов

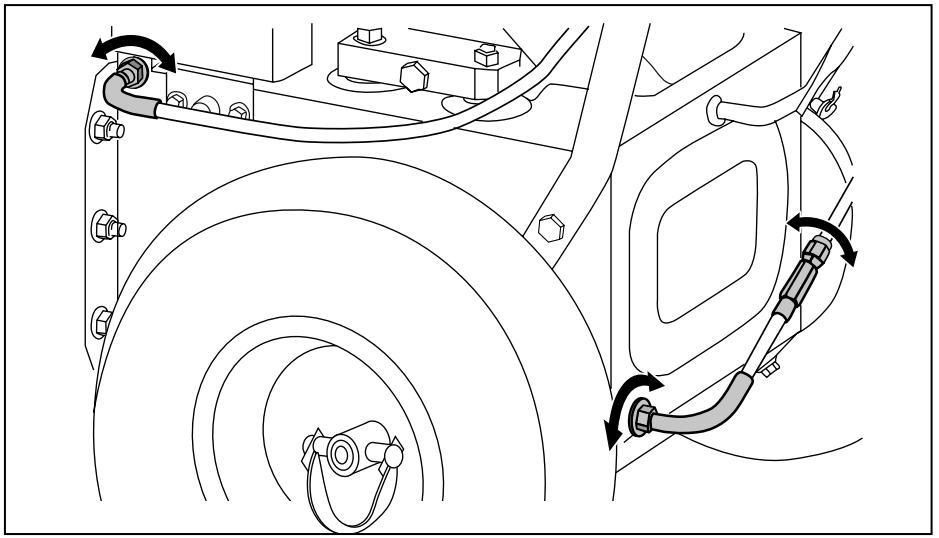

14. Остановка двигателя
(см. текст на стр. 40)

Дроссельная заслонка



Установить в положение мин. оборотов

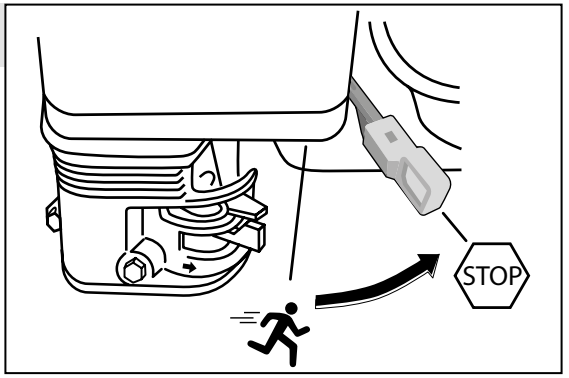

Топливный кран



Закрыть

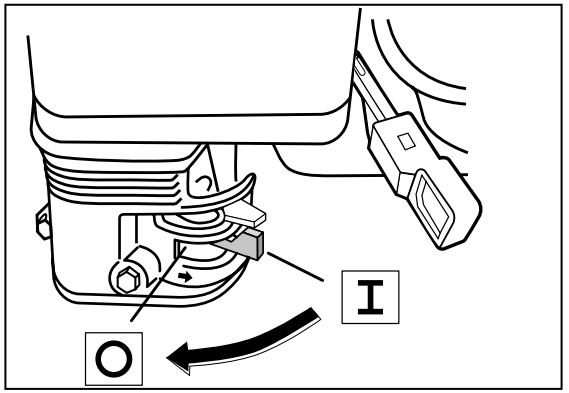

Назначение и область применения

Устройство

Изделие представляет собой самоходный колесный снегоуборщик, предназначенный для уборки снега с земли.

Данное изделие может использоваться для уборки снега с полей, дорог, тротуаров и проездов. Эксплуатация на склонах с уклоном более 20 градусов запрещена. Запрещается использовать изделие на участках с большим количеством мусора, грязи и выступающих камней.

Внимательно изучите настоящее руководство по эксплуатации, в том числе приложение «Общие правила техники безопасности» и раздел «Инструкции по безопасности». Только так Вы сможете научиться правильно обращаться с изделием и избежите ошибок и опасных ситуаций.

Изделие предназначено для использования в районах с умеренным климатом с характерной температурой от -30 до +5 °С, относительной влажностью воздуха не более 80% и отсутствием прямого воздействия атмосферных осадков и чрезмерной запыленности воздуха.

Изделие соответствует требованиям Технических регламентов Таможенного союза:

- ТР ТС 010/2011 «О безопасности машин и оборудования».
- ТР ТС 020/2011 «Электромагнитная совместимость технических средств» ТР ЕАЭС 037/2016.

Настоящее руководство содержит самые полные сведения и требования, необходимые и достаточные для надежной, эффективной и безопасной эксплуатации изделия.

В связи с продолжением работы по усовершенствованию изделия, изготовитель оставляет за собой право вносить в его конструкцию незначительные изменения, не отраженные в настоящем руководстве и не влияющие на эффективную и безопасную работу изделия. Актуальное руководство по эксплуатации смотрите на сайте **www.zubr.ru.**

К эксплуатации изделия допускаются только лица, достигшие совершеннолетия; имеющие навыки и/или представление о принципах работы и оперирования изделием, а также изучившие эксплуатационную документацию; находящиеся в трезвом состоянии, не под действием лекарств, вызывающих сонливость и/или снижение концентрации внимания; не имеющие заболеваний, вызывающих подобные состояния, а также иных противопоказаний для работы с машинами.

Все ремонтные работы должны проводиться только квалифицированными специалистами сервисных центров, с использованием оригинальных запасных частей ЗУБР.

Инструкции по применению

Сборка

Снегоуборщик поставляется в упаковке, в транспортном состоянии. Раскройте упаковку и проверьте его комплектность.

При любых операциях с изделием (сборка/разборка, снятие/установка элементов, заправка топливной смесью и очистка рабочего инструмента) убедитесь, что двигатель остановлен и **ОБЯЗАТЕЛЬНО** снимите высоковольтный провод со свечи зажигания.

ПАКЕТ 1
Установка руля

Установка руля (Рис. 1)

Прикрепите нижнюю часть руля к корпусу трансмиссии болтами.

Для верхних двух отверстий используйте болты **Б** – *Болт М8х40 фланцевый (2 шт.)* и шайбы **В** – *Шайба гнутая М8 (2 шт.)*. Для нижних двух отверстий используйте болты **А** – *Болт М8х16 фланцевый (2 шт.)*, без установки шайбы.

ПАКЕТ 2
Установка панели

Установка панели (Рис. 2)

Панель на всех снегоуборщиках **ЗУБР** имеет регулировку по высоте под рост оператора - верх-

Комплект поставки	СМБ-7-66	СМБ-7-66 Э	СМБ-7-72	СМБ-7-72 Э	СМБ-11-82 Э
Снегоуборщик					
модель СМБ-7-66	1 шт.	–	–	–	–
модель СМБ-7-66 Э	–	1 шт.	–	–	–
модель СМБ-7-72	–	–	1 шт.	–	–
модель СМБ-7-72 Э	–	–	–	1 шт.	–
модель СМБ-11-82 Э	–	–	–	–	1 шт.
Желоб выброса снега	1 шт.	1 шт.	1 шт.	1 шт.	1 шт.
Винтовой привод поворота желоба	1 шт.	1 шт.	1 шт.	1 шт.	–
Основание руля	1 шт.	1 шт.	1 шт.	1 шт.	1 шт.
Панель управления	1 шт.	1 шт.	1 шт.	1 шт.	1 шт.
Расширители ковша	1 шт.	1 шт.	1 шт.	1 шт.	1 шт.
Металлические лыжи	2 шт.	2 шт.	2 шт.	2 шт.	2 шт.
Дополнительные пластиковые лыжи	2 шт.	2 шт.	2 шт.	2 шт.	2 шт.
Крепеж	1 компл.	1 компл.	1 компл.	1 компл.	1 компл.
Инструкция по безопасности	1 экз.	1 экз.	1 экз.	1 экз.	1 экз.
Руководство по эксплуатации	1 экз.	1 экз.	1 экз.	1 экз.	1 экз.

⚠ ВНИМАНИЕ

Убедитесь, что на изделии и комплекте принадлежностей отсутствуют повреждения, которые могли возникнуть при транспортировании.

Периодическое обслуживание

15. Порядок замены масла
(см. текст на стр. 41)

Рекомендуемый тип – SAE 5W-30 (класс API не ниже SH)

Рекомендуем использовать масло ЗУБР, арт. 70616-1 (полусинтетическое) – рабочий температурный диапазон: **-35 ... +30 °C**

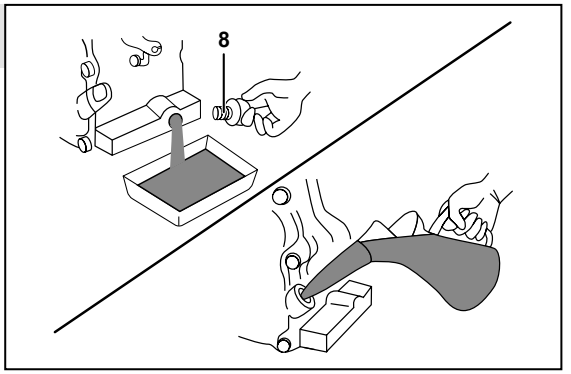

16. Очистка и проверка свечи зажигания
(см. текст на стр. 41)

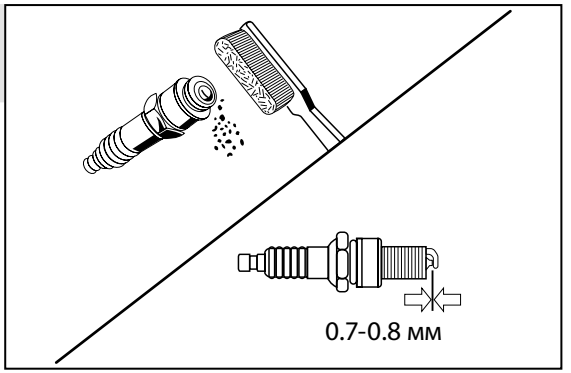

17. Обслуживание топливного фильтра грубой очистки
(см. текст на стр. 41)

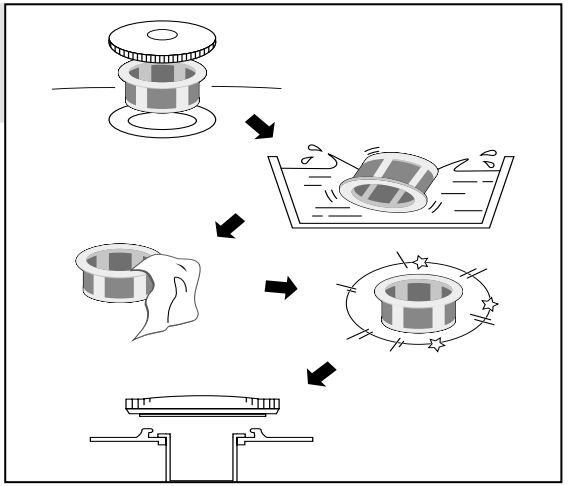

Запасные срезные штифты

18. Замена срезных штифтов (см. текст на стр. 42)

Срезные штифты (4 шт. поставляются установленными на шнек, 4 шт. в креплении для запасных штифтов 24 на панели)

В1 – штифт срезной

Г1 – шплинт к срезному штифту

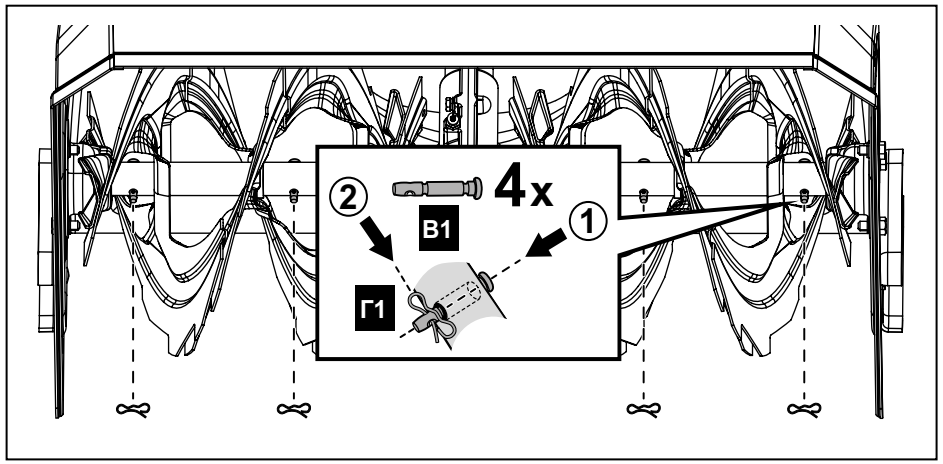

Технические характеристики

Артикул	СМБ-7-66	СМБ-7-66 Э	СМБ-7-72	СМБ-7-72 Э	СМБ-11-82 Э
Рабочая ширина, мм	660	660	720	720	820
Рабочая высота, мм	540				
Система шнеков	2-ступенчатая				
Материал шнеков	сталь				
Диаметр шнеков, мм	300				
Тип двигателя	бензиновый, 4-тактный, воздушного охлаждения, с верхним расположением распредвала				
Объем двигателя, см^3	212		212		302
Мощность двигателя*, л.с. / Вт	7 / 5150		7 / 5150		11 / 8100
Объем топливного бака, л	3.6				
Используемое топливо	бензин АИ-92				
Объем масляного картера, л	0.6				
Стартер	ручной стартер	ручной / электрический от сети 230 В	ручной стартер	ручной / электрический от сети 230 В	ручной / электрический от сети 230 В
Количество передач	6 вперед / 2 назад				
Регулировка направления выброса снега	винтовой привод		винтовой привод		тросовый привод
Регулировка угла выброса снега	ручная		ручная		тросовый привод
Норма расхода топлива, л/маш.-час	1.8		1.8		2.5
Габаритные размеры, мм	1390 x 680 x 1070		1390 x 720 x 1110		1390 x 820 x 1120
Макс. дальность выброса, м	12		12		16
Тип изделия	технически сложное				
Подогрев рукояток	нет		нет		есть
Диаметр колес, дюйм	13		14		14
Тип передвижения	колесный самоходный				
Масса изделия, кг	80	81	85	86	105
Масса в упаковке, кг	83	84	88	89	108
Назначенный срок службы, лет	5				
Назначенный срок хранения, лет	7				