ЗУБР
ПРОФЕССИОНАЛ

РЕЗЬБОВОЙ ДВУРУЧНЫЙ ЗАКЛЕПОЧНИК В КЕЙСЕ

Руководство по эксплуатации
Модель: 31056

УВАЖАЕМЫЙ ПОКУПАТЕЛЬ!

Перед эксплуатацией внимательно изучите настоящее руководство по эксплуатации и строго выполняйте содержащиеся в нем требования. Храните данное руководство в течение всего срока службы изделия. Актуальную версию руководства по эксплуатации смотрите на сайте **www.zubr.ru**

Производитель вправе вносить изменения в конструкцию изделия.

Устройство

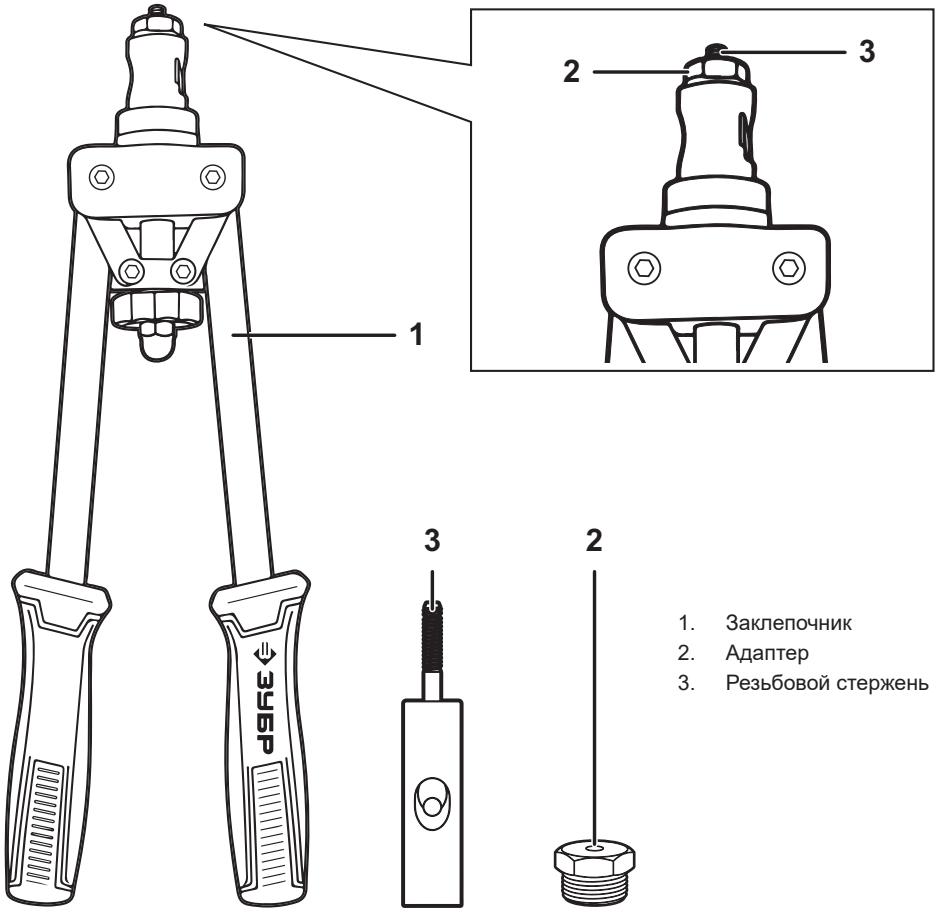

1. Заклепочник
2. Адаптер
3. Резьбовой стержень

Назначение изделия

Резьбовой двуручный заклепочник применяется для установки резьбовых заклепок.

Комплектация

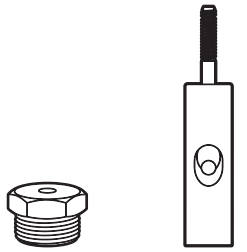

Адаптер Резьбовой стержень
Насадки для резьбовых заклепок М3, М4, М5, М6, М8, М10 – 6 шт.

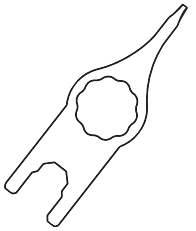

Комбинированный ключ – 1 шт.



Кейс – 1 шт.

Технические характеристики

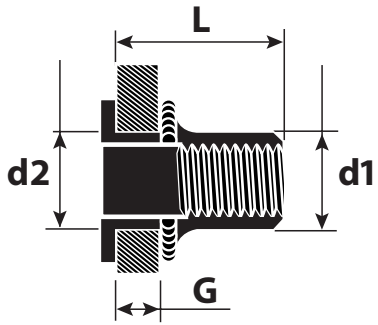

Материал заклепки	Резьба	d1 Диаметр заклепки, мм	d2 Диаметр отверстия, мм	L Длина заклепки, мм	G Толщина скрепляемого материала, мм
Нерж. сталь Сталь Алюминий	M3	4,9	5	10	0,5 – 2,0
	M4	5,9	6	11	0,5 – 2,5
	M5	6,9	7	13	0,5 – 3,0
	M6	8,9	9	15	0,5 – 3,0
	M8	10,9	11	18	0,5 – 3,0
Сталь Алюминий	M10	12,9	13	21	1,0 – 3,5

Порядок работы

Смена насадок для резьбовых заклепок

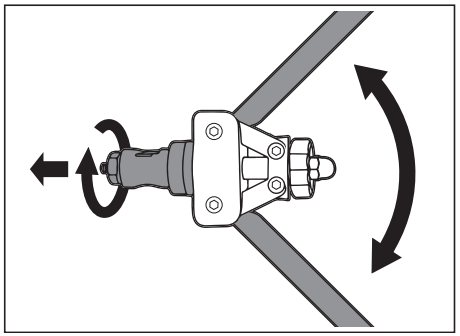

1. Разожмите рукоятки

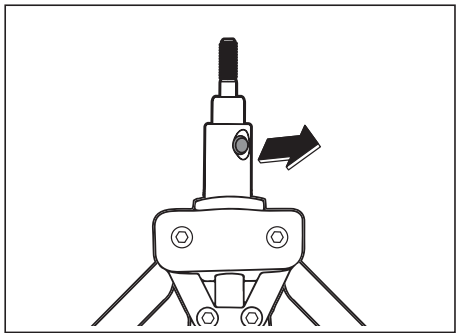

2. Вытолкните штифт через боковое отверстие

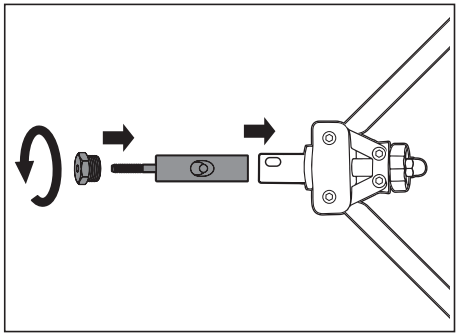

3. Замените адаптер и резьбовой стержень

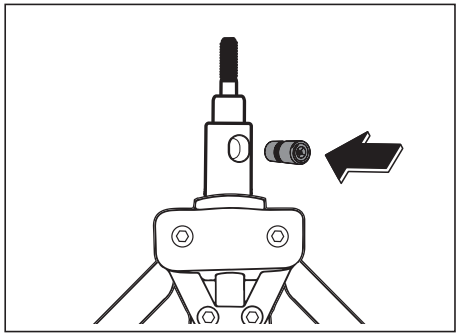

4. Установите штифт на место через боковое отверстие

Установка резьбовых заклепок

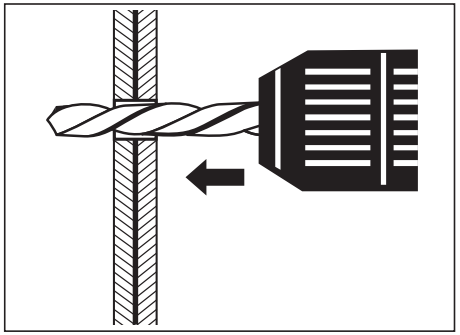

1. Просверлите отверстие

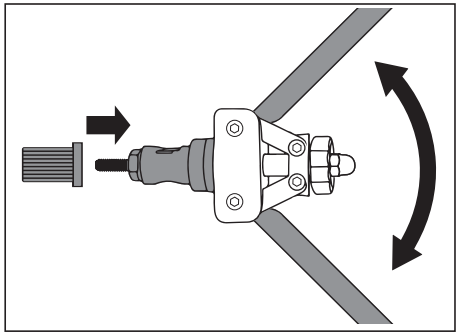

2. Разожмите рукоятки. Накрутите резьбовую заклепку на стержень до упора

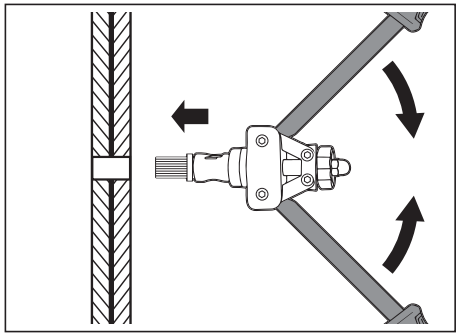

3. Вставьте заклепку в отверстие и сожмите рукоятки

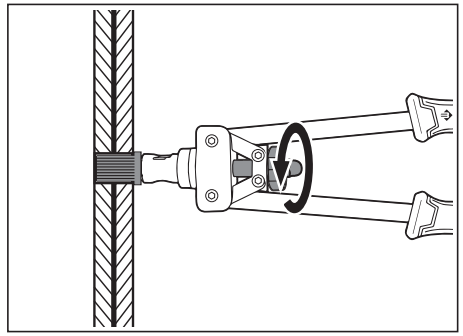

4. Выкрутите резьбовой стержень из заклепки, вращая рукоять против часовой стрелки

⚠ ВНИМАНИЕ

Резьбовая заклепка установлена, когда образовался бортик. Дальнейшее вытягивание приводит к поломке насадок. Контргайка на рабочей части должна быть крепко затянута.

Общие требования по технике безопасности

Каждые 200 циклов необходимо производить смазку губок и движущихся частей заклепочника. Используйте только тот тип заклепки, который указан на упаковке.

⚠ ВНИМАНИЕ

Используйте средства защиты. Для оптимальной работы инструмента и предотвращения его преждевременного выхода из строя используйте только оригинальные расходные материалы. При возникновении неисправностей, препятствующих применению по назначению инструмента, замените изделие. При использовании заклепок из нержавеющей стали нагрузка на инструмент увеличивается, что влечет за собой повышенный износ деталей. Не давайте детям!

ЗАО «ЗУБР ОВК» Россия, 141002, Московская область, г. Мытищи-2, а/я 36

22 PAP

Материал: сталь, пластик. Срок службы 5 лет. Гарантия 12 месяцев. Транспортировать и хранить инструмент в сухом, проветриваемом помещении. Особых условий утилизации не требует. Обязательной сертификации и декларированию не подлежит. Изготовлено "Kraftool I/E GmbH" Германия, Беблинген, Отто-Лилиенталь 25. Страна производства: Китай. Уполномоченная организация по вопросам качества на территории РФ: ЗАО "ЗУБР ОВК" 141002, Московская обл., г. Мытищи-2, а/я 36. U: 260791