Инструкция по безопасности

Мы настоятельно рекомендуем не модифицировать этот инструмент и/или не использовать его для каких-либо других целей, кроме тех, для которых он был разработан. Если у Вас возникнут какие-либо вопросы по его применению, не пользуйтесь оборудованием, пока не проконсультируетесь с нами, используя обратную связь на сайте.

⚠ ВНИМАНИЕ

- Не используйте стол в качестве лестницы.
- Не наступайте на стол или его распорку.
- Не превышайте максимальную нагрузку 150 кг.
- Избегайте захвата частей тела и/или одежды деталями стола во время его сборки и разборки, а также в процессе работы.
- Следите за тем, чтобы рабочее место не было загромождено и хорошо проветривалось.
- Не используйте электроинструменты во влажных помещениях. Не подвергайтеинструмент воздействию дождя. Следите за тем, чтобы рабочее место было хорошо освещено. Не используйте при непосредственной близости горючих жидкостей или газов. Распыленные жидкости, такие как краски и растворители, могут легко воспламеняться. Не распыляйте их вблизи данного оборудования.
- Ограничьте доступ детей во время работы с электроинструментом. Не позволяйте им брать в руки станки, инструменты или удлинители.
- Во избежание травм оператор и все лица, находящиеся в рабочей зоне, должны носить одобренные защитные очки с постоянно закрепленными жесткими боковыми щитками.
- Следите за тем, что делаете, и руководствуйтесь здравым смыслом. Не пользуйтесь никакими инструментами, если Вы устали.
- Всегда соблюдайте правильную опору и равновесие. Не перегибайтесь через стол во время работы.
- Не стойте и не садитесь на стол, используйте только ровную поверхность. Подставка для торцовочной пилы не должна раскачиваться или перемещаться во время использования.

ЗУБР

Информация о модели на официальном сайте ЗУБР:

38784

ЗУБР



Стол для торцовочных пил СТ-1200

38784

ЗАО «ЗУБР ОВК» РОССИЯ, 141002, Московская область, г. Мытищи-2, а/я 36

Производитель оставляет за собой право вносить изменения в характеристики изделия без предварительного уведомления. Приведенные иллюстрации не являются обязательными. Ответственность за опечатки исключается.

Применяется для размещения инструментов и заготовок. Материал: сталь. Гарантия 12 месяцев. Срок службы 60 месяцев. Хранить в сухом и проветриваемом помещении. Транспортировать в отгрузочной таре. Особых условий утилизации не требует. Обязательной сертификации и декларированию не подлежит. Изготовлено: "Kraftool I/E GmbH" Otto-Lilienthal-Str. 25, 71034 Boeblingen, Deutschland. Страна производства: КИТАЙ. Уполномоченная организация по вопросам качества на территории РФ: ЗАО "ЗУБР ОВК" Россия, 141002, Московская область, г. Мытищи-2, а/я 36.

Устройство

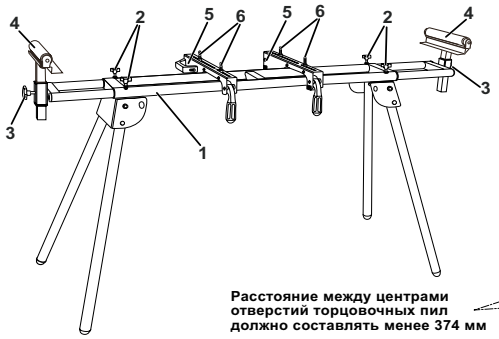

1. Стол
2. Винт регулировки длины опоры
3. Винт регулировки высоты опоры
4. Опора
5. Скоба для установки пилы
6. Болт с гайкой М6

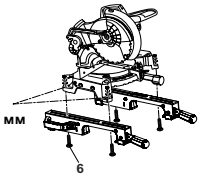

Расстояние между центрами отверстий торцовочных пил должно составлять менее 374 мм

Комплектация | 38784

 Болт с гайкой М6, 4 шт.	 Опора, 2 шт.	 Скоба для установки пилы, 2 шт.
 Винт регулировки высоты опоры, 2 шт.	 Винт регулировки длины опоры, 4 шт.	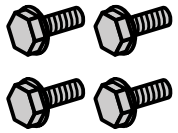 Болты М6х16, 4 шт
 Стол, 1 шт.		

Технические характеристики	38784
Максимальная нагрузка, кг	150
Высота стола, мм	870–970
Ширина опорного узла, мм	240
Рабочая зона, мм	1180–2000 x 610
Вес, кг	15

Инструкция по сборке

1. Установка ножек

Для фиксации опорной ноги в убранном или рабочем положение нажмите фиксатор и переместите ногу в требуемое положение до щелчка фиксатора. Перед работой убедитесь в надежности фиксации всех опор.

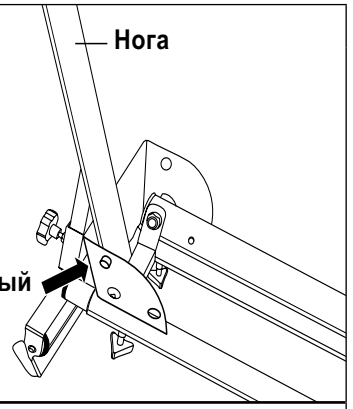

2. Установка и настройка опоры

Для регулировки длины рабочей зоны используйте винты **(2)**, для регулировки высоты опоры используйте винт **(3)**.

ПРИМЕЧАНИЕ! Перед началом работы убедитесь в надежности фиксации опор. Старайтесь равномерно распределять нагрузку во избежание опрокидывания стола.

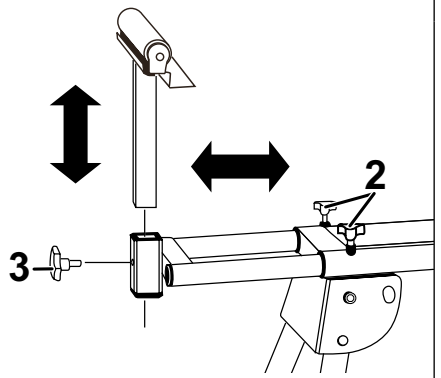

3. Крепление инструмента

Перед работой установите две скобы на стол. На них установите пилу и затяните болты. Произведите центровку инструмента на столе, и затем опустите рычаги на скобах для фиксации инструмента на столе.

