ЗУБР
ПРОФЕССИОНАЛ

Информация о модели
на официальном сайте ЗУБР:

МБ5-300 МБ5-500 МБ5-570



ЗАО «ЗУБР ОВК» РОССИЯ, 141002, Московская область, г. Мытищи-2, а/я 36

Производитель оставляет за собой право вносить изменения в характеристики изделия без предварительного уведомления.
Приведенные иллюстрации не являются обязательными. Ответственность за опечатки исключается.

Мотоблок бензиновый

МБ5-300 МБ5-500 МБ5-570

www.zubr.ru

EAC U: 260521
Версия: 290526

Руководство по эксплуатации. Паспорт

RU Русский язык

Уважаемый покупатель!

Выражаем свою благодарность за выбор нашей продукции!

При покупке изделия:

- требуйте проверки его исправности путем пробного включения, а также комплектности согласно комплекту поставки, приведенному в соответствующем разделе;
- убедитесь, что гарантийный талон оформлен должным образом и содержит серийный номер изделия, дату продажи, штамп магазина и подпись продавца.

Перед первым включением изделия внимательно изучите настоящее руководство по эксплуатации и строго выполняйте содержащиеся в нем требования. Только так Вы сможете научиться правильно обращаться с изделием и избежите ошибок и опасных ситуаций. Храните данное руководство в течение всего срока службы Вашего изделия.

Помните! Изделие является источником повышенной травматической опасности.

ВНИМАНИЕ!

ПРОЧТИТЕ РУКОВОДСТВО И НЕ НАЧИНАЙТЕ РАБОТУ С ИЗДЕЛИЕМ, ПОКА ВЫ НЕ ОЗНАКОМИТЕСЬ С НАСТОЯЩИМИ ПРЕДУПРЕЖДЕНИЯМИ.

Ненадлежащее использование мотоблока может привести к ампутации рук и ног. Отказ соблюдать все инструкции по безопасности может привести к серьезному ущербу здоровью или летальному исходу.

Применение изделия в индустриальных и промышленных объемах, в условиях высокой интенсивности работ и сверхтяжелых нагрузок снижает срок службы изделия.

Изделие имеет повышенный уровень шума и вибрации. Рекомендуется работа с применением средств индивидуальной защиты и ограничением времени работы.

Убедитесь перед каждым использованием, что фрезы ничем не заблокированы, а мотоблок находится в устойчивом и безопасном положении.

При работе держите мотоблок обеими руками, при этом старайтесь находиться подальше от фрез и глушителя во избежание получения травм и ожогов.

Изделие не предназначено для использования лицами (включая детей) с пониженными физическими, сенсорными или умственными способностями или при отсутствии у них жизненного опыта или знаний, если они не находятся под присмотром или не проинструктированы об использовании изделия лицом, ответственным за их безопасность.

Дети должны находиться под присмотром для недопущения игр с изделием.

Допустимо наличие сколов лакокрасочного покрытия и появление ржавчины, проявляющиеся главным образом на торцах трущихся друг о друга деталей, в том числе у новых изделий. Данное повреждение браком не является.

Сборка некоторых деталей осуществляется Потребителем самостоятельно. В случае необходимости Потребитель может обратиться за платной услугой для сборки и регулировки товара в любой авторизованный сервисный центр, указанный на сайте Производителя.

Мотоблок поставляется без масла в редукторе и двигателе.

Не содержит драгоценных металлов.

ВНИМАНИЕ!

Ни в коем случае не заливайте в изделие бензомасляную смесь для двухтактных двигателей. Использование иного топлива, кроме бензина АИ-92, не допускается. Нарушение этих рекомендаций ведет к перегреву и поломке двигателя и не покрывается гарантией.

Использование гайковерта для сборки изделия не допускается.

Меры безопасности



Перед началом эксплуатации изделия необходимо изучить руководство по эксплуатации. Невыполнение этого требования повышает степень риска получения травм как для Вас, так и для других лиц.



Изделие имеет повышенный уровень шума и вибрации, а также может представлять опасность для органов зрения и дыхания. Рекомендуется применять средства индивидуальной защиты и ограничивать время работы



Выхлопные пары двигателя токсичны и могут привести к отравлению. Не запускайте двигатель и не оставляйте его работающим в помещениях и в положении, когда выхлопные пары могут попасть в органы дыхания людей и животных.



Держите руки, ноги и края одежды на безопасном расстоянии от подвижных деталей и узлов устройства



Посторонние лица должны находиться на безопасном расстоянии от изделия



Отдельные части изделия во время работы нагреваются, и прикосновение к ним может вызвать ожог



Топливо, используемое в двигателе изделия, является огнеопасным. Во избежание возгораний, травм и повреждения имущества строго соблюдайте правила обращения с огнеопасными материалами.

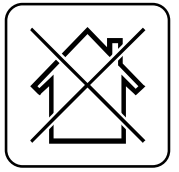

Изделие предназначено для эксплуатации только вне помещений



Носите прочную обувь на нескользящей подошве. Запрещается работать босиком или в обуви с открытым верхом

МБ5-300, МБ5-500

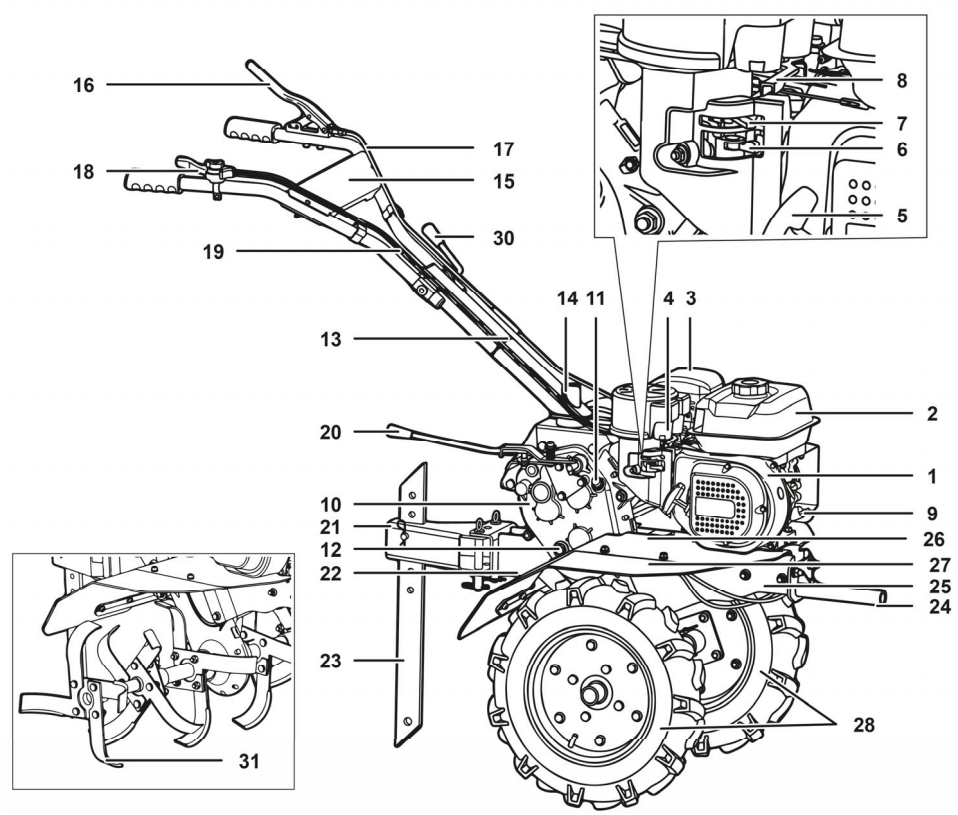

Устройство

1. Двигатель
2. Топливный бак
3. Глушитель
4. Воздушный фильтр
5. Рукоятка ручного стартера
6. Рычажок топливного крана
7. Рычажок воздушной заслонки
8. Рычаг дроссельной заслонки
9. Маслоналивная горловина и щуп
10. Редуктор
11. Пробка-сапун
12. Глазок маслоуказателя
13. Стойка руля
14. Вороток
15. Руль
16. Ручка сцепления
17. Трос сцепления
18. Выключатель комбинированный

МБ5-570

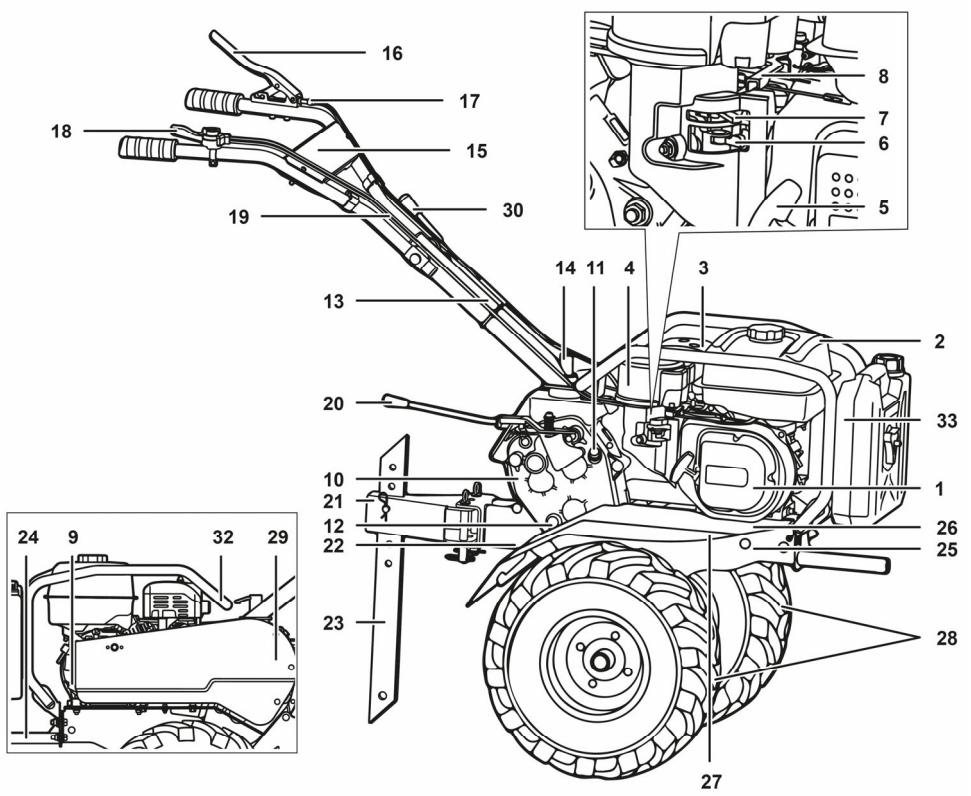

Устройство

19. Трос дросселя
20. Рычаг переключения передач
21. Кронштейн сошника
22. Кронштейн задней навески
23. Сошник
24. Кронштейн передней навески
25. Рама
26. Крыло основное
27. Крыло дополнительное
28. Колеса пневматические
29. Кожух защитный
30. Ручка фиксации руля
31. Фрезы
32. Рама защитная*
33. Канистра*

*- Только для МБ5-570

Крепеж для сборки

Ниже представлен перечень крепежа, необходимый для сборки изделия. Весь указанный крепеж идет в комплекте. Если не указано иное – рисунки выполнены в реальном масштабе 1:1. Для определения необходимого крепежа просто приложите его к странице инструкции.

		МБ5-300	МБ5-500	МБ5-570
КОРОБКА А Комплект осей колес, осей фрез и крепеж для них		Количество		
A1	**Ступица колеса** Рисунок выполнен не в натуральную величину 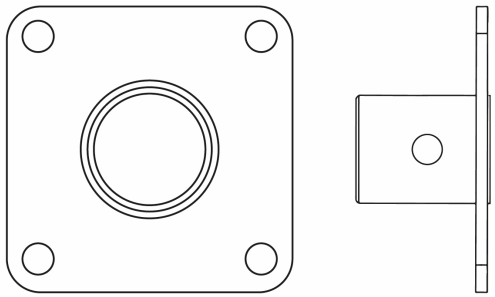	2	2	2
A2	**Болт М10х25** Используйте ключ на **16** 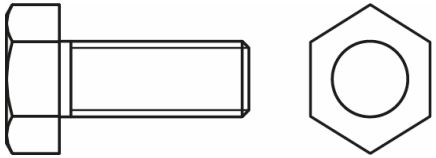	8	8	8
A3	**Шайба М10 гроверная** 	32	32	32

		МБ5-300	МБ5-500	МБ5-570
A4	**Гайка М10** Используйте ключ на **16** 	32	32	32
A5	**Ось колесная** Рисунок выполнен не в натуральную величину 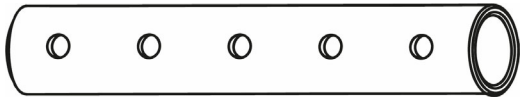	2	2	2
A6	**Палец 10х50** 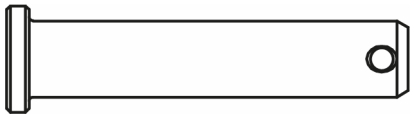	6	6	6
A7	**Палец 10х55** 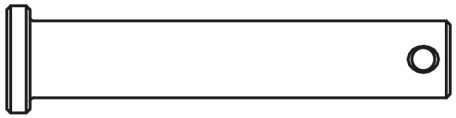	2	2	2
A8	**Шплинт 2,5х40** 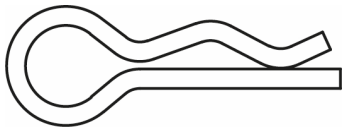	8	8	8

		МБ5-300	МБ5-500	МБ5-570
А9	**Болт М10х30** Используйте ключ на **16** 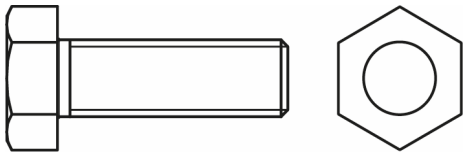	24	24	24
А10	**Ось фрез основная** Рисунок выполнен не в натуральную величину 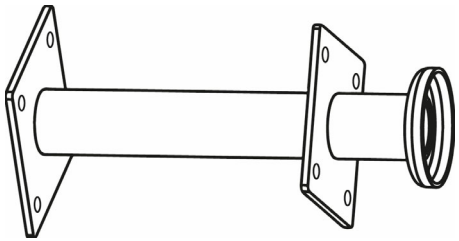	2	2	2
А11	**Ось фрез дополнительная** Рисунок выполнен не в натуральную величину 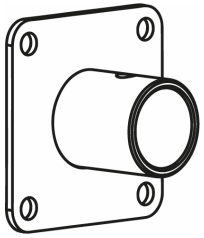	2	2	2
А12	**Ось фрез соединительная** Рисунок выполнен не в натуральную величину 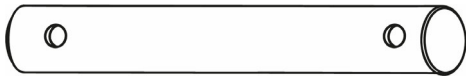	2	2	2

ПАКЕТ Б Установка кронштейна задней навески (для МБ5-300)		Количество		
		МБ5-300	МБ5-500	МБ5-570
Б1	**Болт М10х80** Используйте ключ на **16** Рисунок выполнен не в натуральную величину 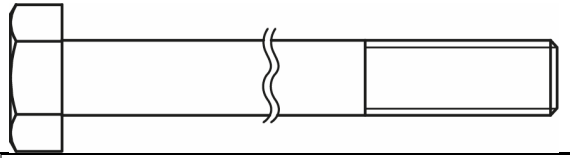	2	-	-
Б2	**Болт М8х20 фланцевый** Используйте ключ на **13** 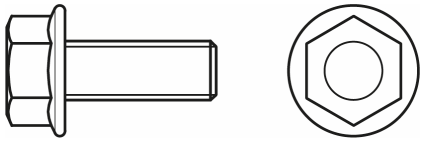	1	-	-
Б3	**Гайка М10 фланцевая** Используйте ключ на **15** 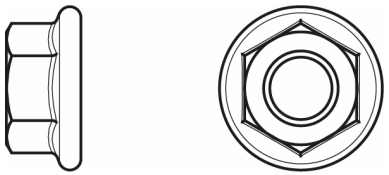	2	-	-

ПАКЕТ В Установка кронштейна сошника, сошника и кронштейна передней навески		Количество		
В1	**Палец 16х120** Рисунок выполнен не в натуральную величину 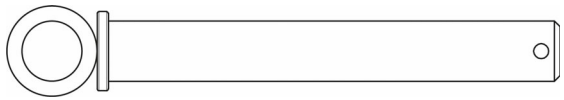	2	2	2

		МБ5-300	МБ5-500	МБ5-570
В2	**Шплинт 3х60** 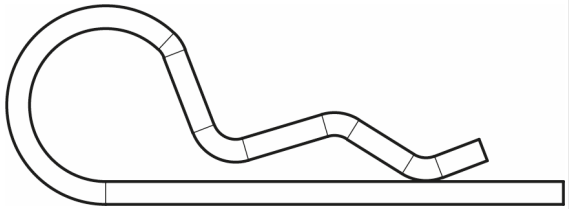	2	2	2
В3	**Палец 12х75** Рисунок выполнен не в натуральную величину 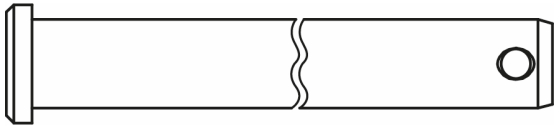	1	1	1
В4	**Шплинт 3х70** Рисунок выполнен не в натуральную величину 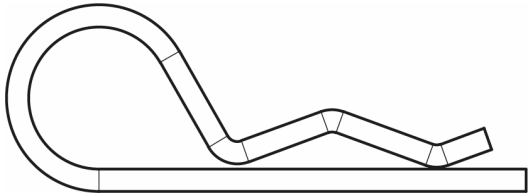	1	1	1
В5	**Болт М10х30 фланцевый** Используйте ключ на **16** 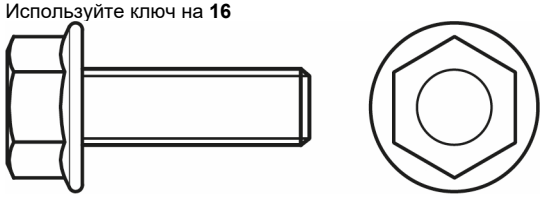	3	3	3
В6	**Шайба М10 плоская** 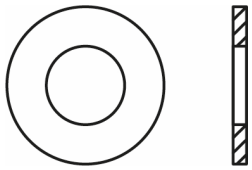	3	3	3

		МБ5-300	МБ5-500	МБ5-570
В7	**Гайка М10 фланцевая** Используйте ключ на **15** 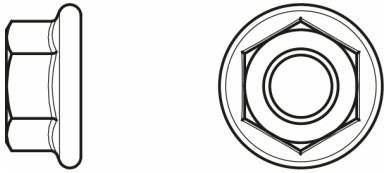	3	3	3
	ПАКЕТ Г **Установка рычага переключения передач, стойки руля и руля, панели руля**	**Количество**		
Г1	**Шайба М8 плоская увеличенная** 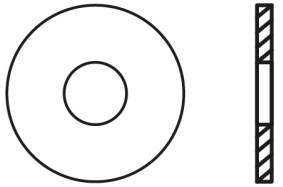	3	3	3
Г2	**Пружина ручки переключения** Рисунок выполнен не в натуральную величину 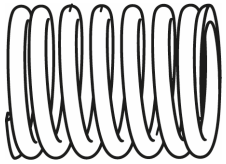	1	1	1
Г3	**Гайка М8 с нейлоновым кольцом** Используйте ключ на **13** 	1	1	1

		МБ5-300	МБ5-500	МБ5-570
Г4	**Шайба М20 гроверная** 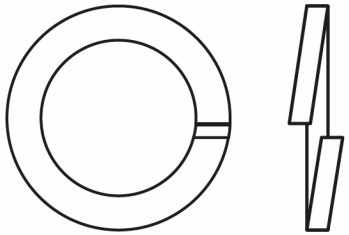	1	1	1
Г5	**Винт М6х40 полукруглый** 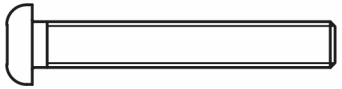	2	2	2
Г6	**Гайка М6 с нейлоновым кольцом** Используйте ключ на **10** 	2	2	2
Г7	**Скоба крепления троса** 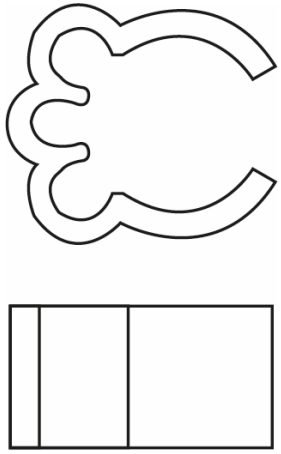	2	2	2

		МБ5-300	МБ5-500	МБ5-570
Г8	**Нейлоновая стяжка 4х300** Рисунок выполнен не в натуральную величину 	2	2	2
	ПАКЕТ Д **Установка защитной рамы (для МБ5-570)**	**Количество**		
Д1	**Кронштейн защитной рамы** Рисунок выполнен не в натуральную величину 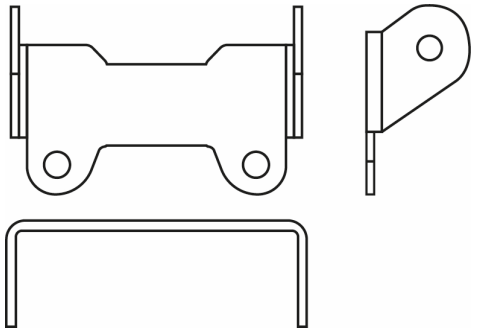	-	-	1
Д2	**Болт М10х25 фланцевый** Используйте ключ на **16** 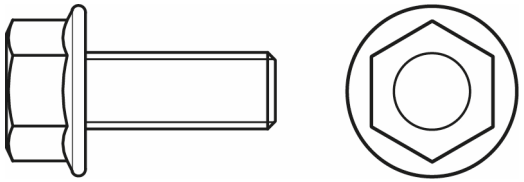	-	-	2
Д3	**Гайка М10 с нейлоновым кольцом** Используйте ключ на **16** 	-	-	2

		МБ5-300	МБ5-500	МБ5-570
Д4	**Болт М8х20 фланцевый** Используйте ключ на **13** 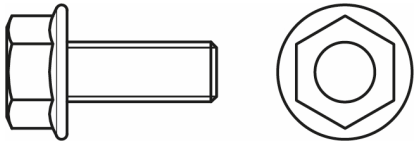	-	-	2
	ПАКЕТ Е **Крепление канистры (для МБ5-570)**	**Количество**		
Е1	**Гайка канистры** Рисунок выполнен не в натуральную величину 	-	-	1
Е2	**Винт М10х75** Рисунок выполнен не в натуральную величину 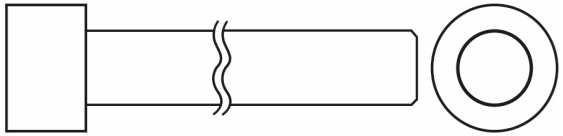	2	2	2
Е3	**Крепление канистры** Рисунок выполнен не в натуральную величину 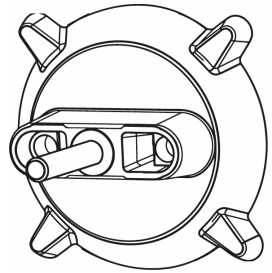	1	1	1

		МБ5-300	МБ5-500	МБ5-570
Е4	**Шайба М10 плоская** 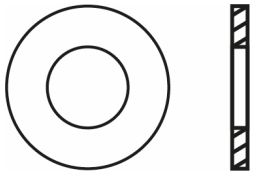	2	2	2
Е5	**Шайба М10 гроверная** 	2	2	2
Е6	**Гайка М10** Используйте ключ на **16** 	2	2	2
	КОРОБКА Ж **Комплект ножей фрез**	**Количество**		
Ж1	**Нож фрезы правый** Рисунок выполнен не в натуральную величину 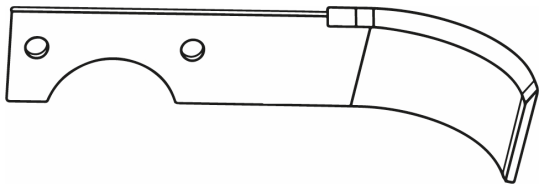	12	12	12

		МБ5-300	МБ5-500	МБ5-570
Ж2	**Нож фрезы левый** Рисунок выполнен не в натуральную величину 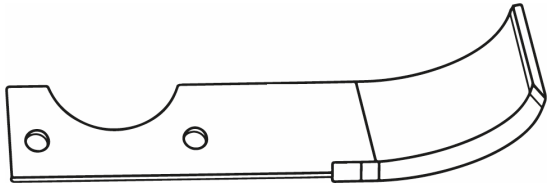	12	12	12
	ПАКЕТ 3 Установка дополнительных крыльев, втулка переходная	Количество		
31	**Болт М8х16 фланцевый** Используйте ключ на **13** 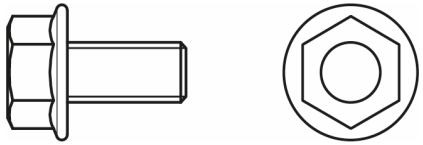	6	6	6
32	**Шайба М8 плоская** 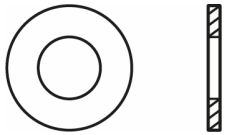	6	6	6
33	**Гайка М8 фланцевая** Используйте ключ на **13** 	6	6	6

		МБ5-300	МБ5-500	МБ5-570
34	**Втулка переходная** 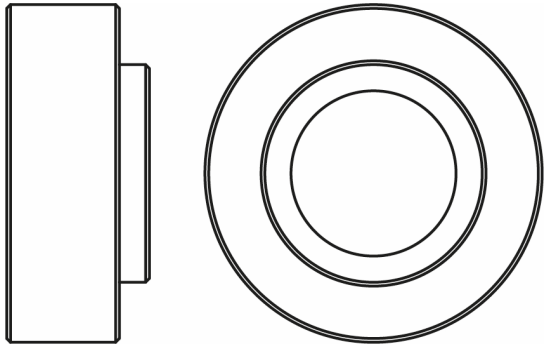	1	1	1

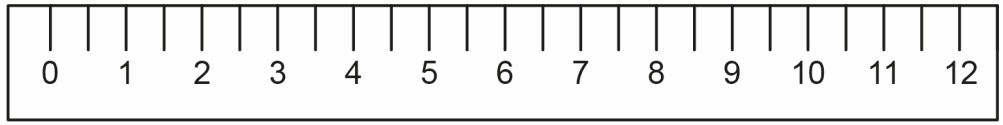

Инструкции по применению

Инструкция содержит текстовое описание процесса сборки, расположенное на стр. 41.

Сборка

1. Установка ступиц на колеса

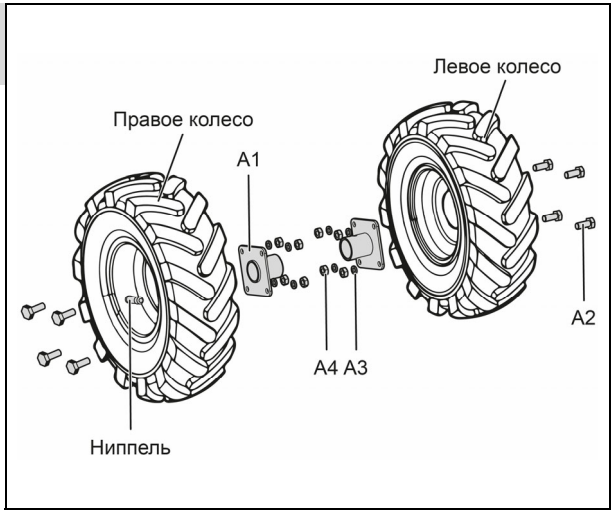

(см. текст на стр. 42)

КОРОБКА А:

А1 ступица колеса (2 шт.)
А2 болт М10х25 (8 шт.)
А3 шайба М10 гроверная (8 шт.)
А4 гайка М10 (8 шт.)

Используйте ключ на 16



2. Установка колесных осей и колес

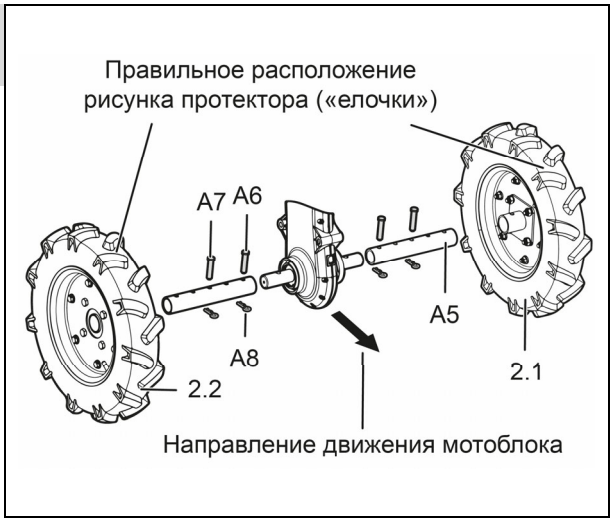

МБ5-300

(см. текст на стр. 42)

2.1 – колесо левое со ступицей
2.2 – колесо правое со ступицей

КОРОБКА А:

А5 ось колесная (2 шт.)
А6 палец 10х50 (2 шт.)
А7 палец 10х55 (2 шт.)
А8 шплинт 2,5х40 (4 шт.)

МБ5-500, МБ5-570

(см. текст на стр. 42)

2.1 – колесо левое со ступицей
2.2 – колесо правое со ступицей

КОРОБКА А:

А5 ось колесная (2 шт.)
А6 палец 10х50 (2 шт.)
А7 палец 10х55 (2 шт.)
А8 шплинт 2,5х40 (4 шт.)

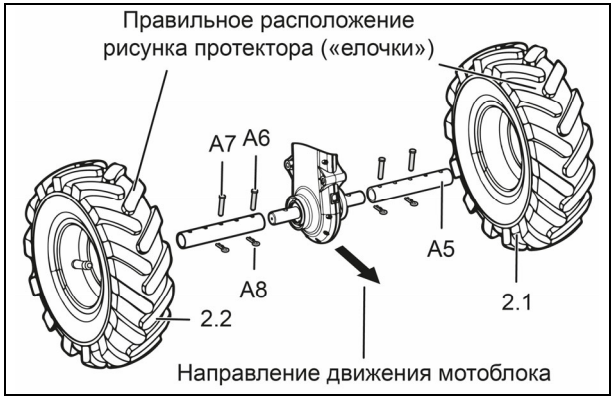

Регулировка ширины колеи

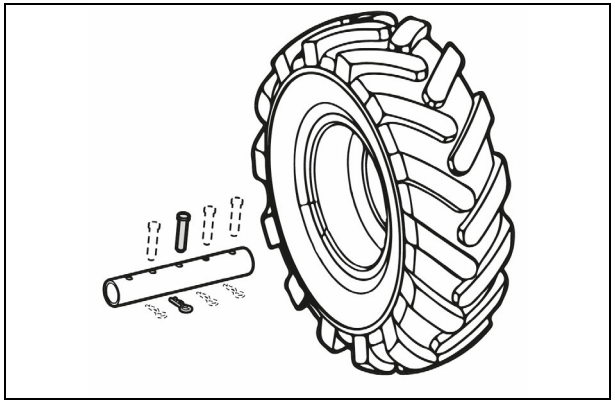

3. Установка кронштейна задней навески

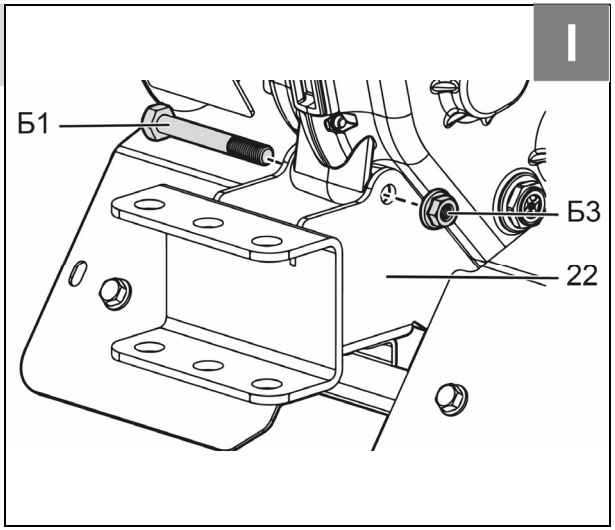

(для МБ5-300)

(см. текст на стр. 42)

22 – кронштейн задней навески

ПАКЕТ Б

Б1 – болт М10х80 (2 шт.)
Б2 – болт М8х20 фланцевый (1 шт.)
Б3 – гайка М10 фланцевая (2 шт.)

Используйте ключи на **13** и **15**



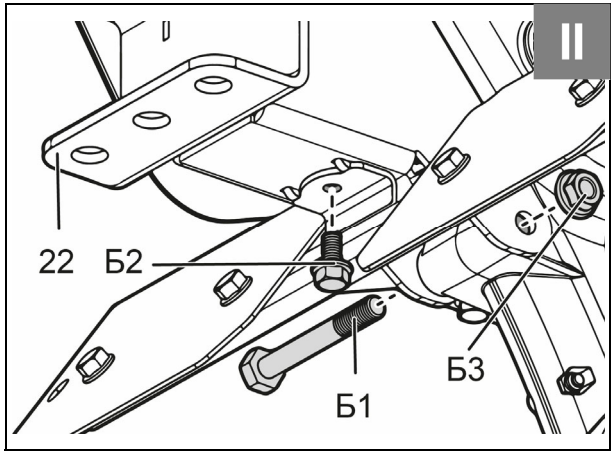

4. Установка кронштейна сошника и сошника

(см. текст на стр. 42)

21 – кронштейн сошника
22 – кронштейн задней навески
23 – сошник

ПАКЕТ В

В1 – палец 16х120 (2 шт.)
В2 – шплинт 3х60 (2 шт.)
В3 – палец 12х75 (1 шт.)
В4 – шплинт 3х70 (1 шт.)

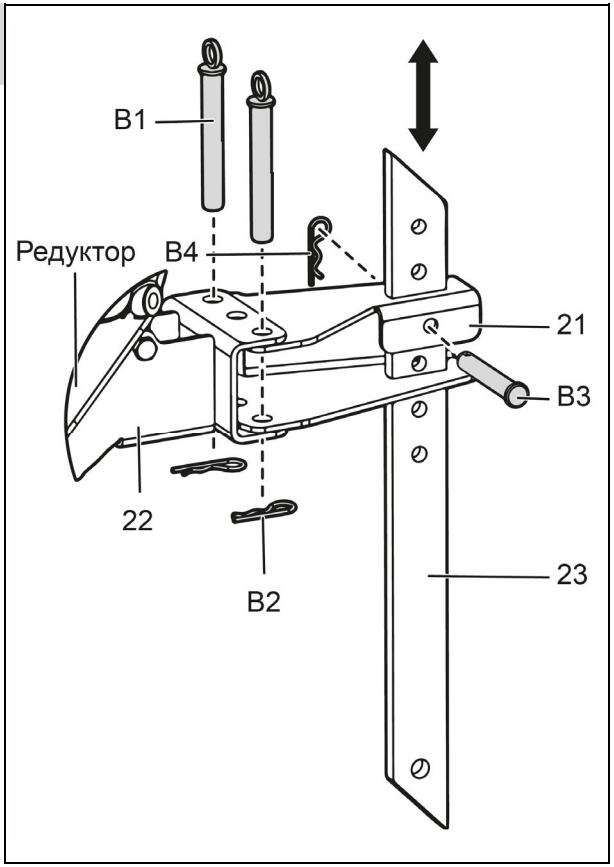

5. Установка кронштейна передней навески и кронштейна защитной рамы

Для МБ5-300, МБ5-500

(см. текст на стр. 42)

24 – кронштейн передней навески

ПАКЕТ В

В5 – болт М10х30 фланцевый (3 шт.)
В6 – шайба М10 плоская (3 шт.)
В7 – гайка М10 фланцевая (3 шт.)

Используйте ключи на **15 и 16**



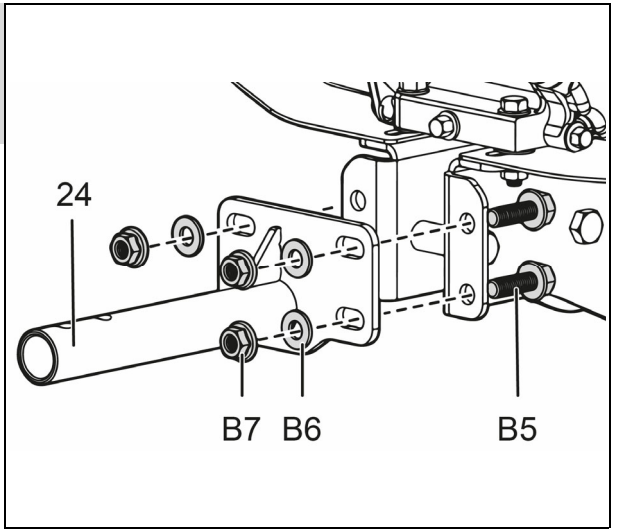

Для МБ5-570

24 – кронштейн передней навески

ПАКЕТ В

В5 – болт М10х30 фланцевый (3 шт.)
В6 – шайба М10 плоская (3 шт.)
В7 – гайка М10 фланцевая (3 шт.)

ПАКЕТ Д

Д1 – кронштейн защитной рамы

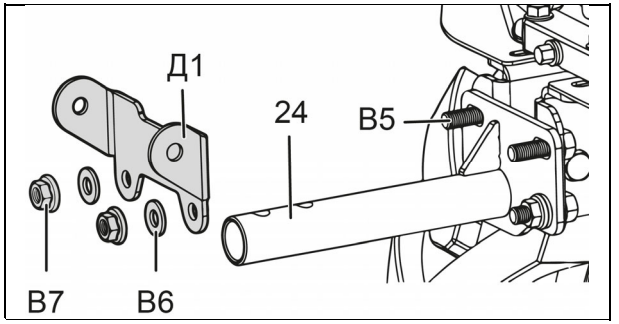

6. Установка рычага переключения передач

(см. текст на стр. 43)

20 – рычаг переключения передач

ПАКЕТ Г

Г1 – шайба М8 плоская увеличенная (3 шт.)
Г2 – пружина ручки переключения (1 шт.)
Г3 – гайка М8 с нейлоновым кольцом (1 шт.)

Используйте ключ на **13**



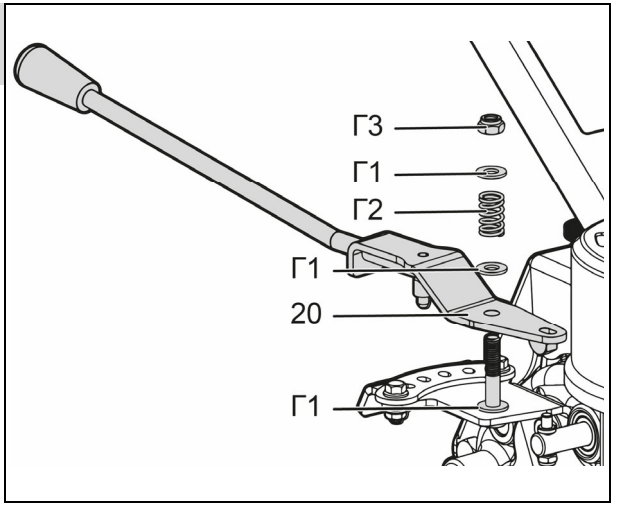

7. Установка стойки руля

(см. текст на стр. 43)

13 – стойка руля

14 – вороток

ПАКЕТ Г

Г4 – шайба М20 гроверная (1 шт.)

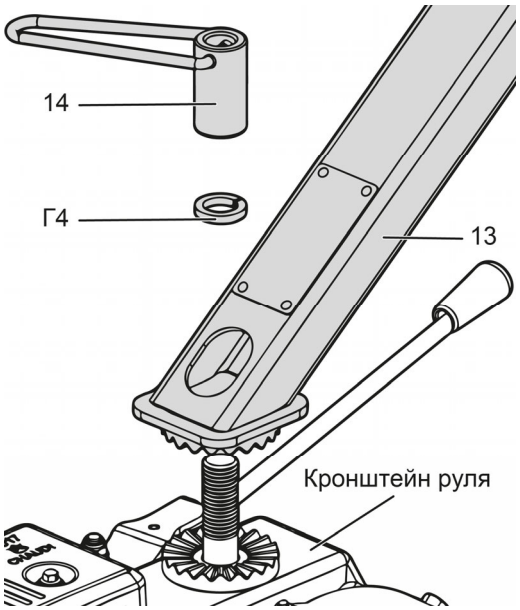

8. Установка руля и панели руля

(см. текст на стр. 43)

8.1 – панель руля

8.2 – руль правый

8.3 – руль левый

8.4 – болт М10х170 мебельный

8.5 – шайба прижимная (2 шт.)

8.6 – ручка фиксации руля (1 шт.) (болт, шайбы и ручка поставляются в сборе со стойкой руля)

8.7 – стойка руля

ПАКЕТ Г

Г5 – винт М6х40 полукруглый (2 шт.)

Г6 – гайка М6 с нейлоновым кольцом (2 шт.)

Г7 – скоба крепления троса (2 шт.)

Г8 – стяжка нейлоновая 4х300 (2шт.)

Используйте ключ на **16**

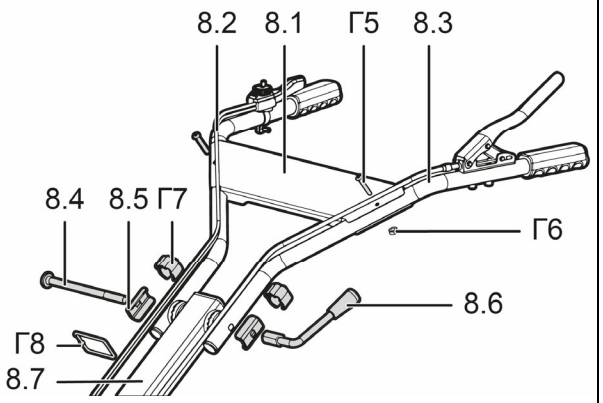

9. Установка защитной рамы

Только для МБ5-570

(см. текст на стр. 43)

32 – защитная рама

ПАКЕТ Д

Д1 – кронштейн защитной рамы (установка на Рис. 5)

Д2 – болт М10х25 фланцевый (2 шт.)

Д3 – гайка М10 с нейлоновым кольцом (2 шт.)

Д4 – болт М8х20 фланцевый (2 шт.)

Используйте ключ на **13 и 16**



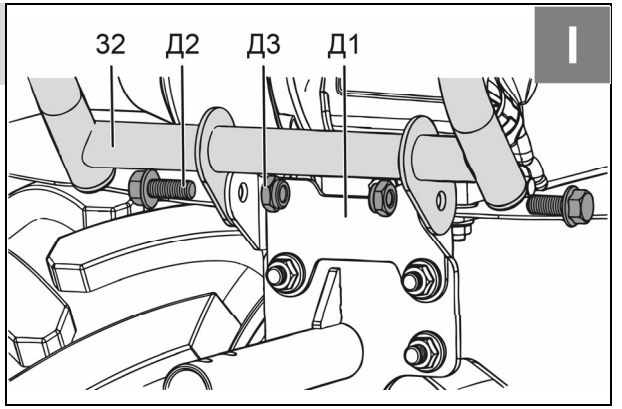

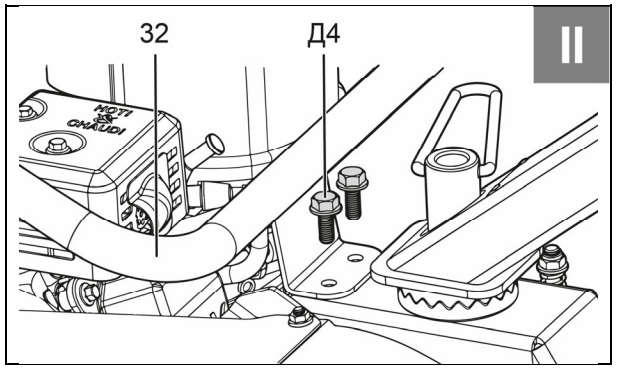

10. Установка канистры

Только для МБ5-570

(см. текст на стр. 43)

32 – защитная рама

33 – канистра

КОРОБКА Е

Е1 – гайка канистры

Е2 – винт М10х75 (2 шт.)

Е3 – крепление канистры

Е4 – шайба М10 плоская (2 шт.)

Е5 – шайба М10 гроверная (2 шт.)

Е6 – гайка М10 (2 шт.)

Используйте ключ на **16**



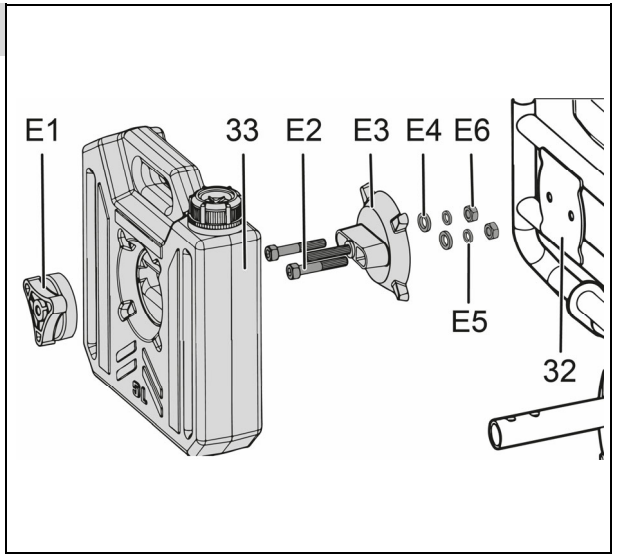

11. Сборка фрез

(см. текст на стр. 43)

Левая сторона

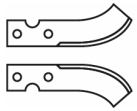

x 6

x 6

КОРОБКА А

А3 – шайба 10 гроверная (12 шт.)
А4 – гайка М10 (12 шт.)
А6 – палец 10х50 (2 шт.)
А8 – шплинт 2,5х40 (2 шт.)
А9 – болт М10х30 (12 шт.)
А10 – ось фрез основная (1 шт.)
А11 – ось дополнительная (1 шт.)
А12 – ось соединительная (1 шт.)

Используйте ключ на **16**



КОРОБКА Ж

Ж1 – нож фрезы правый (6 шт.)
Ж2 – нож фрезы левый (6 шт.)

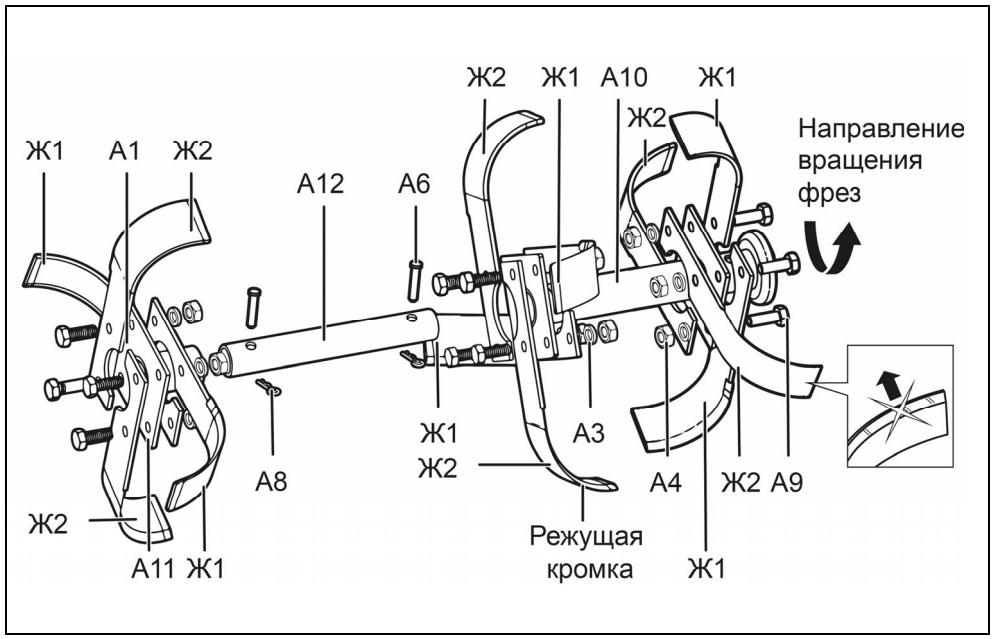

Правая сторона

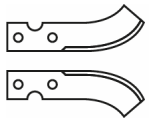

x 6

x 6

КОРОБКА А

А3 – шайба 10 гроверная (12 шт.)
А4 – гайка М10 (12 шт.)
А6 – палец 10х50 (2 шт.)
А8 – шплинт 2,5х40 (2 шт.)
А9 – болт М10х30 (12 шт.)
А10 – ось фрез основная (1 шт.)
А11 – ось дополнительная (1 шт.)
А12 – ось соединительная (1 шт.)

Используйте ключ на **16**



КОРОБКА Ж

Ж1 – нож фрезы правый (6 шт.)
Ж2 – нож фрезы левый (6 шт.)

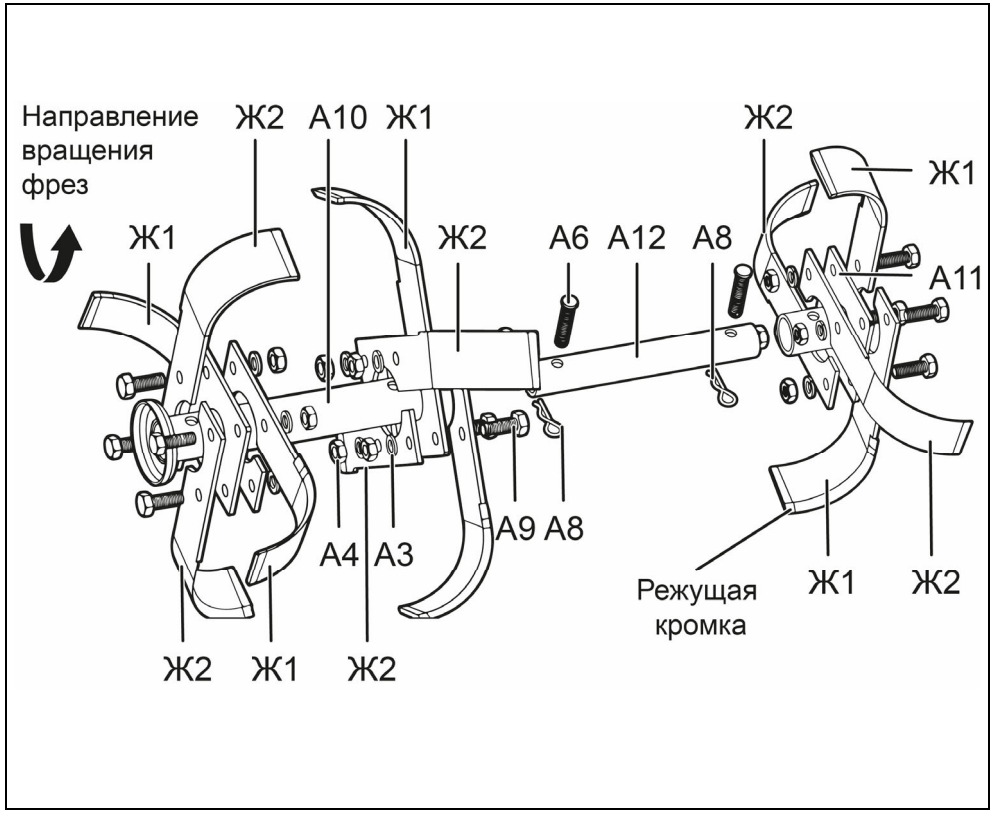

12. Установка фрез

(см. текст на стр. 44)

КОРОБКА А

А6 – палец 10х50 (2 шт.)

А8 – шплинт 2,5х40 (2 шт.)

ВНИМАНИЕ!

Острые кромки ножей должны быть направлены по направлению движения мотоблока.

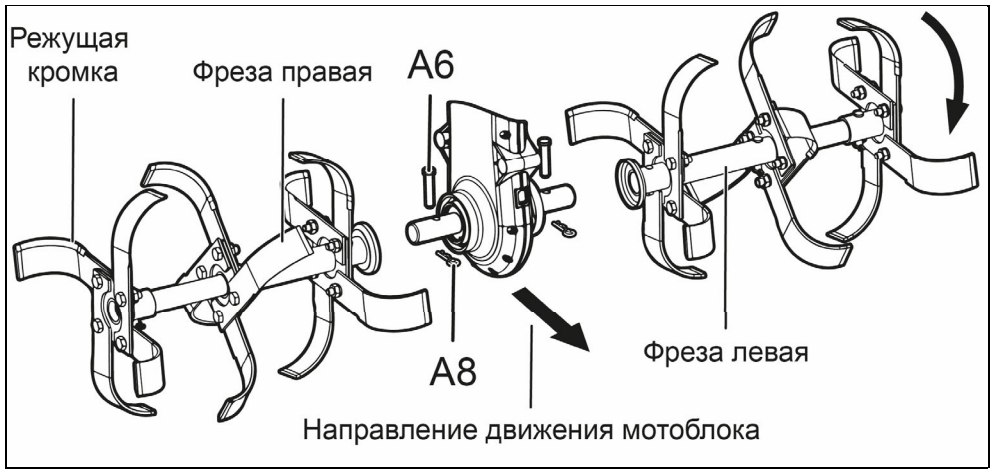

13. Установка дополнительных крыльев

(см. текст на стр. 44)

13.1 Крыло основное правое

13.2 Крыло дополнительное правое

ПАКЕТ 3

31 – болт М8х16 фланцевый (6 шт.)

32 – шайба М8 плоская (6 шт.)

33 – гайка М8 фланцевая (6 шт.)

Используйте ключ на **13**



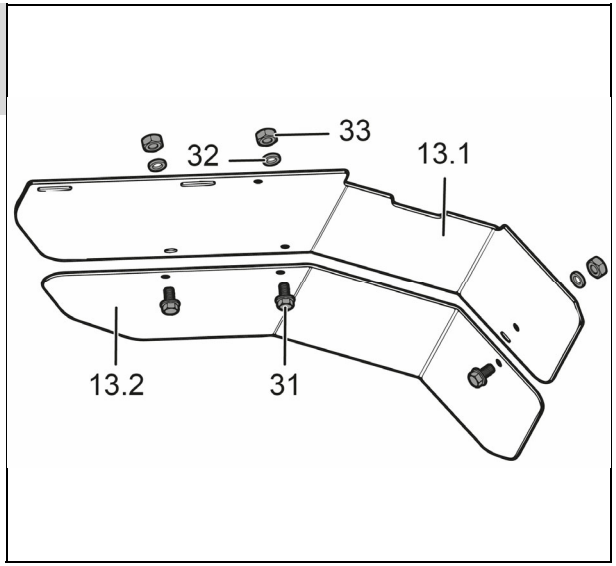

Регулировка

14. Регулировка положения руля

(см. текст на стр. 44)

В горизонтальной плоскости

14.1 – стойка руля

14.2 – кронштейн руля

14.3 – вороток

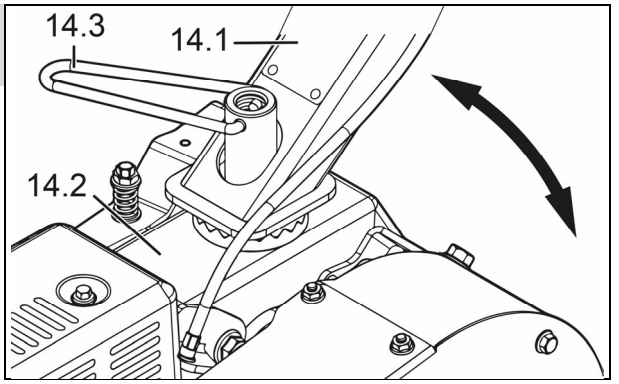

В вертикальной плоскости

14.1 – стойка руля

14.4 – руль

14.5 – болт М10х170

14.6 – шайба прижимная (2 шт.)

14.7 – ручка фиксации руля

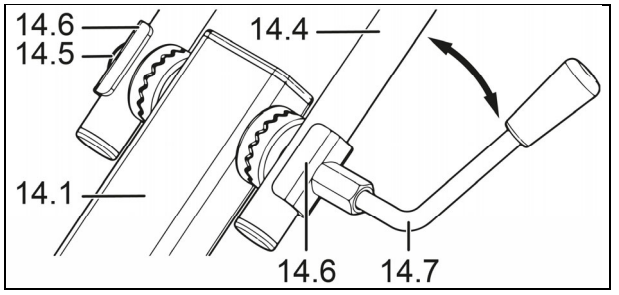

15. Регулировка глубины вспашки

(см. текст на стр. 44)

15.1 – кронштейн сошника

15.2 – сошник

15.3 – палец 12х75

15.4 – шплинт 3х70

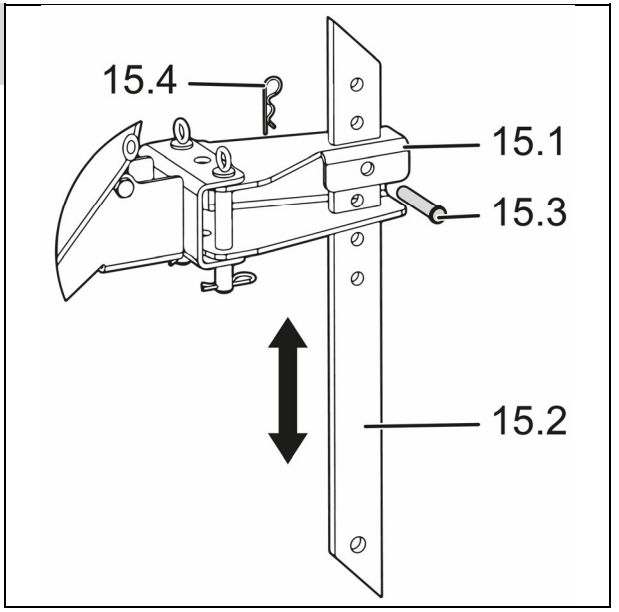

16. Замена и регулировка ремня привода

(см. текст на стр. 44)

Снятие защитного кожуха

ВНИМАНИЕ!

Никогда не пытайтесь проверить клиновой ремень при работающем двигателе. В случае попадания рук между клиновым ремнем и шкивом возможны серьезные травмы.

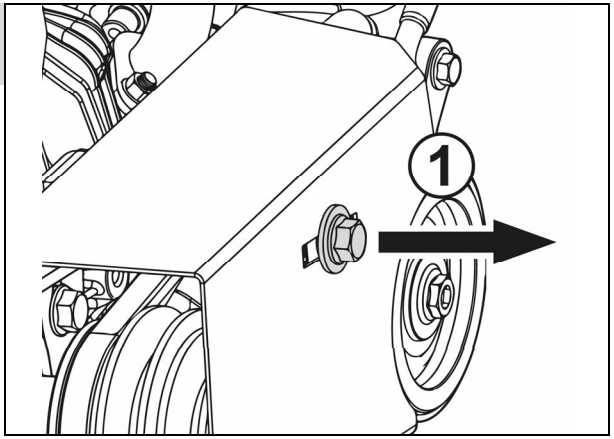

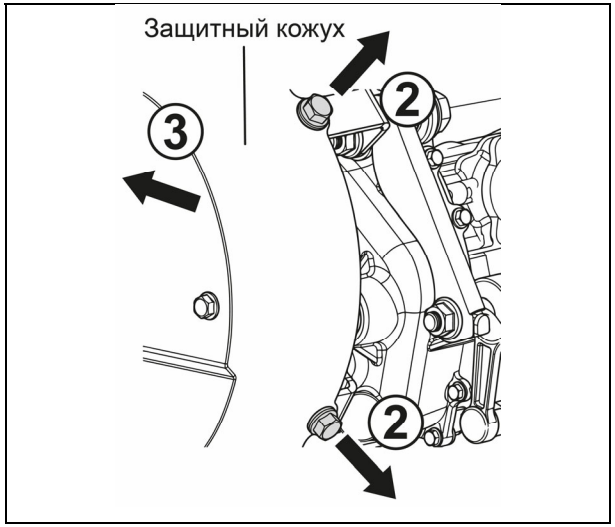

Замена ремня привода

16.1 – шкив ведущий
16.2 – шкив ведомый
16.3 – ремень привода
16.4 – натяжной ролик

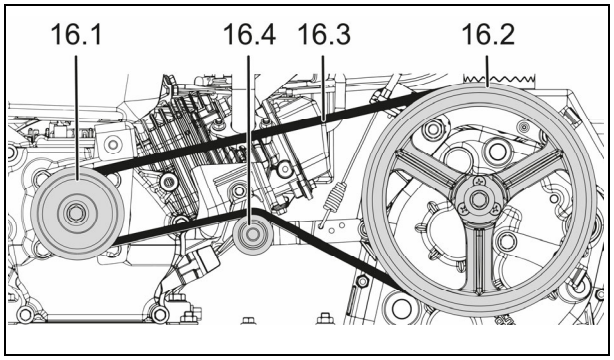

Регулировка ремня привода

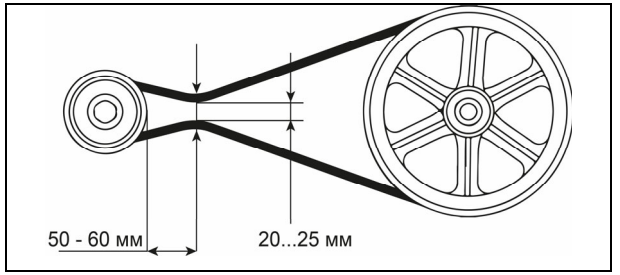

17. Регулировка троса сцепления

(см. текст на стр. 45)

17.1 – пружина троса сцепления
17.2 – ручка сцепления
17.3 – контргайки
17.4 – регулировочные винты
17.5 – муфта

Проверка натяжения троса

Нажать ручку 17.2

Растяжение пружины 17.1 = 3 - 6 мм

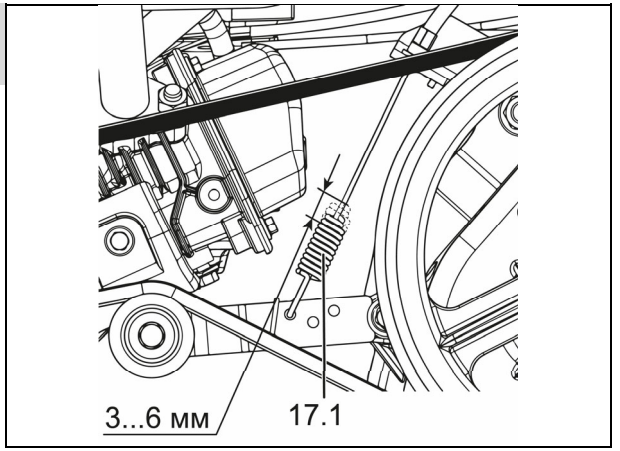

Регулировка

Ослабить контргайки 17.3

Закрутить или открутить винты 17.4

Затянуть контргайки 17.3

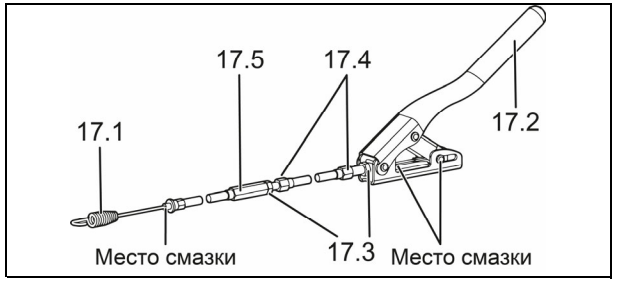

18. Регулировка механизма переключения передач

(см. текст на стр. 45)

18.1 – ручка переключения передач
18.2 – пластина фиксации передач
18.3 – болтовые соединения
18.4 – вал переключения передач редуктора

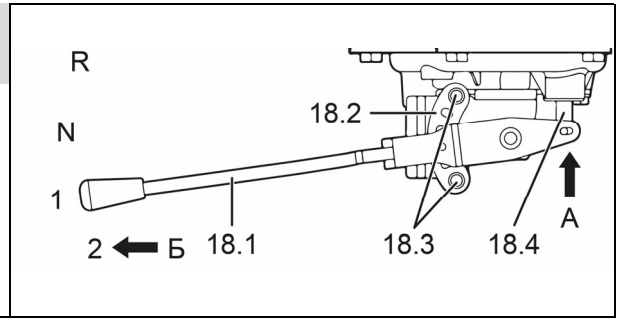

Подготовка к работе

19. Проверка и заполнение картера двигателя маслом

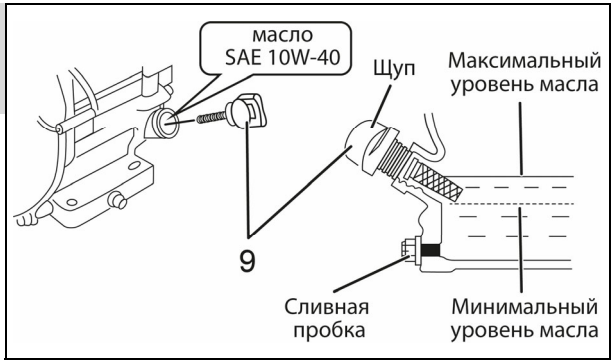

(см. текст на стр. 46)

Рекомендуемый тип – SAE 10W-40 (класс API не ниже SJ)

Рекомендуем масло ЗУБР:

Арт. **70615-1** (полусинтетическое) – рабочий температурный диапазон -25...+40 °С

20. Проверка и заправка редуктора трансмиссионным маслом

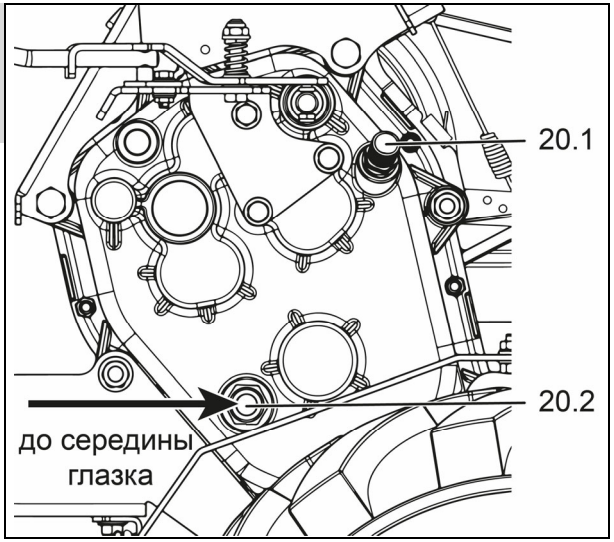

(см. текст на стр. 46)

Рекомендуемый тип – SAE 80W-90, класс API GL-5

Рекомендуем масло ЗУБР:

Арт. **70632-1** (минеральное) – рабочий температурный диапазон -30...+35 °С

20.1 – пробка-сапун

20.2 – глазок маслоуказателя

21. Заправка топливного бака

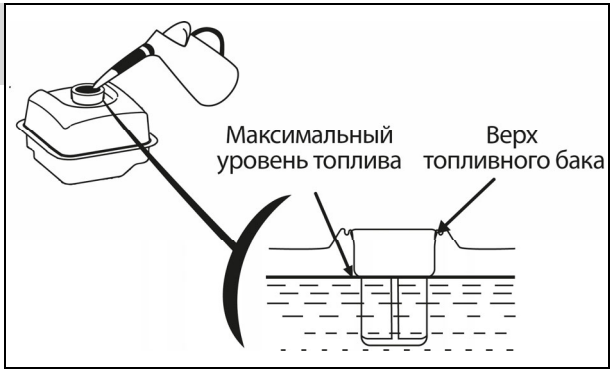

(см. текст на стр. 46)

Используйте АИ-92

Порядок работы

22. Запуск двигателя

(см. текст на стр. 48)

Дроссельная заслонка

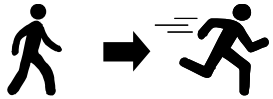

Установить в положение 1/3 от максимальных оборотов

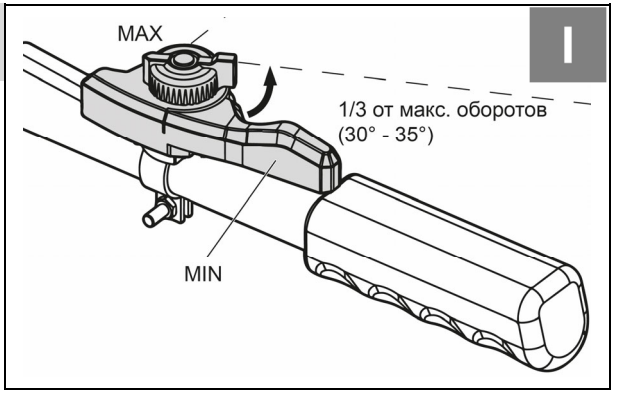

Воздушная заслонка

(только для холодного двигателя)



Закрыть

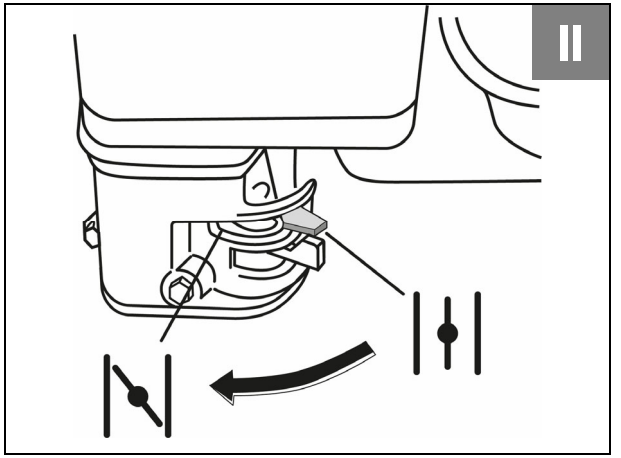

Топливный кран



Открыть

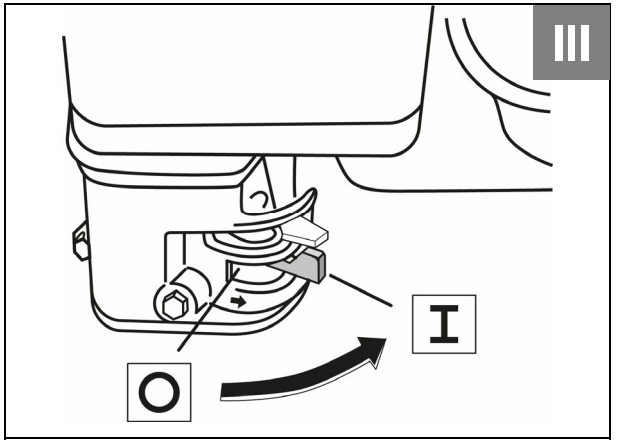

Зажигание



Включить

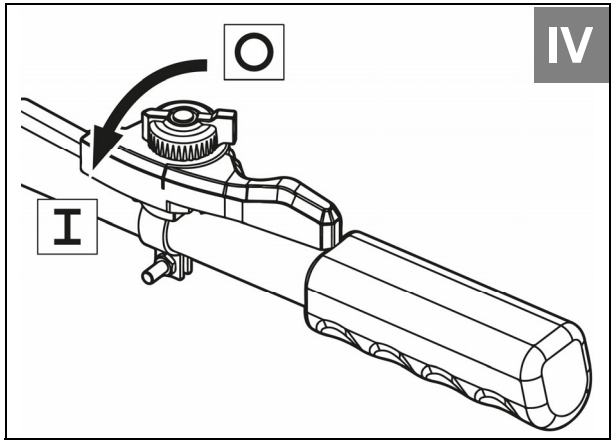

Стартер

x 3–5

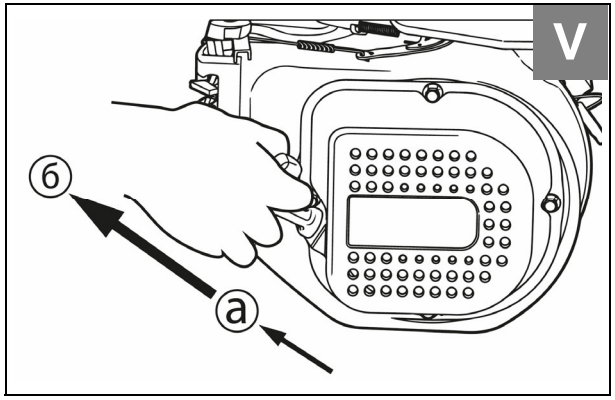

Воздушная заслонка

(только для холодного двигателя)



Открыть

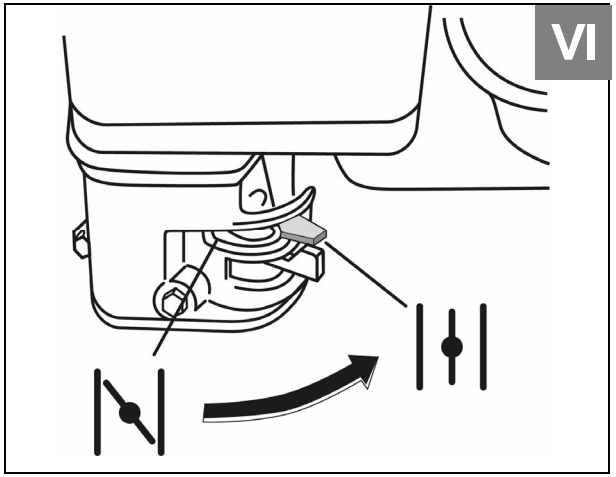

Дроссельная заслонка



Установить в рабочий режим

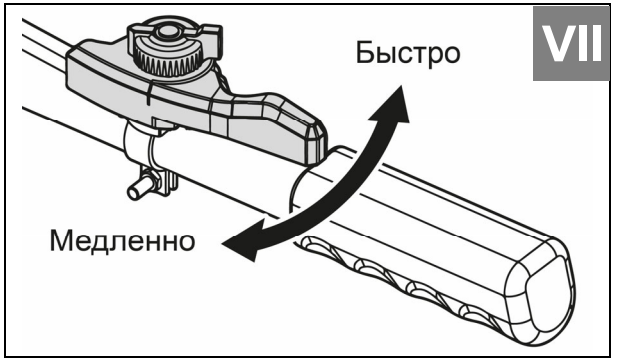

23. Движение, переключение передач, остановка мотоблока

(см. текст на стр. 49)

Дроссельная заслонка

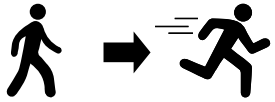

Установить в положение 1/2
от максимальных оборотов

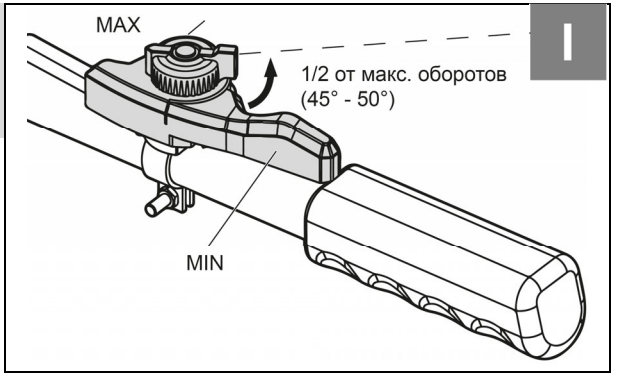

Переключение передач

R N 1 2



1 и 2 – вперед

R – задний ход

N – нейтральное положение

Переключение ТОЛЬКО при выключенном сцеплении и полной остановке мотоблока

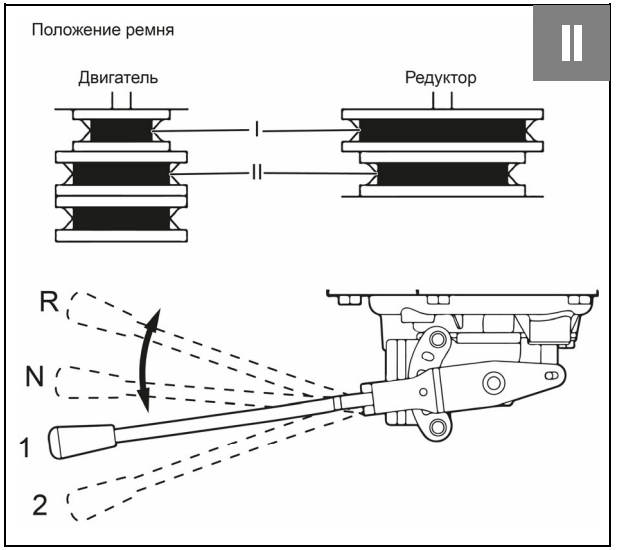

Сцепление

Трогание с места – плавно нажать

Остановка - отпустить

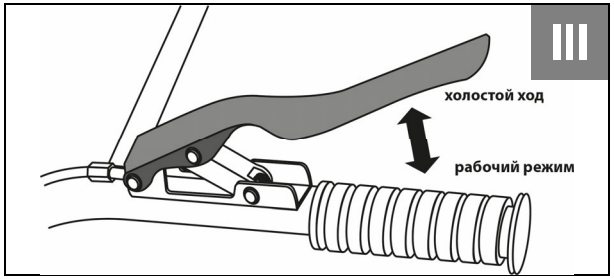

24. Остановка двигателя
(см. текст на стр. 50)

Дроссельная заслонка

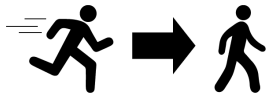

Установить в положение минимальных оборотов

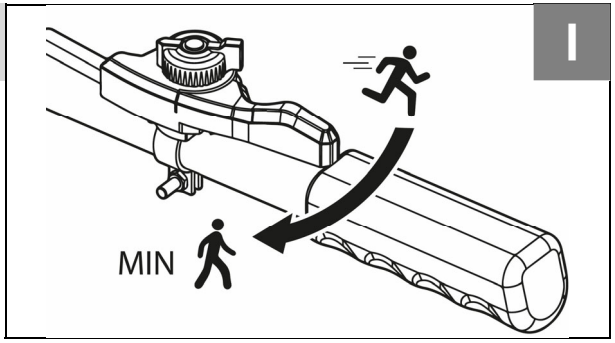

Переключение передач

В положение N

на 1-2 мин

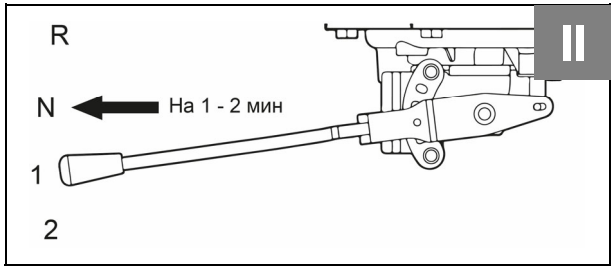

Зажигание



Выключить

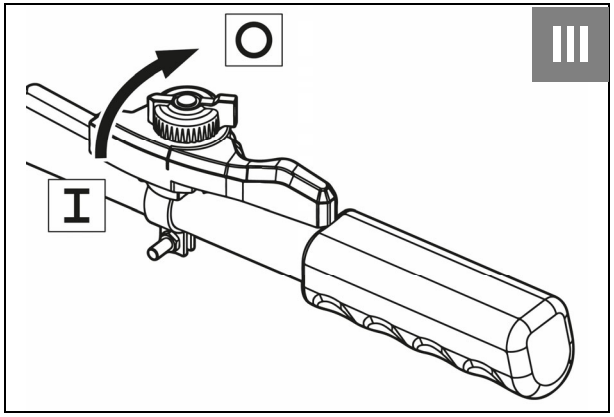

Топливный кран

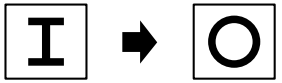

Закрыть

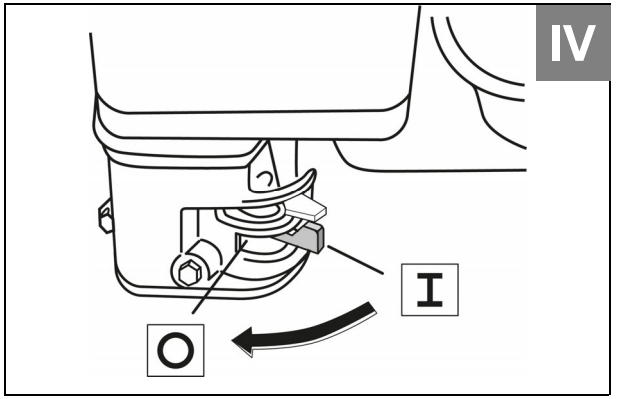

Обслуживание

25. Порядок замены масла в двигателе
(см. текст на стр. 53)

Рекомендуемый тип – SAE 10W-40 (класс API не ниже SJ)

Масло ЗУБР **70615-1** (полусинтетическое)

25.1 – сливная пробка

Объем заправки – 0,6 л

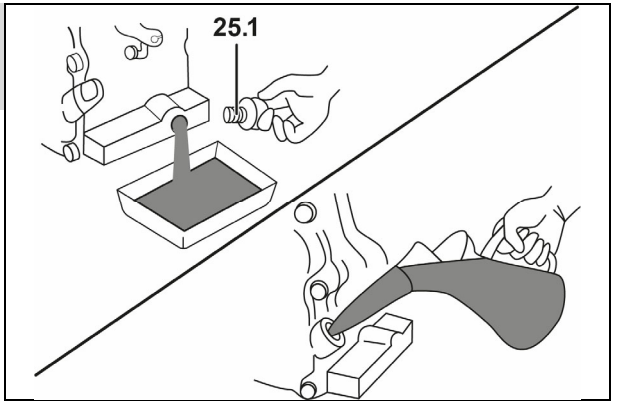

26. Порядок замены масла в редукторе
(см. текст на стр. 53)

Рекомендуемый тип трансмиссионного масла – SAE 80W-90, API GL-5

Трансмиссионное масло ЗУБР **70632-1** (минеральное)

26.1 – пробка-сапун

26.2 – глазок маслоуказателя

26.3 – сливной болт

Объем заправки – 1,8 л

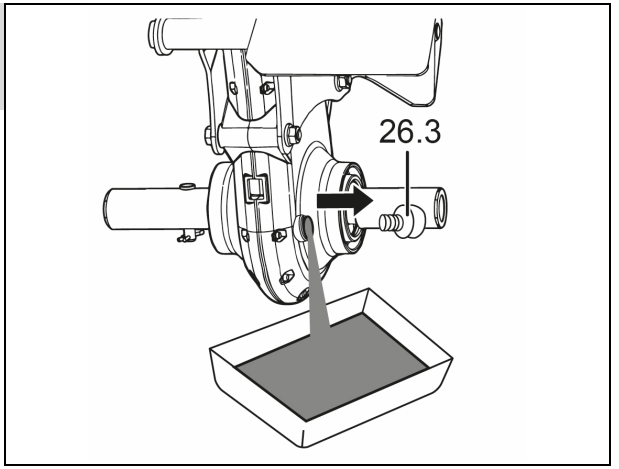

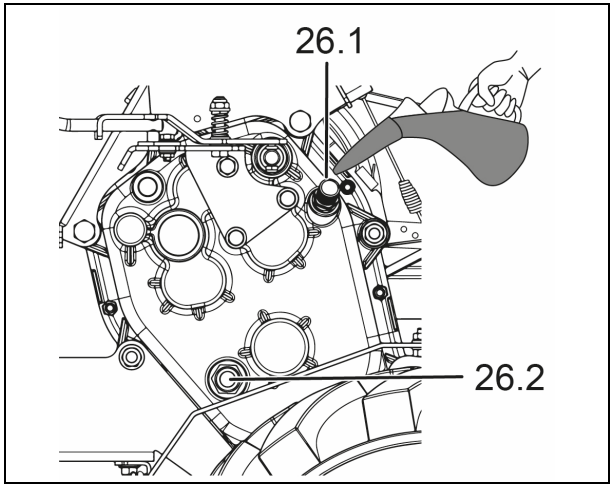

27. Проверка и замена свечи зажигания

(см. текст на стр. 53)

Тип свечи - F7TC

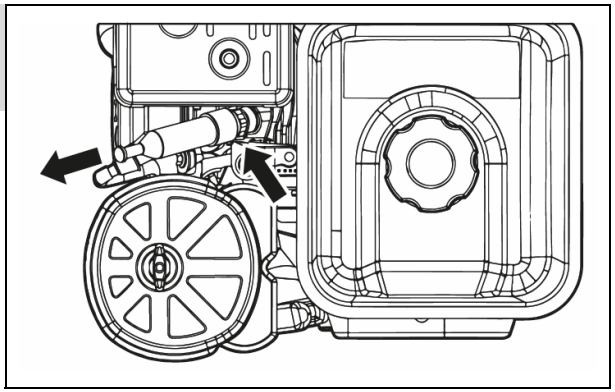

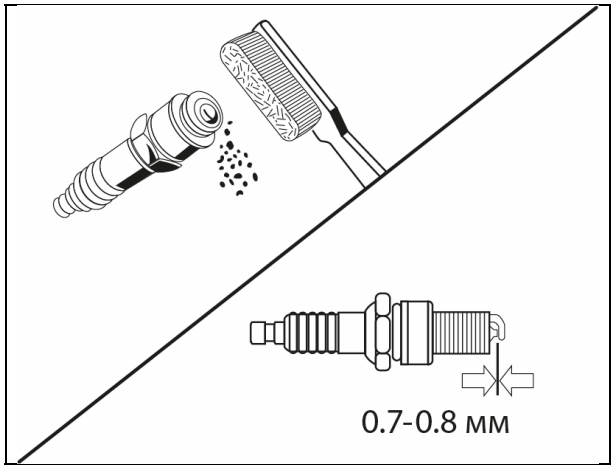

28. Обслуживание топливного фильтра грубой очистки

(см. текст на стр. 54)

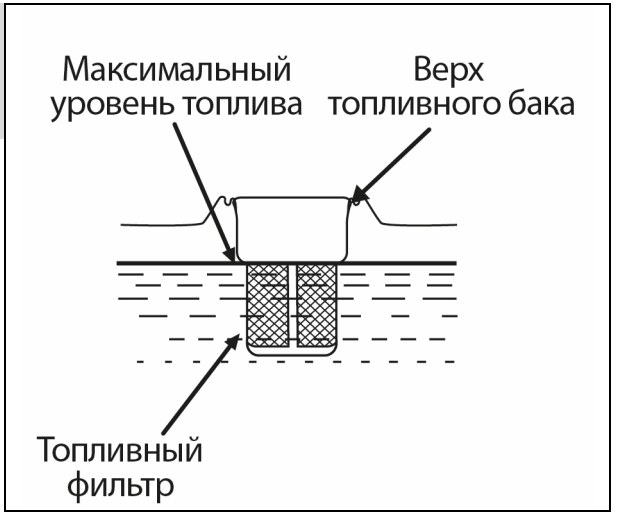

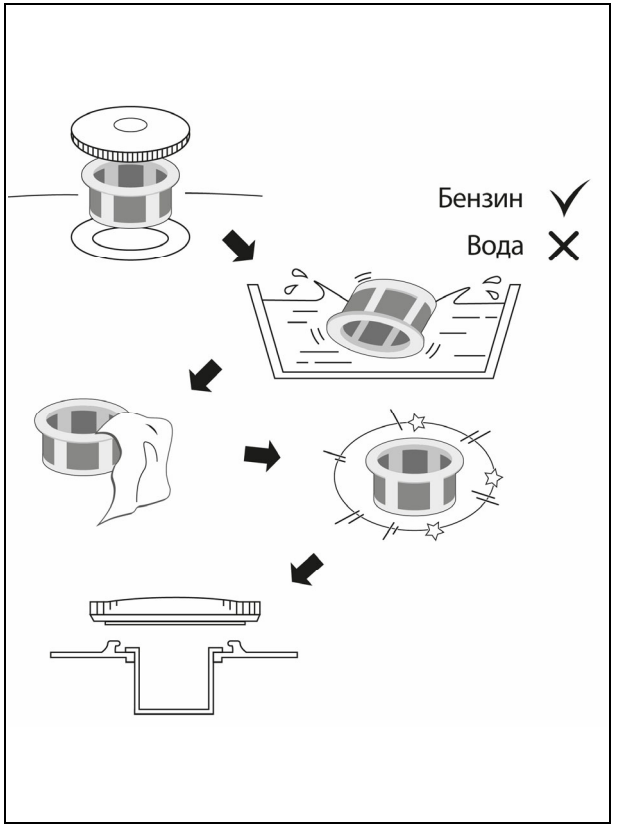

29. Обслуживание воздушного фильтра
(см. текст на стр. 54)

29.1 – гайка крепления крышки

29.2 – крышка

29.3 – гайка крепления фильтра

29.4 – поролоновый фильтрующий элемент

29.5 – бумажный фильтрующий элемент

29.6 – прокладка фильтра

29.7 – прокладка корпуса фильтра

29.8 – опора

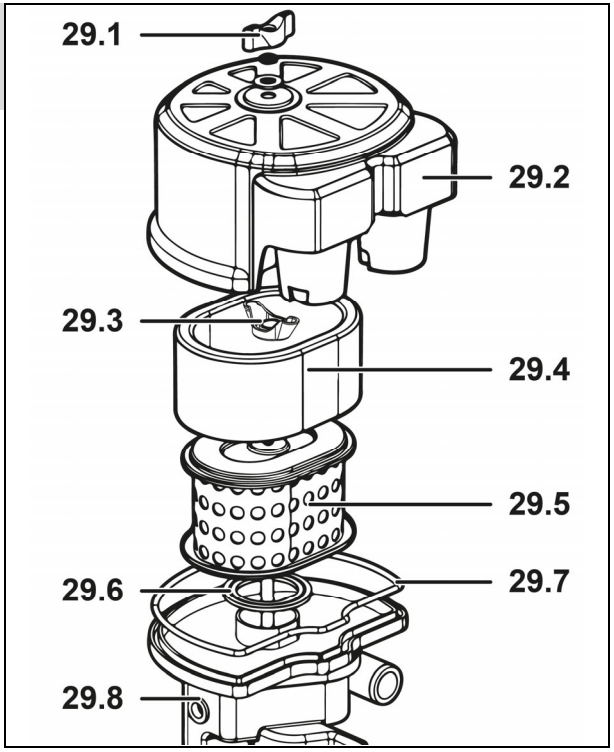

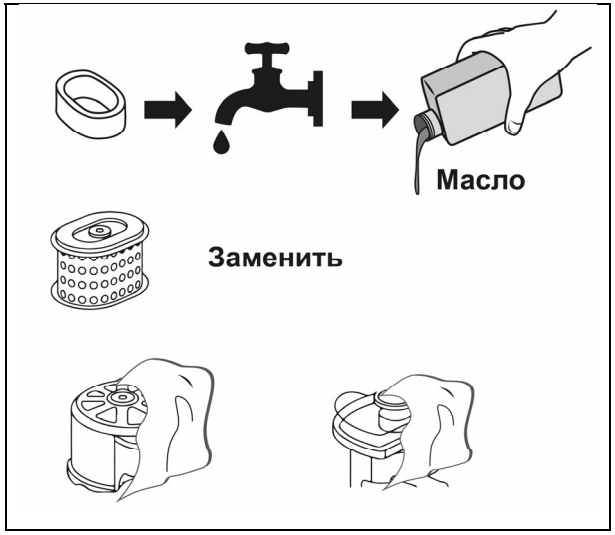

Технические характеристики

Артикул	МБ5-300	МБ5-500	МБ5-570
Тип мотоблока по ГОСТ 28523-90	средний		
Ширина вспашки, мм	740–1100		
Глубина вспашки, мм	≤ 360		
Диаметр фрез-культиваторов, мм	360		
Двигатель, тип	бензиновый, 4-х тактный, воздушное охлаждение		
Мощность двигателя*, л. с. / кВт	7 / 5,15		
Объем двигателя, см3	212		
Используемое топливо	бензин АИ-92		
Объем топливного бака, л	3.6	3.6	6
Норма расхода топлива, л/маш.-час	1.9		
Объем масла в картере, л	0.6		
Моторное масло, тип	SAE 10W40		
Стартер, тип	ручной		
Редуктор, тип	механический, шестеренчато-цепной с двухрядной цепью, в алюминиевом корпусе		
Объем масла в редукторе, л	1.8		
Трансмиссионное масло	SAE 80W90 API GL-5		
Тип изделия	технически сложное		
Механизм сцепления	ременный		
Число передач	4 вперед + 2 назад		
Вал отбора мощности	Шкив боковой под клиноременную передачу		
Тип колес	Пневматические 4.00-10	Пневматические 19x7.00-8	Пневматические 19x7.00-8
Дорожный просвет, мм	140	150	150
Защитная рама	нет	нет	есть
Объем дополнительной канистры, л	-	-	5
Уровень звуковой мощности, дБ (А)	108	108	108
Уровень звукового давления, дБ (А)	95	95	95
Габаритные размеры, Д х Ш х В, см, не более	1580x750x1340	1580x840x1350	1600x840x1350
Масса изделия, кг	78	85	90
Масса в упаковке, кг	96	104	110
Назначенный срок службы, лет	5	5	5
Назначенный срок хранения**, лет	7	7	7

* Указанная номинальная мощность двигателя – это средняя мощность стандартного серийного двигателя (при указанных оборотах), измеренная согласно стандарту SAE J1349 / ISO 1585. Фактическая мощность серийно выпускаемых двигателей может отличаться от этой величины и зависеть от рабочей скорости, условий окружающей среды и других параметров.

** Назначенный срок хранения (срок с даты изготовления до продажи инструмента пользователю).

Комплект поставки	МБ5-300	МБ5-500	МБ5-570
Мотоблок	1 шт.	1 шт.	1 шт.
Кронштейн сошника	1 шт.	1 шт.	1 шт.
Сошник	1 шт.	1 шт.	1 шт.
Кронштейн передней навески	1 шт.	1 шт.	1 шт.
Кронштейн задней навески	1 шт.	установлен	установлен
Рычаг переключения передач	1 шт.	1 шт.	1 шт.
Колесо 4.00-10	2 шт.	–	–
Колесо 19x7.00-8	-	2 шт.	2 шт.
Крыло защитное дополнительное	2 шт.	2 шт.	2 шт.
Стойка руля с левым и правым рулями	1 шт.	1 шт.	1 шт.
Панель руля	1 шт.	1 шт.	1 шт.
Вороток	1 шт.	1 шт.	1 шт.
Защитная рама	–	–	1 шт.
Канистра 5 л	–	–	1 шт.
Крепление канистры	–	–	1 шт.
Комплект осей колес и осей фрез с крепежом	1 компл.	1 компл.	1 компл.
Фреза левая	12 шт.	12 шт.	12 шт.
Фреза правая	12 шт.	12 шт.	12 шт.
Комплект крепежа	4 пакета	3 пакета	4 пакета
Ключ свечной	1 шт.	1 шт.	1 шт.
Инструкции по безопасности	1 экз.	1 экз.	1 экз.
Список сервисных центров	1 экз.	1 экз.	1 экз.
Руководство по эксплуатации	1 экз.	1 экз.	1 экз.

ВНИМАНИЕ!

Убедитесь, что на изделии и комплекте принадлежностей отсутствуют повреждения, которые могли возникнуть при транспортировании.

Назначение и область применения

Мотоблок в агрегате с прицепными и навесными орудиями используется для выполнения пахоты, культивации, рыхления, междурядной обработки почвы, кошения травы, снегоуборочных работ, работ по планировке территорий и транспортировки грузов.

Мотоблок бензиновый ЗУБР Профессионал «МБ5» – это одноосный универсальный силовой агрегат, предназначенный для работы как с устройствами, входящими в штатную комплектацию, так и с различными сменными орудиями. Надежный редуктор мотоблока в усиленном алюминиевом корпусе с внутренним оребрением обеспечивает оптимальную скорость вращения вала двигателя для выполнения различных работ, имеет повышенные тяговые возможности, обтекаемую форму корпуса, уменьшающую сопротивление, оказываемое почвой при обработке.

Благодаря циклонному воздушному фильтру обеспечивается эффективная 3-ступенчатая очистка воздуха от примесей, что увеличивает срок службы изделия.

Для обеспечения безотказной работы изделия перед вводом в эксплуатацию внимательно изучите настоящее руководство по эксплуатации, в том числе Приложение «Общие правила техники безопасности» и раздел «Инструкции по безопасности», точно соблюдайте правила техники безопасности, инструкции по эксплуатации и техническому обслуживанию. Только так Вы сможете научиться правильно обращаться с изделием и избежите ошибок и опасных ситуаций.

Изделие предназначено для использования в районах с умеренным климатом с характерной температурой от -25 до +35 °С, относительной влажностью воздуха не более 80% и отсутствием прямого воздействия атмосферных осадков и чрезмерной запыленности воздуха.

Изделие соответствует требованиям Технических регламентов Таможенного союза:

- ТР ТС 010/2011 «О безопасности машин и оборудования».

Настоящее руководство содержит самые полные сведения и требования, необходимые и достаточные для надежной, эффективной и безопасной эксплуатации изделия и является неотъемлемой частью комплекта поставки. Бережно храните данное Руководство по эксплуатации и обращайтесь к нему в случае возникновения вопросов по эксплуатации, хранению и транспортировке изделия. В то же время следует понимать, что Руководство по эксплуатации не описывает абсолютно все ситуации, возможные при применении мотоблока. В случае возникновения ситуаций, не описанных в данном Руководстве по эксплуатации, обратитесь в ближайший сервисный центр.

В связи с продолжением работы по усовершенствованию изделия, изготовитель оставляет за собой право вносить в его конструкцию незначительные изменения, не отраженные в настоящем руководстве и не влияющие на эффективную и безопасную работу изделия. Актуальную версию руководства по эксплуатации смотрите на сайте **www.zubr.ru**.

К эксплуатации изделия допускаются только лица, достигшие совершеннолетия; имеющие навыки и/или представление о принципах работы и оперирования изделием, а также изучившие эксплуатационную документацию; находящиеся в трезвом состоянии; не под действием лекарств, вызывающих сонливость и/или снижение концентрации внимания; не имеющие заболеваний, вызывающих подобные состояния, а также иных противопоказаний для работы с машинами.

Все ремонтные работы должны проводиться только квалифицированными специалистами сервисных центров, с использованием оригинальных запасных частей ЗУБР.

Инструкции по применению

Сборка

Мотоблок поставляется в упаковке в транспортном состоянии. Извлеките из коробки отдельные компоненты, входящие в комплект поставки изделия. Обратите внимание, что руль имеет связь с мотоблоком посредством тросовых приводов. Тросовые приводы предварительно настроены на заводе-изготовителе и не отсоединены для облегчения сборки. Они не требуют регулировки перед первым запуском. Будьте внимательны при распаковке, при необходимости разрежьте коробку ножом.

Снимите весь упаковочный материал. Убедитесь, что внутри не осталось отдельных компонентов. Проверьте комплект поставки.

ВНИМАНИЕ!

При любых операциях с изделием (сборка / разборка, снятие/установка элементов, заправка топливом и очистка) убедитесь, что двигатель остановлен, и ОБЯЗАТЕЛЬНО снимите высоковольтный провод со свечи зажигания.

КОРОБКА А
Установка колес

Установка ступиц на колеса (Рис. 1)

Закрепите ступицы колеса **А1** на правое и левое колесо соответственно, используя крепеж:

А2- болты М10х25 (8 шт.),

А3 - шайбы М10 гроверные (8 шт.);

А4 - гайки М10 (8 шт.).

Ступица должна располагаться с противоположной стороны от ниппеля колеса.

Установка колесных осей и колес (Рис. 2)

- Установите колесные оси **А5** в ступицы левого (**2.1**) и правого (**2.2**) колеса.
- Зафиксируйте их при помощи **А7-**пальцев 10х55 (2 шт.) и **А8** - шплинтов 2,5х40 (2 шт.) в отверстиях колесной оси;

В колесной оси **А5** для крепления ступицы (колеса) **2.1 и 2.2** используются 4 отверстия. При перестановке ступицы из одного отверстия в другое можно регулировать ширину колеи, делая ее больше или меньше.

- Совместите колесные оси **А5** с выходным валом редуктора до совпадения крайнего отверстия на оси и отверстия на выходном валу редуктора и зафиксируйте их при помощи **А6** - пальцев 10х50 (2 шт.) и **А8** - шплинтов 2,5х40 (2 шт.)

Правильное расположение рисунка протектора показано на Рис. 2.

ПАКЕТ Б
Установка кронштейна задней навески

Только для МБ5-300

Установка кронштейна задней навески (Рис. 3)

- Установите кронштейн задней навески **22** и зафиксируйте его при помощи **Б1** - болтов М10х80 (2 шт.) и **Б3** - гаек М10 фланцевых (2 шт.);
- Установите **Б2** - болт М8х20 фланцевый (1 шт.) как показано на Рис. 3.

ПАКЕТ В
Установка кронштейна сошника, сошника, кронштейна передней навески, кронштейна защитной рамы

Установка кронштейна сошника и сошника (Рис. 4)

- Установите кронштейн сошника **21** в кронштейн задней навески **22** и зафиксируйте его при помощи **В1** - пальцев 16х120 (2 шт.) и **В2** - шплинтов 3х60 (2 шт.) через крайние отверстия, как показано на Рис. 4.
- Вставьте сошник **23** в паз кронштейна сошника **21** и зафиксируйте **В3** - пальцем 12х75 (1 шт.) и **В4** - шплинтом 3х70 (1 шт.). в необходимое отверстие.

Высотное положение сошника определяет глубину обработки почвы и подбирается опытным путем.

Установка кронштейна передней навески (Рис. 5)

Для МБ5-300, МБ5-500

- Установите кронштейн передней навески **24** и зафиксируйте его при помощи крепежа:

В5 - болт М10х30 фланцевый (3 шт.);

В6 – шайба М10 плоская (3 шт.);

В7 – гайка М10 фланцевая (3 шт.);

как показано на Рис. 5.

Установка кронштейна передней навески и кронштейна защитной рамы (Рис. 5)

Только для МБ5-570

- Установите кронштейн передней навески **24** и на него кронштейн защитной рамы **Д1** (находится в **Пакете Д**) и зафиксируйте его при помощи крепежа:

В5 - болт М10х30 фланцевый (3 шт.);

В6 – шайба М10 плоская (3 шт.);

В7 – гайка М10 фланцевая (3 шт.);

как показано на Рис. 5.

ПАКЕТ Г
Установка рычага переключения передач, руля, панели руля

Установка рычага переключения передач (Рис. 6)

- Установите рычаг переключения передач **20**, шайбы М8 плоские увеличенные **Г1** (3 шт.), пружину ручки переключения **Г2** в последовательности, указанной на Рис.6;
- Зафиксируйте сверху все детали гайкой М8 с нейлоновым кольцом **Г3**, нажав на пружину ручки переключения **Г2;**
- Закрутите гайку **Г3** таким образом, чтобы резьба болта выходила за гайку **на 2...4 мм**.

Установка стойки руля (Рис. 7)

- Совместите стойку руля **13** и кронштейн руля;
- Установите шайбу М20 гроверную **Г4** (1 шт.) и затяните до получения жесткого соединения без люфта при помощи воротка **14.**

Установка руля и панели руля (Рис. 8)

- Совместите панель руля **8.1** с рулем правым **8.2** и рулем левым **8.3**. Установите винты М6х40 полукруглые **Г5** (2 шт.) в соответствующие отверстия на панели руля, руле правом и руле левом;
- Установите гайки М6 с нейлоновым кольцом **Г6** (2 шт.) и затяните до жесткого соединения без люфта;
- Совместите руль правый **8.2** и руль левый **8.3** со стойкой руля **8.7** в нужном положении и затяните ручку фиксации руля **8.6** до получения жесткого соединения без люфта;
- Установите скобы крепления троса **Г7** (2 шт.) на руль правый и руль левый;
- Закрепите тросы и провод выключателя нейлоновой стяжкой 4х300 **Г8** на стойке руля.

ПАКЕТ Д
Установка защитной рамы

Только для МБ5-570

Установка защитной рамы (Рис. 9)

- На модели МБ5-570 при установке кронштейна передней навески на него необходимо еще установить кронштейн защитной рамы **Д1**, как показано выше на **Рис. 5** (см. раздел «Пакет В, установка кронштейна сошника, сошника и кронштейна передней навески»;
- Установить защитную раму **32** и закрепить спереди *болтами М10х25 фланцевыми* ***Д2*** *(2 шт.) и гайками М10 с нейлоновым кольцом* ***Д3*** *(2 шт.)* к кронштейну защитной рамы **Д1**, как показано на Рис. 9;
- Сверху защитную раму **32** зафиксировать *болтами М8х20 фланцевыми* ***Д4*** *(2 шт.).*

КОРОБКА Е
Установка канистры

Только для МБ5-570

Установка канистры (Рис. 10)

- Установите крепление канистры **Е3** на защитную раму **32** и зафиксируйте крепежом:

Е2 – винт М10х75 (2 шт.),

Е4 – шайба М10 плоская (2 шт.),

Е5 – шайба М10 гроверная (2 шт.)

Е6 – гайка М10 (2 шт.)

- Установите канистру **33** на крепление канистры **Е3** и закрутите гайку **Е1** до упора.

КОРОБКА А и КОРОБКА Ж
Сборка и установка фрез

Сборка фрез-культиваторов (Рис. 11)

- Последовательно установите на фланцы осей ножи фрез. На каждый фланец устанавливается 2 левых и 2 правых ножа.
- Устанавливайте ножи фрез таким образом, чтобы заточенные поверхности ножей при работе были направлены вперед.
- Соберите фрезы-культиваторы согласно схеме, как показано на Рис.11. Для сборки понадобятся следующие детали:

КОРОБКА А

А3 – шайба 10 гроверная (24 шт.)

А4 – гайка М10 (24 шт.)

А6 – палец 10х50 (4 шт.)

А8 – шплинт 2,5х40 (4 шт.)

А9 – болт М10х30 (24 шт.)

А10 - ось фрез основная (2 шт.)

А11 – ось дополнительная (2 шт.)

А12 – ось соединительная (2 шт.)

КОРОБКА Ж

Ж1 – нож фрезы правый (12 шт.**)**

Ж2 – нож фрезы левый (12 шт.**)**

- После сборки затяните все болты максимально возможным усилием.

Установка фрез-культиваторов (Рис. 12)

Установите собранные фрезы на выходной вал редуктора и зафиксируйте пальцем 10х50 **А6** (2 шт.) и шплинтом 2,5х40 **А8** (2 шт.)

Режущая кромка фрез должна быть направлена вперед в направлении движения мотоблока.

ПАКЕТ 3
Установка дополнительных крыльев

Установка дополнительных крыльев (Рис. 13)

Установите дополнительные крылья **13.2** на основные крылья **13.1** и закрепите их болтами М8х16 фланцевыми **31** (6 шт.), шайбами М8 плоскими **32** (6 шт.) и гайками М8 фланцевыми **33** (6 шт.) так, как показано на Рис.13.

Регулировка

Регулировка положения руля (Рис. 14)

Конструкцией рулевого устройства предусмотрена возможность регулирования положения руля по горизонтали и вертикали.

Регулировка положения руля в горизонтальной плоскости:

- ослабить вороток **14.3** до положения, в котором стойка, руля может свободно поворачиваться в горизонтальной плоскости;
- выставить нужное положение стойки руля **14.1**;
- затянуть вороток **14.3** до получения жесткого соединения без люфта.

Регулировка положения руля в вертикальной плоскости:

- открутить ручку фиксации руля **14.7**;
- ослабить зубчатое зацепление руля **14.4** и стойки руля **14.1**;
- Выставить нужное положение, поворачивая руль по часовой или против часовой стрелки;
- Закрутить ручку фиксации руля **14.7** до получения жесткого соединения без люфта.

Регулировка глубины вспашки (Рис. 15)

Высота выступания сошника определяет глубину обработки почвы и подбирается опытным путем.

После обработки полосы 10 - 15 метров оцените глубину обработки и, при необходимости, проведите корректировку высотного положения сошника.

Для регулировки на сошнике предусмотрен ряд отверстий.

- Извлеките стопорный палец **15.3** и шплинт **15.4** из отверстия крепления сошника **15.2**;
- переместите сошник **15.2** вверх (глубина вспашки уменьшится) или вниз (глубина вспашки увеличится);
- выбрав необходимую высоту выступания, совместите ближайшее к этому положению отверстие на сошнике **15.2** с отверстием в кронштейне сошника **15.1** и зафиксируйте пальцем и шплинтом.

Регулировка и замена ремня привода (Рис. 16)

Перед началом работы необходимо проверять состояние ремня привода, при необходимости отрегулировать натяжение или заменить.

Для проверки ремня привода:

- Открутите крепежные элементы в передней и задней части защитного кожуха (Рис.16).
- Снимите защитный кожух для обеспечения свободного доступа к ремню привода.
- Проверьте состояние ремня. Если ремень протерт, надорван или заметны иные повреждения (трещины, порезы, расслоения, разлохмачивания краев и пр.), незамедлительно замените ремень.

Для замены ремня привода:

- снимите ремень **16.3** со шкивов **16.1** вала двигателя и **16.2** вала редуктора, начиная с ведомого шкива **16.2**;

- убедитесь, что ремень и шкивы вала двигателя и вала редуктора находятся в одной плоскости;
- В том случае, если это не так, ослабьте затяжку болтов и гаек крепления двигателя и сдвиньте двигатель так, чтобы ремень и шкивы вала редуктора и вала двигателя находились в одной плоскости. Затяните болты и гайки крепления двигателя;
- проверьте и отрегулируйте натяжение ремня (см. ниже).

Для регулировки ремня привода:

- сожмите ремень между шкивами, как показано на Рис. 16. На расстоянии 50-60 мм от ведущего шкива промежуток между верхней и нижней частями ремня должен составлять около 20-25 мм. Если промежуток отличается от указанного, ослабьте затяжку болтов и гаек крепления двигателя и его перемещением обеспечьте правильное натяжение ремня. Затяните болты и гайки крепления двигателя.

После выполнения работ по проверке, замене и регулировке ремня установите защитный кожух в обратном порядке на место.

Регулировка троса сцепления (Рис. 17)

Проверка регулировки троса сцепления:

- Снимите защитный кожух для обеспечения свободного доступа к тросу сцепления (Рис.16).
- Проверьте регулировку троса сцепления. Трос сцепления должен быть отрегулирован так, чтобы при полностью нажатой ручке сцепления **17.2** пружина **17.1** троса сцепления была растянута на 3...6 мм (Рис. 17).

Если ход троса не соответствует рекомендациям, выполните его регулировку. Винт регулировки **17.4** троса сцепления находится на кронштейне ручки сцепления **17.2** и дополнительный винт регулировки **17.4** находится на центральной части троса.

Для регулировки троса:

- Ослабьте контргайки **17.3**;
- Закрутите или открутите регулировочные винты **17.4** при необходимости;
- Затяните контргайки **17.3**;
- Установите защитный кожух (Рис.16) в обратном порядке на место.

Регулировка механизма переключения передач (Рис. 18)

- Ослабьте болтовые соединения **18.3** на пластине фиксации передач **18.2**;
- переведите рычаг переключения передач **18.1** в крайнее правое положение, соответствующее 2-ой передаче (вид Б, Рис. 18).
- вал переключения передач редуктора **18.4** должен зайти в редуктор до упора (вид А, Рис. 18).
- затяните болтовые соединения **18.3** на пластине фиксации передач **18.2**;

Крайние положения рычага переключения передач должны соответствовать крайним положениям вала переключения передач на редукторе. Проверить крайние положения вала переключения на редукторе нужно следующим образом:

- при включенной 2-й передаче вал должен быть до упора утоплен в редуктор. При нажатии на него дальнейшего его перемещения внутрь редуктора происходить не должно;
- при включенной задней передаче вал должен быть полностью выдвинут из редуктора. При попытке выдвинуть его наружу вал не должен перемещаться более чем на 1...2 мм.
- Запустить двигатель мотоблока и проверить переключение передач, попеременно включая ту или иную передачу. Проведенная регулировка должна обеспечить четкое и правильное включение передач.

Подготовка к работе

- Позаботьтесь, чтобы в рабочей зоне не находились люди и животные.
- Выполняйте осмотр перед каждым запуском согласно разделу «Периодическое обслуживание» на стр. **52.**
- Убедитесь в правильности подключения силового провода к свече зажигания.
- При необходимости залейте масло или бензин.

ВНИМАНИЕ!

Перед запуском проверьте правильность сборки мотоблока и натяжку приводного ремня. Убедитесь в отсутствии контакта натяжного ролика и шкивов с защитным кожухом ремня.

Проверка и заполнение картера двигателя маслом (Рис. 19)

ВНИМАНИЕ!

Двигатель поставляется без масла. Перед запуском двигателя обязательно залейте масло согласно инструкциям данного руководства.

Запрещается запускать и использовать двигатель без масла или с низким уровнем масла, а также с неподходящим, некачественным или отработанным маслом. Это может привести к невосстановимой поломке двигателя, которая не попадает под условия гарантийного обслуживания!

Двигатель оснащен системой защиты запуска без масла. Система защиты автоматически остановит двигатель, прежде чем уровень масла упадет ниже безопасного. Тем не менее, чтобы избежать повреждения двигателя, всегда проверяйте уровень масла перед запуском.

Проверку уровня масла в картере двигателя следует осуществлять только при нахождении двигателя в горизонтальном положении. Если масло было залито ранее, то проверка уровня масла осуществляется на теплом неработающем двигателе.

- Отверните крышку маслоналивной горловины 9 из картера двигателя, достаньте щуп;
- протрите щуп тканью и вставьте обратно в отверстие, не закручивая его;
- снова выньте щуп – на нем останется метка уровня масла. Если уровень масла меньше нижней отметки на щупе, долейте моторное масло до верхней отметки.

Рекомендуемый тип моторного масла – SAE 10W-40 (класс API не ниже SJ). Рекомендуем использовать масло ЗУБР, арт. 70615-1 (полусинтетическое) – рабочий температурный диапазон -25...+30 °С.

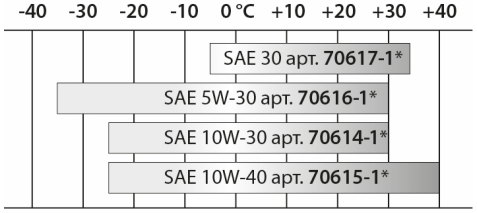

* – рекомендуемый артикул масла **ЗУБР**

- Заверните крышку маслоналивной горловины до упора.

ВНИМАНИЕ!

Во время эксплуатации не допускайте падения уровня масла ниже минимальной отметки. Поддерживайте уровень масла у максимальной отметки на масляном щупе. Перед каждым запуском мотоблока проверяйте уровень масла в двигателе! Регулярный контроль уровня масла – ответственность лица, осуществляющего эксплуатацию изделия.

Проверка и заправка редуктора трансмиссионным маслом (Рис. 20)

ВНИМАНИЕ!

Мотоблок поставляется с консервационным количеством смазки в редукторе привода фрез. Перед использованием мотоблока, обязательно залейте трансмиссионное масло до необходимого уровня:

- Выверните пробку-сапун **20.1** маслозаправочного отверстия редуктора;
- залейте трансмиссионное масло SAE 80W-90 GL-5 в редуктор. до уровня середины глазка маслоуказателя **20.2**.;
- установите пробку-сапун маслозаправочного отверстия на место.

ВНИМАНИЕ!

Наличие смазки в редукторе является обязательным условием для его надежной работы и охлаждения!

Выход редуктора из строя по причине отсутствия смазки является нарушением условий эксплуатации. Если во время работы мотоблока Вы услышите звонкий гул из редуктора мотоблока – это сигнал для немедленной проверки смазки редуктора.

Заправка топливного бака (Рис. 21)

ВНИМАНИЕ!

Топливо и его пары чрезвычайно огнеопасны, взрывоопасны и токсичны. Воспламенение или взрыв могут привести к сильным ожогам или смертельному исходу. Пары бензина огнеопасны и токсичны. Во время заправки топлива строго соблюдайте правила безопасности.

- Заполнение топливного бака осуществляется перед запуском двигателя.
- Заправку топливного бака проводить только на открытом воздухе.
- Заправку производите при полностью остывшем двигателе и выключенном зажигании;

- удалите все источники открытого огня и тепла из зоны заправки;
- не производите заправку в помещениях и в местах с недостаточной вентиляцией.
- Храните топливо в специальных чистых, плотно закрывающихся канистрах.
- Запрещается открывать крышку топливного бака горячего или работающего двигателя.
- Размещение двигателя перед заполнением топливного бака производится на расстоянии от источников открытого огня, тепла и искр.
- Для предотвращения пожара, узлы и детали двигателя должны быть очищены от сухой травы.
- Будьте аккуратны при заправке, старайтесь не пролить топливо на корпус двигателя. Протрите части двигателя насухо, в случае если на них было пролито топливо.
- Если топливо попало на одежду, немедленно смените ее.
- Не допускайте попадания топлива на тело, это может причинить вред здоровью. При попадании топлива на тело смойте его водой с мылом.
- Запрещается вдыхать пары топлива, т. к. это может причинить вред здоровью. Убедитесь в хорошей проветриваемости места заправки.
- Запрещается курить вблизи топлива или двигателя.
- Запрещается ставить нагревательные приборы рядом с топливом или двигателем.
- Запрещается доливать топливо при горячем и работающем двигателе.
- Прежде чем заправить изделие, убедитесь, что двигатель полностью остыл. Перед заправкой топлива медленно откройте крышку топливного бака и осторожно сбросьте давление.
- При попадании топлива в глаза или рот, промойте место большим количеством воды и немедленно обратитесь к врачу.
- Запускать двигатель разрешается минимум в 3 метрах от места, где осуществлялась его заправка, и/или было пролито топливо.
- При заправке использовать только чистые воронки.

ВНИМАНИЕ!

Ни в коем случае не заливайте в изделие бензомасляную смесь для двухтактных двигателей. Использование иного топлива, кроме бензина АИ-92, не допускается. Нарушение этих рекомендаций ведет к перегреву и поломке двигателя и не покрывается гарантией.

Порядок заправки:

- Закройте топливный кран перед заправкой топлива;
- медленно откройте крышку топливного бака, чтобы стравить давление;
- заполните топливный бак качественным неэтилированным бензином с октановым числом 92. Медленно налейте топливо из канистры не выше отметки нижней части горловины топливного бака;
- если вы пролили топливо, протрите его тряпкой и дайте оставшемуся топливу высохнуть;
- очистите поверхность вокруг крышки топливного бака;
- плотно затяните крышку топливного бака. Если крышка топливного бака не затянута, возникает риск пожара;
- переместите изделие минимум на 3 м от места заправки топливом, прежде чем запустить его.

Перед каждым запуском двигателя убедитесь, что топливный бак надежно закреплен, отсутствуют протечки топлива из бака/топливопровода, и крышка бака плотно закручена.

- В случае протечки топлива, категорически запрещается запускать двигатель! Обратитесь в сервисный центр для устранения неисправностей!

Топливо может стать несвежим, если оно хранится более 30 дней. Несвежее топливо вызывает образование кислотных и смоляных отложений в топливной системе или важных деталях карбюратора. Бензин должен быть слит из двигателя в подходящую канистру, если двигатель не планируется использовать в течение 30 дней. Дайте двигателю поработать, пока он не остановится из-за отсутствия топлива.

Меры предосторожности

Приготовьтесь к работе:

- Убедитесь, что в предполагаемой рабочей зоне нет людей, а также животных. Пребывание их в зоне работ запрещено.
- Из рабочей зоны удалите все посторонние предметы, которые могут быть подхвачены рабочими органами мотоблока, а также камни, которые могут повредить рабочие органы мотоблока.
- Во время работы внимательно отслеживайте попадание посторонних предметов в рабочие органы сменных орудий.

- Работать с мотоблоком разрешается, только находясь в хорошем физическом состоянии.
- При работе с мотоблоком всегда одевайте прочную обувь, плотную одежду и длинные брюки.
- Перед запуском двигателя убедитесь, что рычаг переключения передач на редукторе находится в нейтральном положении, а рычаг сцепления не нажат и находится в исходном положении.
- Топливный бак должен быть надежно закрыт крышкой, подтеки устранить при помощи х/б салфетки.
- Перед каждым началом работы произведите внешний визуальный осмотр мотоблока, чтобы убедиться, что резьбовые соединения затянуты, рабочие органы оборудования не изношены и не имеют повреждений.
- Запуск производите только на ровной поверхности, при устойчивом положении изделия.;
- Мотоблок и его двигатель снабжены предупреждающими табличками, содержащими важные рекомендации по безопасной работе: внимательное отношение к ним обеспечивает Вашу безопасность. Замените таблички, если надписи становятся неразборчивыми.
- Остановите двигатель перед тем, как: отдохнуть от работы, оставить мотоблок без присмотра, транспортировать мотоблок, заправить топливом двигатель, провести технический уход, заменить сменное оборудование, слить топливо.

Порядок работы

Запуск двигателя (Рис. 22)

ВНИМАНИЕ!

Изделие предназначено для эксплуатации только вне помещений. В процессе работы двигателя внутреннего сгорания образуются токсичные выхлопные газы высокой температуры.

НИКОГДА не запускайте двигатель и не оставляйте его работающим в помещениях или в местах с недостаточной вентиляцией.

- **Переместите изделие минимум на 3 метра от места заправки;**
- Установите ручку дросселя на комбинированном выключателе **18** (правая рукоятка руля) на 1/3 (30-35°) в сторону максимальных оборотов (Рис. 22);
- **при холодном двигателе** переведите рычаг **7** воздушной заслонки в положение «закрыто»;
- откройте подачу топлива, переведя топливный кран **6** в положение «открыто»;
- включите зажигание, переведя выключатель зажигания на выключателе **18** в положение **ON;**
- потяните ручку стартера **5** до выбора свободного хода (а), а затем резко дерните ее (б). Не бросайте ручку при вытянутом тросе, плавно верните ее в исходное положение:
- если двигатель не запустился, повторите предыдущее действие 3-4 раза.
- если для запуска закрывалась воздушная заслонка, после запуска переведите рычаг **7** в положение «открыто»;
- дайте двигателю поработать на холостых оборотах в течение 2–3 минут, прежде чем приступить к работе.
- если двигатель не работает должным образом, остановите его (см. ниже.)

ПРИМЕЧАНИЕ! Не начинайте работу при непрогретом двигателе – это отрицательно сказывается на его технических характеристиках и сокращает срок службы.

Для запуска горячего двигателя повторите действия по запуску, описанные выше, не переводя рычаг **7** в положение «закрыто».

Если после 3-5 попыток двигатель не завелся, проверьте правильность выполнения действий по запуску двигателя.

Если двигатель не запускается, это может быть обусловлено следующими причинами:

1) Уровень масла ниже минимального – сработала система блокировки.

2) Бензин или воздух не поступают в камеру сгорания или поступают в недостаточном/ избыточном количестве (нет топлива в баке, перекрыт топливный кран, загрязнены топливный или воздушный фильтры, не отрегулирован или засорен карбюратор).

3) Отсутствует искрообразование или оно недостаточно (высоковольтный провод отсоединен от свечи, загрязнены или не отрегулированы электроды свечи зажигания, неисправна свеча зажигания). Для установления причины отсоедините высоковольтный провод, выверните свечу зажигания (Рис.27).

Влажная свеча зажигания свидетельствует об отсутствии искрообразования или поступлении воздуха, сухая — о недостаточном поступлении топлива. Для устранения указанных причин выполните следующие действия.

При влажной свече:

а) проверьте и (при необходимости) просушите, очистите и отрегулируйте (см. раздел Периодическое обслуживание) электроды свечи зажигания или замените свечу;

ПРИМЕЧАНИЕ! Не применяйте для просушки и очистки электродов свечи открытое пламя – это может повредить свечу зажигания и вывести ее из строя.

б) проверьте правильность положения рычага воздушной заслонки **7** в зависимости от температуры двигателя;

в) проверьте состояние воздушного фильтра и при необходимости очистите его в соответствии с разделом Периодическое обслуживание;

г) освободите камеру сгорания от излишков топлива. Для этого при выкрученной свече зажигания 2–3 раза плавно (для исключения накачивания нового топлива) проверните двигатель ручкой стартера;

д) убедитесь в соответствии типов топлива и масла указанным выше.

При сухой свече:

а) проверьте наличие топлива в баке и уровень масла. При необходимости, долейте;

б) убедитесь, что топливный кран **6** открыт и проверьте состояние топливного фильтра тонкой очистки.

в) проверьте и, при необходимости, отрегулируйте электроды свечи зажигания (см. раздел «Периодическое обслуживание»);

Вверните обратно свечу, установите высоковольтный провод. Повторите попытку запуска сначала. Если после выполнения вышеуказанных действий двигатель не запускается, обратитесь в сервисный центр.

После запуска и в процессе работы изделия контролируйте:

- ровность, устойчивость (без перебоев) работы двигателя;
- отсутствие течи масла и бензина;
- отсутствие движения изделия на холостом ходу.

В случае каких-либо перебоев в работе изделия остановите двигатель и обратитесь к разделу Возможные неисправности.

Запуск двигателя мотоблока в холодное время

При использовании мотоблока при минусовых температурах наружного воздуха, желательно соблюдать некоторые рекомендации по запуску двигателя:

1. Хранение мотоблока в теплом помещении.

2. При невозможности выполнить действия по п.1, перед началом работы необходимо выдержать мотоблок в помещении при температуре от +10 °С и выше не менее 4 ч.

Регулировка оборотов двигателя (рис. 22)

С помощью ручки дросселя на комбинированном выключателе **18** можно уменьшать и увеличивать обороты двигателя. Перемещение ручки дросселя вправо - увеличение оборотов двигателя; влево – снижение оборотов двигателя.

Сцепление (рис. 23)

Ручка сцепления **16** расположена на левой рукоятке руля, предназначена для включения/выключения сцепления.

При нажатии на ручку сцепления подвижным роликом производится натяжение ветки приводного ремня, при этом крутящий момент от двигателя начинает передаваться на входной вал редуктора. При снятии усилия с ручки сцепления происходит автоматическая остановка колес.

Переключение передач (Рис. 23)

Мотоблок имеет два режима скоростей:

1. Пониженная скорость – положение ремня в канавках шкивов – I.

2. Повышенная скорость – положение ремня в канавках шкивов – II.

Перестановка ремня из положения I в положение II и обратно производится перемещением ремня вручную в требуемое положение (см. раздел Регулировка на стр. 45).

ПРИМЕЧАНИЕ! Работы мотоблока со снегоуборщиком, косилкой, щеткой, а также с фрезами на тяжелых типах почв рекомендуется производить на пониженной скорости (I) для более эффективной работы.

Рычагом переключения передач **20** необходимо управлять в соответствии с установленным оборудованием и с условиями работ. Рычаг переключения передач **20** расположен в правой верхней части редуктора.

Переключение передач производится перемещением рычага **20** влево или вправо: две передачи вперед (1 и 2), одна – задний ход (R), промежуточное положение – нейтральное (N).

Для переключения передачи:

- установите минимальные обороты двигателя с помощью ручки дросселя **18**;
- отпустите рычаг сцепления **16**;
- приподнимите вверх рычаг переключения передач **20,** переведите его в необходимое положение, соответствующее выбранной передаче, а затем отпустите рычаг и убедитесь, что рычаг зафиксировался в данном положении.

При переключении/включении передачи всегда выключайте сцепление. Переключение/включение передач можно производить с работающим двигателем при выключенном сцеплении и полной остановке мотоблока.

Число оборотов вала на разных передачах указано в Таблице 2. (см. на стр. 62).

Общие рекомендации по выбору скорости указаны в Таблице 3. (см. на стр. 62).

Движение и остановка мотоблока (Рис. 23)

Чтобы привести в движение мотоблок, необходимо:

- Перевести работу двигателя посредством ручки дросселя, расположенной на комбинированном выключателе **18** на правой рукоятке руля в режим 1/2 (45-50°) от максимальных оборотов.
- Не включая сцепления, включить рычагом переключения передач **20** требуемую передачу;
- Плавно нажав на ручку сцепления **16**, тронуться с места, постепенно увеличивая обороты двигателя, выйдите на необходимую скорость. Трогаться можно на любой, заранее выбранной, передаче.

Для остановки движущегося мотоблока необходимо отпустить ручку сцепления **16.**

Остановка двигателя (Рис. 24)

Для выключения изделия (при перерывах или по окончании работы):

- переведите ручку дросселя на правой рукоятке руля зону минимальных оборотов;
- переведите рычаг переключения передач **20** на редукторе в нейтральное положение, дайте двигателю поработать на холостых оборотах в течение 1...2 мин;
- выключатель зажигания установите в положение «**OFF**»;
- закройте кран подачи топлива **6**.

Для аварийной остановки мотоблока необходимо установить выключатель зажигания, расположенный на комбинированном выключателе **18,** в положение «**OFF**».

Обкатка мотоблока

Длительная и надежная работа мотоблока обеспечивается при правильной эксплуатации, своевременном проведении технического обслуживания и правильной его эксплуатации в начальный период.

Первые 20 часов работы мотоблока являются периодом приработки деталей двигателя и трансмиссии. Перегрузка мотоблока в этот период недопустима.

В период обкатки рабочая мощность должна быть не более 2/3 от номинальной мощности (ручка дросселя расположена максимум на 2/3 в сторону максимальных оборотов)

Культивацию почвы в период обкатки проводите 4-мя фрезами за несколько заходов и на глубину не более 10 см за один проход.

Не перегружайте мотоблок при работе на тяжелых и каменистых почвах при работе с фрезами-культиваторами.

Используя мотоблок с транспортной тележкой для перевозки грузов, не перегружайте её. Масса перевозимого груза не должна превышать 200 кг.

Непрерывный режим работы мотоблока в период обкатки – не более 2 часов. На каждый час работы совершайте паузу в 10–15 минут для охлаждения двигателя.

Визуально контролируйте состояние узлов и деталей, проверяйте надежность их крепления, подтягивайте резьбовые соединения.

Через первые 5 часов работы проведите техобслуживание и осмотр мотоблока, обязательно полностью замените смазочное масло в двигателе!

После наработки 20 часов проверьте и при необходимости отрегулируйте натяжение приводного ремня.

По окончанию периода обкатки проведите техобслуживание мотоблока в соответствии с разделом «Периодическое обслуживание».

Порядок работы с мотоблоком

Настоящее Руководство предназначено для использования в работе мотоблока в стандартной комплектации.

- В зависимости от физических данных оператора отрегулируйте положение руля.
- Для начала движения мотоблока включите передачу и плавно нажмите рычаг сцепления.
- Изменение скорости мотоблока в пределах установленной передачи производится перемещением ручки дросселя.
- Скорость движения мотоблока выбирается в зависимости от вида работ, применяемых орудий и приспособлений.
- В зависимости от вида выполняемых работ и агрегатируемых орудий необходимо использовать или пневматические колеса, или грунтозацепы, устанавливая их на определенную ширину колеи, а для культивации – определенное количество фрез-культиваторов.
- При вспашке, окучивании и других тяжелых видах работ для уменьшения буксования рекомендуется утяжелить мотоблок дополнительным балластным грузом массой до 50 кг.
- Наибольший эффект достигается при установке груза спереди на кронштейн передней навески, при этом на вспашке рекомендуется применение металлических колес (грунтозацепов), устанавливаемых на полуоси редуктора через удлинители.
- При работе с окучником рекомендуется применять грунтозацепы большого диаметра.

Дополнительные утяжелители и грунтозацепы не входят в комплектацию мотоблока и приобретаются отдельно через розничную торговую сеть.

Культивация почвы (без оборота пласта)

- Соберите и установите фрезы-культиваторы (Рис. 11, 12);
- Установите дополнительные крылья (Рис. 13);
- Установите и отрегулируйте сошник (Рис. 4, Рис. 15);

После обработки полосы 10...15 метров оцените глубину обработки и, при необходимости, проведите корректировку высотного положения сошника.

Культивацию целины, тяжелых и глинистых почв проводите с 3-мя группами фрез на каждой стороне, за несколько проходов на 1-ой передаче, при глубине культивации за один проход 10-15 см.

При обработке рыхлой почвы следите, чтобы фрезы не углублялись полностью в почву, вызывая перегрузку двигателя.

Перед обработкой участков с высокой растительностью, растительность необходимо скосить и удалить.

Периодически очищайте фрезы от посторонних предметов (проволока, веревки, остатки растительности и т. д.). Перед очисткой, двигатель должен быть выключен, а мотоблок остановлен.

Культивирование легких и средних почв возможно производить на 2-ой скорости.

Работа на склонах требует особой осторожности, велика опасность травм в результате опрокидывания мотоблока. Будьте особенно внимательны при смене направления движения. Направляйте мотоблок только по диагонали к поверхности склона. Запрещается перемещать мотоблок вверх или вниз по склону. Категорически запрещается использовать мотоблок на местности с уклоном более 10°.

Работы с плугом или окучником

К сцепному устройству мотоблока присоедините сцепное устройство плуга или окучника. В сцепное устройство установите плуг или окучник.

Регулировку глубины обработки, ширину захвата плугом и захвата ножей культиватора, а также установку их заглубления производите согласно соответствующих Инструкций по использованию этими орудиями после первых пробных заходов.

В комплекте к мотоблоку в «Пакете 3» находится переходная втулка для установки на ведомый шкив дополнительного шкива картофелекопалки.

Работа с транспортной тележкой:

- Проверить техническое состояние тележки, надежность крепления колес, исправность тормозов, давление в шинах тележки и мотоблока.
- К сцепному устройству мотоблока присоединить тележку. Выставить руль мотоблока в положение удобное для управления, сидя на тележке.

ВНИМАНИЕ!

При движении мотоблока с тележкой не выжимать рукоятку сцепления на часть её хода, т. к. это приводит к интенсивному износу ремня. Рукоятка сцепления должна быть выжата полностью, до упора!

Работы с другими видами навесных и прицепных орудий, включая орудия активного привода, проводите в строгом соответствии с прилагаемой к ним сопроводительной технической документацией.

Техническое обслуживание

ВНИМАНИЕ!

Все работы по техническому обслуживанию производите только с использованием средств индивидуальной защиты при выключенном и остывшем двигателе. При проведении любых работ по техническому обслуживанию изделия ОБЯЗАТЕЛЬНО снимайте высоковольтный провод со свечи зажигания.

Периодическое обслуживание

Регулярно (в соответствии с Таблицей 4) проводите техническое обслуживание изделия. Регулярное обслуживание позволяет поддерживать заявленные технические характеристики изделия и продлевает срок его службы.

Данные для контроля и регулировок

Давление воздуха в пневматических шинах:

4.00-10 – 2,0±0,2 кгс/см²;

19x7.00-8 - 1,4±0,2 кгс/см².

Рабочее давление в других моделях шин составляет 2/3 от максимального давления, указанного на шинах.

Крутящие моменты для затяжки болтовых соединений:

Таблица 1.

Крутящий момент резьбовых соединений

Диаметр метрической резьбы х шаг резьбы, мм	Крутящий момент, Н·м (кгс·м)
5x0.8	5,1(0,5)
6x1	10,0(1,0)
8x1,25	20,0(2,0)
10x1,5	42,0(4,2)
12x1,75	57,0(5,7)
Болт крепления ведущего шкива на выходном валу двигателя затягивать с моментом 20 Н·м (2 кгс·м)	

Ежедневное обслуживание

Ежедневно перед началом работы проверять:

- Надежность крепления деталей и узлов мотоблока, при необходимости произвести затяжку резьбовых соединений (Таблица 1);
- Состояние внешней изоляции высоковольтного и низковольтного провода;
- Состояние и натяжение приводного ремня, расслоение ремня не допускается;
- Отсутствие течи топлива и масла. В случае утечек устранить причину их образования и долить масло или топливо до необходимого уровня.
- Состояние навесного или прицепного оборудования, при необходимости произвести затяжку резьбовых соединений.
- Каждый раз после окончания работы очистить мотоблок от пыли, грязи и насухо протереть.

Обслуживание после каждых 25 часов эксплуатации

Выполнить работы, предусмотренные предэксплуатационным обслуживанием.

1. Произведите смазку троса дросселя **19**, для этого:

- Снять комбинированный выключатель **18** с рукоятки руля и, удерживая его в вертикальном положении, закапать под оболочку троса 5…10 капель любого моторного масла;
- Сделать несколько возвратно-поступательных перемещений ручкой дросселя (рис. 22).

2. Смазать трос сцепления **17,** для чего нанесите несколько капель любого моторного масла в необходимых местах (Рис.17).

После первых 5 часов работы замените масло в двигателе. Далее проверяйте и заменяйте масло регулярно в соответствии с Таблицей 4.

ВНИМАНИЕ!

Слишком низкий уровень масла, а также несвоевременная его замена сокращает ресурс двигателя и может привести к выходу изделия из строя. Неисправности изделия по вышеуказанным причинам не являются гарантийными случаями.

Проверка уровня масла

Проверяйте масло перед каждым запуском изделия.

- Расположите изделие на ровной поверхности.
- Отверните крышку маслоналивной горловины **9** вместе с щупом (Рис.19).

- Протрите щуп чистой тканью.
- Не закручивая, вставьте крышку маслоналивной горловины до упора, чтобы получить достоверную информацию об уровне масла.
- Извлеките щуп и проверьте уровень масла на щупе.
- Если уровень масла низкий, долейте моторное масло и проверьте уровень масла еще раз.

Если Вы заметили, что цвет масла изменился (белесоватый оттенок говорит о наличии воды; потемнение масла означает его перегрев) – немедленно замените масло.

ВНИМАНИЕ!

Никогда не смешивайте различные марки масел.

Порядок замены масла в двигателе (Рис. 25)

- Дайте двигателю поработать несколько минут, чтобы нагреть масло. Теплое масло лучше стекает, захватывая больше загрязнений;

ВНИМАНИЕ!

Моторное масло горячее. Избегайте контакта отработанного моторного масла с кожей.

- установите изделие на ровную горизонтальную поверхность;
- подставьте емкость под сливную пробку **25.1**;
- отверните сливную пробку **25.1**, немного наклоните изделие и слейте отработанное масло в емкость;
- верните изделие в рабочее положение, заверните сливную пробку **25.1**;
- залейте новое масло до максимального уровня, в соответствии с разделом Подготовка к работе;
- убедитесь в отсутствии протечек.

ПРИМЕЧАНИЕ! Не выливайте отработанное масло в канализацию или на землю. Отработанное масло должно сливаться в специальные емкости и утилизироваться в соответствии с законодательством Вашего региона. Берегите окружающую нас природу!

Порядок замены масла в редукторе (Рис. 26)

Замену масла в редукторе нужно производить согласно графику проведения технического обслуживания. Эту операцию лучше выполнять сразу после работы мотоблока, когда масло легче сливается.

Рекомендуемое трансмиссионное масло: SAE 80W-90, API GL-5.

Объем заправки редуктора: 1,8 л.

- Установите мотоблок в вертикальное положение;
- подставьте под редуктор емкость не менее 2 литров;
- Вывернуть пробку-сапун **26.1**, очистить ее от загрязнений;
- Вывернуть винт слива масла **26.3**, слить масло из редуктора;
- После слива масла ввернуть винт слива масла **26.3** с прокладкой, затянуть винт;
- Залить свежее трансмиссионное масло через отверстие под пробку-сапун **26.1** до уровня середины глазка маслоуказателя **26.2**;
- Ввернуть пробку-сапун **26.1** на место.

Проверка и замена свечи зажигания (Рис. 27)

ВНИМАНИЕ!

Всегда используйте только указанный тип свечи (F7TC). Использование неправильного типа свечи зажигания может привести к изменению процесса воспламенения смеси (запаздыванию или опережению) и, как следствие, повышенной нагрузке на узлы двигателя, перегреву рабочих поверхностей камеры сгорания и образованию калильного зажигания.

Регулярно (в соответствии с Таблицей 4) проверяйте состояние электродов свечи зажигания и зазор между ними. Помните: неотрегулированные или покрытые отложениями электроды могут быть причиной плохого искрообразования, что уменьшает КПД двигателя, увеличивает расход топлива, ускоряет образование отложений на стенках камеры сгорания и ухудшает экологические показатели двигателя.

Осмотр, очистку и регулировку свечи зажигания производите только при выключенном зажигании и полностью остывшем двигателе.

При извлечении свечи продуйте, очистите углубление свечи), чтобы не допустить попадания грязи в цилиндр через свечное отверстие.

При очистке электродов старайтесь не повредить их. При повышенном загрязнении рекомендуем заменить свечу зажигания.

- Проверьте свечу зажигания, если двигатель не набирает мощность, плохо заводится или плохо работает на холостых оборотах.

- Если свеча зажигания загрязнена, очистите её, проверьте зазор. Зазор должен быть 0,7-0,8 мм.
- При необходимости замените свечу зажигания. При установке новой свечи вверните ее руками до упора и затяните ключом еще на 1/2 оборота. При повторной установке снятой свечи затяните ее ключом на 1/4 оборота. При необходимости, очистите высоковольтный провод. Для этого используйте чистую ветошь, смоченную спиртом.

Обслуживание топливного фильтра грубой очистки (Рис. 28)

Регулярно (в соответствии с графиком проведения ТО в Таблице 4) проверяйте состояние топливного фильтра грубой очистки и очищайте при необходимости. Для этого:

- остановите двигатель и дайте изделию остыть;
- открутите крышку топливного бака. Топливный фильтр находится под крышкой в заливной горловине;
- выньте фильтр и промойте его в бензине;
- тщательно вытрите его и дайте высохнуть;

ВНИМАНИЕ!

Не промывайте фильтры водой и не устанавливайте обратно невысушенные фильтры – попавшая в топливную смесь вода может стать причиной перебоев в работе двигателя.

- установите обратно фильтр и крышку топливного бака.

Обслуживание воздушного фильтра (Рис. 29)

Регулярно (в соответствии с Таблицей 4) проверяйте состояние воздушного фильтра. При работе в условиях повышенной запыленности воздушный фильтр необходимо обслуживать чаще.

ВНИМАНИЕ!

Загрязнение воздушного фильтра может препятствовать проходу воздуха для образования воздушно-топливной смеси, что ведет к снижению КПД двигателя, его перегрузке, перегреву и преждевременному износу. Эксплуатация двигателя без фильтра или с загрязненным фильтром может привести к выходу изделия из строя. Данный случай условиями гарантии не поддерживается

Для обслуживания воздушного фильтра:

- Открутите гайку крепления крышки фильтра **29.1** и снимите крышку воздушного фильтра **29.2**;
- Открутите гайку крепления воздушного фильтра **29.3** и снимите воздушные фильтры **29.4** и **29.5**
- Проверьте состояние поролонового **29.4** и бумажного **29.5** воздушных фильтров и убедитесь, что они находится в чистом и нормальном состоянии. При необходимости, очистите или замените их.
- Промойте поролоновый фильтрующий элемент **29.4** теплым мыльным раствором или раствором негорючей жидкости, прополощите в проточной воде, тщательно отожмите и просушите. Смочите небольшим количеством чистого моторного масла и, не выкручивая поролоновый фильтрующий элемент, отожмите излишки масла.
- Грязный бумажный фильтрующий элемент **29.5** подлежит только замене.
- Произведите очистку опоры воздушного фильтра **29.8** и крышки воздушного фильтра **29.2**.
- Установите на место воздушные фильтры **29.4** и **29.5**, закрутите гайку крепления воздушного фильтра **29.3**.
- Установите крышку воздушного фильтра **29.2** и закрутите гайку крепления крышки фильтра **29.1**.

ПРИМЕЧАНИЕ! Избегайте попадания накопившейся в фильтре и его корпусе грязи в отверстие карбюратора!

Иное обслуживание

Все работы по техническому обслуживанию должны проводиться при заглушенном двигателе.

Регулярно очищайте от грязи и пыли поверхности аппарата, вентиляционные отверстия.

Не чистите изделие с помощью легковоспламеняющихся жидкостей или растворителей. Применяйте для этого только влажную ветошь.

Изделие не требует другого специального обслуживания.

Все другие виды технического обслуживания должны проводиться только квалифицированными специалистами сервисных центров, с использованием оригинальных запасных частей ЗУБР.

Рекомендации по эксплуатации

Запрещается движение мотоблока непосредственно по дорогам общего пользования. Движение возможно только по обочине дороги, а пересекать проезжую часть можно только под прямым углом к полотну дороги, предварительно убедившись в безопасности этого маневра.

Скорость движения мотоблока с транспортной тележкой должна соответствовать условиям окружающей среды и массе перевозимого груза.

На твердых почвах культивация проводится в несколько заходов, с каждым разом увеличивая глубину обработки. В такой почве может быть много камней. Если они небольшие, то мотоблок выкапывает их, при этом фрезы должны вращаться как можно медленнее.

При засорении ножей фрез-культиваторов остановитесь, заглушите двигатель, зафиксируйте мотоблок в устойчивом положении. Очистку производите в защитных перчатках с помощью любого подходящего предмета.

При поврежденных кромках режущих ножей фрез-культиваторов данные ножи необходимо заменить.

Никогда не работайте без установленных защитных ограждений, щитков и других средств защиты.

Не работайте с мотоблоком на крутых (свыше 15°) склонах.

Если предстоит работать на склоне, топливный бак надо заправить наполовину, чтобы предотвратить розлив бензина.

Для предупреждения опрокидывания работайте с мотоблоком на склонах сверху вниз, установив максимальное количество фрез. Оператору запрещается находиться на склоне ниже мотоблока.

Если мотоблок остается без надзора или перед его перевозкой необходимо заглушить двигатель, рычаг переключения передач установите в положение включения любой из передач переднего хода. Закрыть топливный кран.

Допускается использовать только стопора, входящие в комплектацию мотоблока.

Запрещается изменять положение руля во время работы во избежание несчастных случаев.

Запрещается поднимать или транспортировать мотоблок с работающим двигателем.

Проверяйте и поддерживайте равенство давления в пневматических шинах мотоблока и транспортной тележке для обеспечения выдерживания прямолинейного движения.

- Во время выполнения всех работ и, особенно при выполнении разворотов с прицепными и навесными орудиями оператор должен соблюдать безопасную дистанцию относительно прицепных орудий.
- Во время поездок с тележкой не покидайте место за рулем, а также не изменяйте положение руля или рукояток.
- Работы с транспортной тележкой выполняйте только на максимально широкой колее.
- Запрещается использование тележек без тормозов или с неисправной тормозной системой.
- Перед работой с навесным или прицепным оборудованием ознакомьтесь с Руководством по их назначению, эксплуатации, порядком работы с ними и убедитесь, что все защитные устройства на них находятся в исправном состоянии и приведены в рабочее положение.
- Запрещается использовать мотоблок в сцепке с навесными орудиями в качестве транспортного средства.

При заправке ГСМ убедитесь в соответствии типов бензина и масла требованиям настоящей инструкции. Бензин должен быть неэтилированный, с октановым числом не менее 92 (рекомендуем АИ-92). Масло должно соответствовать требованиям, указанным в разделе Подготовка к работе.

ВНИМАНИЕ!

Изделие может быть опасным. Неправильное или небрежное использование может привести к серьезным или смертельным травмам оператора или других лиц.

Никогда не позволяйте детям или другим лицам, не обученным пользованию машиной, использовать или обслуживать ее.

Никогда не позволяйте кому-либо другому использовать изделие, не убедившись предварительно, что они прочитали и поняли содержание руководства по эксплуатации.

Никогда не используйте изделие, если вы устали, находитесь под воздействием алкоголя или наркотиков, лекарств или чего-либо, что может повлиять на ваше зрение, внимание, координацию или суждение.

Примите все меры к обеспечению пожарной безопасности при заправке и эксплуатации изделия.

Запускайте двигатель только тогда, когда Вы полностью готовы к работе.

Перед первым использованием и после длительного хранения изделия, запустите двигатель и дайте ему поработать 20–30 секунд без нагрузки. Если во время работы изделия Вы услышите посторонний шум, стуки или почувствуете сильную вибрацию, выключите изделие и установите причину этого явления. Не запускайте изделие, прежде чем будет найдена и устранена причина неисправности.

После первых 5 часов работы изделия визуально убедитесь в надежности затяжки резьбовых соединений. При необходимости подтяжки болтов двигателя, обратитесь в сервисный центр.

Изделие предназначено для работы только на бензине и при наличии масла. Эксплуатация его без масла или с объемом масла менее рекомендованного, а также с несоответствующими типами бензина и масла – это одинаково может привести к повреждению и выходу изделия из строя. Данная неисправность не является гарантийным случаем.

Перед запуском осмотрите и визуально проверьте корпус двигателя, карбюратора и глушителя, топливопроводы на отсутствие возможных повреждений (сколы, трещины, порезы, нарушения соединений) и подтеки ГСМ, подвижные части изделия на их функционирование (прокруткой стартера с выключенным зажиганием).

После запуска и прогрева, перед началом работы, убедитесь в равномерной, без сбоев и провалов, холостой работе двигателя. При необходимости регулировки рекомендуем обратиться в сервисный центр.

ПРИМЕЧАНИЕ! Самостоятельная регулировка может еще более ухудшить показатели работы изделия и сократить срок его службы.

Для исключения перегрева изделия делайте перерывы в работе, давая ему поработать на холостом ходу.

При перегреве двигателя не останавливайте его сразу – в этом случае прекратится его охлаждение (из-за остановки вентилятора), что может привести к короблению частей двигателя. Плавно снизьте нагрузку и дайте изделию поработать без нагрузки в течение 1–2 минут, затем остановите двигатель.

Регулярно проверяйте состояние поверхности корпуса и головки цилиндра. При загрязнении поверхности ухудшается отвод тепла от металлических частей цилиндра, что также может привести к короблению отдельных частей и выходу изделия из строя. Следите за состоянием указанных частей и очищайте по мере необходимости.

Выключайте двигатель при паузах в работе и по окончании работы.

Не производите ремонта поврежденных частей изделия. При обнаружении механических дефектов или коррозии обратитесь в сервисный центр для замены поврежденных частей.

Не кладите на нагревающиеся части двигателя изделия из легковоспламеняющихся материалов или тканей. Не накрывайте воздухозаборные отверстия двигателя.

Следите за исправным состоянием изделия.

В случае появления подозрительных запахов, дыма, огня, искр следует выключить изделие и обратиться в специализированный сервисный центр.

Не проводите сварочных работ и механического ремонта поврежденных частей изделия. При обнаружении механических дефектов или коррозии обратитесь в сервисный центр для замены поврежденных частей.

Если Вам что-то показалось ненормальным в работе изделия, немедленно прекратите его эксплуатацию.

Инструкции по безопасности

В этом разделе описаны основные указания по технике безопасности при использовании изделия.

Эта информация никогда не заменит профессиональные навыки и опыт.

- Внимательно прочтите руководство оператора и убедитесь, что вы поняли инструкции перед использованием изделия. Рекомендуется, чтобы операторы, работающие в первый раз, также получили практический инструктаж перед использованием изделия.
- Имейте в виду, что именно Вы, оператор, несете ответственность за то, чтобы не подвергать людей или их имущество опасностям.
- Изделие должно содержаться в чистоте. Знаки и наклейки должны быть полностью разборчивыми.

ВСЕГДА РУКОВОДСТВУЙТЕСЬ ЗДРАВЫМ СМЫСЛОМ.

Невозможно охватить все мыслимые ситуации, с которыми вы можете столкнуться. Всегда проявляйте осторожность и руководствуйтесь здравым смыслом. Если вы попали в ситуацию, когда чувствуете себя небезопасно, остановитесь и обратитесь за советом к специалисту. Свяжитесь с вашим дилером, сервисным агентом или опытным пользователем. Не беритесь за любую задачу, в которой вы чувствуете себя неуверенно. Для получения необходимой информации обратитесь к

специалисту по продукции, дилеру, специалисту по обслуживанию или в авторизованный сервисный центр.

ВНИМАНИЕ!

Несанкционированные модификации и/или аксессуары могут привести к серьезной травме или смерти пользователя или других лиц. Ни при каких обстоятельствах не допускается изменение конструкции изделия без разрешения производителя.

Не вносите изменений в это изделие и не используйте его, если оно было изменено другими. Никогда не используйте неисправное изделие. Выполняйте проверки безопасности, инструкции по техническому обслуживанию и ремонту, описанные в данном руководстве.

Некоторые мероприятия по техническому обслуживанию и ремонту должны выполняться обученными и квалифицированными специалистами.

Всегда используйте оригинальные аксессуары.

Не прикасайтесь к работающим, движущимся (под кожухами, крышками) и нагретым частям изделия.

Не включайте и не эксплуатируйте изделие со снятыми защитными кожухами. Под кожухами расположены вращающиеся или нагревающиеся части, контакт с которыми может привести к травмам.

Во время работы корпус цилиндра и глушителя сильно нагреваются. Не прикасайтесь к ним и не допускайте их контакта с легковоспламеняющимися или легкоповреждаемыми поверхностями.

При работах в неблагоприятных условиях (при загазованности, повышенном уровне шума и вибрации), используйте средства индивидуальной защиты и ограничивайте время работы с изделием.

Бензин и рабочая смесь для двигателя (далее ГСМ) – источники повышенной пожарной опасности. Во избежание несчастных случаев:

- не курите вблизи мест хранения ГСМ, при их смешивании, переливании (в т. ч. заправке) и во время работы;
- не храните, не смешивайте и не переливайте ГСМ вблизи источников открытого огня или повышенного тепла;
- не запускайте двигатель в месте заправки и на удалении менее 3 м от него;
- не запускайте двигатель, не вытерев насухо все пролития или подтеки ГСМ, а также, не установив и не устранив причину протечки;
- не допускайте детей и некомпетентных лиц к операциям с ГСМ и изделием в целом;
- не производите никаких работ по обслуживанию изделия или замене вышедших из строя частей, не выключив двигатель;
- не используйте изделие с поврежденными баками, трубопроводами и прокладками, допускающими утечку ГСМ.
- Пользуйтесь изделием правильно. Неправильное использование может привести к травме или смертельному исходу. Изделие предназначено только для выполнения работ, описанных в данном руководстве. Запрещается использовать изделие для других видов работ.
- Соблюдайте инструкции, изложенные в данном руководстве. Обращайте внимание на знаки безопасности и следуйте инструкциям по технике безопасности. Несоблюдение оператором инструкции и знаков может привести к травме, повреждениям или смерти.
- Соблюдайте график техобслуживания. Выполняйте самостоятельно только те работы по техобслуживанию, которые описаны в данном руководстве. Все другие работы по техобслуживанию должны выполняться авторизованным сервисным центром.
- Если вы не уверены в ситуации, не используйте изделие и не выполняйте его техобслуживание. Для получения необходимой информации обратитесь к специалисту по продукции, дилеру, специалисту по обслуживанию или в авторизованный сервисный центр.
- Отсоединяйте силовой провод свечи зажигания перед сборкой изделия, помещением его на хранение или проведением техобслуживания.
- Не вдыхайте выхлопные газы двигателя. Продолжительное вдыхание выхлопных газов двигателя опасно для здоровья.
- Во время работы вокруг двигателя создается электромагнитное поле. Электромагнитное поле может привести к повреждению медицинских имплантатов. Проконсультируйтесь с врачом и изготовителем имплантата перед использованием изделия.
- Запирайте изделие в месте, не доступном для детей и лиц, не допущенных к эксплуатации изделия.
- Во время работы изделие может отбрасывать находящиеся на земле предметы, что может привести к травме. Чтобы уменьшить риск получения серьезных или смертельных травм, соблюдайте инструкции по технике безопасности.

- Запрещается оставлять изделие с работающим двигателем без присмотра.
- При возникновении несчастного случая ответственность несет оператор изделия.
- Перед началом движения задним ходом и во время него внимательно смотрите назад и вниз, чтобы заметить детей, животных или предметы, из-за которых можно упасть.
- Перед использованием изделия проверьте детали на отсутствие повреждений.
- Прежде чем начать использование изделия, убедитесь, что в предполагаемой рабочей зоне нет людей, а также животных. Пребывание их в зоне работ запрещено. Убедитесь, что находящийся поблизости человек знает, чтобы вы будете использовать изделие.
- Соблюдайте требования федеральных или региональных законов. В некоторых случаях они могут запрещать или ограничивать использование изделия.
- Не запускайте двигатель в помещениях: выхлопные газы опасны.
- Не держите руки или ступни ног около вращающихся частей мотоблока и сменных орудий. Всегда держитесь в стороне от выпускного отверстия двигателя.
- Пользуйтесь защитными очками при работе с фрезами-культиваторами.
- Остерегайтесь инерционности вращающихся орудий. Перед тем как непосредственно работать с ними, дождитесь их полной остановки.
- Любые работы с мотоблоком производите только при дневном или хорошем искусственном освещении.
- Не допускайте к работающему мотоблоку детей и домашних животных. Не позволяйте посторонним находиться в непосредственной близости от работающего мотоблока. В случае возникновения такой ситуации немедленно остановите мотоблок.
- Не перегружайте мотоблок, работая на слишком большую глубину или продолжительно с высокими оборотами двигателя.
- Используйте приспособления и аксессуары, принятые и рекомендованные изготовителем мотоблока.
- Учитывайте, что пользователь несет ответственность за несчастные случаи и порчу чужого имущества.
- Настоящее Руководство составлено для стандартной комплектации мотоблока. При установке дополнительных приспособлений нужно руководствоваться соответствующими инструкциями, прилагаемыми к этим приспособлениям.
- Установка и использование с мотоблоком навесных и прицепных орудий и механизмов, не предусмотренных для работы с данной модификацией, а также самостоятельно переделанных запрещено, так как может привести к травме.
- Не прикасайтесь к горячему двигателю или глушителю.
- Соблюдайте осторожность при обращении с топливом, поскольку оно представляет собой легковоспламеняющуюся жидкость.
- Запрещено выполнять какие-либо регулировки при работающем двигателе (кроме случаев, особо отмеченных производителем).

Инструкции по технике безопасности в аварийных ситуациях:

После столкновения с посторонним объектом остановите двигатель, тщательно осмотрите мотоблок на предмет повреждений и устраните их перед повторным запуском.

- Если мотоблок заработал с повышенной вибрацией, остановите двигатель и немедленно выясните причину. Появление вибрации – это предупреждение о возникающей неисправности.
- Будьте осторожными при работе с тяжелыми почвами. Фреза может застрять в земле и потянуть мотоблок вперед. В этом случае необходимо отпустить руль и не пытаться удерживать мотоблок.
- При любых нарушениях рулевого управления следует немедленно остановить мотоблок и устранить неисправность.
- В случае разгерметизации топливной системы следует немедленно остановить мотоблок и устранить неисправность.
- В случае появления людей или животных в зоне обработки следует немедленно остановить мотоблок.

Система выпуска отработанных газов (ОГ)

- Система выпуска ОГ предназначена для максимального снижения уровня шума и отвода выхлопных газов в сторону от оператора.
- Запрещается использовать изделие если система выпуска ОГ повреждена или отсутствует. Повреждение системы выпуска ОГ приводит к увеличению уровня шума и риску возгорания.

При хранении изделия или расходных материалов строго соблюдайте следующие рекомендации:

- не храните изделие в помещениях, в которых есть источники повышенного тепла или возможно появление открытого огня;
- не храните изделие в помещениях, куда возможен доступ детей или животных;
- не используйте для хранения горюче-смазочных материалов емкости, не предназначенные для этого.

БУДЬТЕ ОСТОРОЖНЫ! Особенно взрывоопасны пары бензина. Храните ГСМ только в плотно закрытых емкостях.

ВНИМАНИЕ!

Бензин и рабочая смесь являются агрессивными веществами для большинства видов пластика. Не используйте пластиковые и иные неподходящие емкости для хранения, смешивания и переливания ГСМ.

Критерии предельных состояний

Доводим до Вашего сведения, что критерием предельного состояния является одно из следующих событий (в том числе любое их сочетание):

- необратимая деформация деталей (узлов), исключающая эксплуатацию техники в нормальном режиме;
- необратимая деформация рамы агрегата, исключающая эксплуатацию агрегата в нормальном режиме;
- достижение назначенных показателей;
- нарушение геометрической формы и размеров деталей, препятствующее нормальному функционированию;
- необратимое разрушение деталей, вызванное коррозией, эрозией и старением материалов.

Перечень критических отказов

- Выход из строя элементов управления двигателем внутреннего сгорания.
- Выход из строя редуктора.
- Критический износ рабочих органов.

В силу технической сложности изделия, критерии предельных состояний не могут быть определены пользователем самостоятельно.

В случае явной или предполагаемой неисправности обратитесь к разделу «Возможные неисправности и методы их устранения».

Если неисправности в перечне не оказалось или Вы не смогли устранить ее, обратитесь в специализированный сервисный центр. Заключение о предельном состоянии изделия или его частей сервисный центр выдает в форме соответствующего Акта.

Условия транспортирования, хранения и утилизации

Хранить в чистом виде, в сухом проветриваемом помещении, при температуре от 0 до 40° С, вдали от источников тепла. Не допускать воздействия: прямых солнечных лучей, механических, химических факторов, влаги, агрессивных жидкостей, частиц сыпучих материалов, резких перепадов температуры и влажности.

Допускается хранение мотоблока на открытом воздухе при условии укрытия его брезентом или другими водонепроницаемыми воздухопроводящими материалами. Не допускается в процессе хранения переворачивать, класть набок и наклонять изделие более чем на 20 градусов от горизонтали.

Храните оборудование в запираемом месте, недоступном для детей и посторонних лиц.

Если предполагается, что устройство не будет эксплуатироваться длительное время, необходимо выполнить специальные мероприятия по консервации, описанные ниже.

Кратковременное хранение мотоблока (до 1 месяца)

Выполнить работы, предусмотренные ежедневным техническим обслуживанием.

Завести двигатель, и, закрыв топливный кран выработать топливо из карбюратора до остановки двигателя.

Дать двигателю остыть, затем слить топливо из топливного бака.

Отсоединить высоковольтный провод от свечи зажигания.

Закрыть воздушную заслонку двигателя.

Смазать моторным маслом наружные поверхности выходного и входного вала редуктора, ножи фрез-культиваторов обернуть в промасленную бумагу.

Провести консервацию электрооборудования (специальными смазками).

Длительное хранение мотоблока (более 1 месяца)

Выполнить работы, предусмотренные подготовкой мотоблока к кратковременному хранению.

Смазать тросы управления дросселем и сцеплением, закапав под оболочки тросов 10…15 капель моторного масла любой марки.

Выкрутить свечу зажигания и налить 5-10 мл. моторного масла в цилиндр. Провернуть двигатель на 2-3 оборота, чтобы масло распределилось по внутренней поверхности цилиндра.

Установить свечу зажигания на место, не присоединяйте высоковольтный провод.

Детали мотоблока, не имеющие наружных лакокрасочных покрытий, смазать консервационным маслом марки К-17 ГОСТ 10877-76, предварительно очистив их от грязи и обезжирив.

Места с повреждениями лакокрасочного покрытия необходимо предварительно обезжирив подкрасить, либо законсервировать для предотвращения распространения ржавчины.

Транспортировка должна осуществляться в фирменной упаковке производителя, при температуре от -20 до 40 °С. При транспортировке недопустимо воздействие: прямых солнечных лучей, механических и химических факторов, влаги, агрессивных жидкостей, частиц сыпучих материалов, резких перепадов температуры и влажности, нарушение целостности упаковки.

Перед транспортировкой мотоблока на любом виде транспорта:

- полностью слейте топливо из топливного бака и закройте топливный кран;
- отсоедините от свечи зажигания высоковольтный провод.

Допускается транспортировать изделие любым видом закрытого транспорта с обязательным соблюдением мер предосторожности при перевозке хрупких грузов, что соответствует условиям перевозки 8 по ГОСТ 15150-89.

Не допускается в процессе транспортировки переворачивать, класть набок и наклонять изделие более чем на 20 градусов от горизонтали.

Мотоблок должен занимать естественное вертикальное положение и быть зафиксирован.

ВНИМАНИЕ!

Во избежание перетекания масла из картера двигателя в воздушный фильтр не допускается даже кратковременное нахождение мотоблока на боку.

Запрещена транспортировка мотоблока в емкостях из-под сыпучих продуктов, угля, цемента, песка и т.п., а также в таре из-под химически активных веществ, могущих вызвать коррозию деталей мотоблока и двигателя.

Отслужившее срок службы изделие, дополнительные принадлежности и упаковку следует экологически чисто утилизировать в соответствии с законодательством Вашего региона.

- Слить остатки масел и бензина из двигателя и редуктора и сдать их в пункт приема отработанных ГСМ.
- Произвести разборку мотоблока, отделив пластмассовые и резиновые детали от металлических.
- Самостоятельно сдать детали в соответствующие пункты приема вторсырья либо обратиться в организацию, специализирующуюся на приеме и переработки втор ресурсов.

Гарантийные обязательства

Мы постоянно заботимся об улучшении качества обслуживания наших потребителей, поэтому, если у Вас возникли нарекания на качество и сроки проведения гарантийного ремонта, пожалуйста, сообщите об этом в службу поддержки ЗУБР по электронной почте на адрес: **zubr@zubr.ru.**

Данная гарантия не ограничивает право покупателя на претензии, вытекающие из договора купли-продажи, а также не ограничивает законные права потребителей.

Мы предоставляем гарантию на инструменты ЗУБР на следующих условиях:

1) Гарантия предоставляется в соответствии с нижеперечисленными условиями путем бесплатного устранения неисправностей инструмента в течение установленного гарантийного срока, которые доказано обусловлены дефектами материала или изготовления.

2) Гарантийный срок начинается со дня покупки инструмента первым владельцем.

3) Срок и условия гарантии зависят от серии и артикула инструмента, просим Вас внимательно ознакомиться с условиями гарантии на момент покупки.

Базовая гарантия

Гарантийный срок составляет 24 месяца со дня продажи.

На серию **МАСТЕР** (основной цвет корпуса красный или серый) и серию **САД** (основной цвет корпуса зеленый) устанавливается базовая гарантия сроком 2 года, при условии только бытового применения. В случае профессионального использования инструмента серии **МАСТЕР** и **САД** базовая гарантия устанавливается 1 год с даты продажи.

На серию **ПРОФЕССИОНАЛ** (основной цвет корпуса синий) устанавливается базовая гарантия сроком 2 года. Для серии **ПРОФЕССИОНАЛ** разрешается эксплуатация в профессиональных целях, за исключением сверхвысоких нагрузок или тяжелых внешних условий эксплуатации, превышающих нормы, указанные в «Инструкции по эксплуатации».

Расширенная гарантия

На серию **МАСТЕР** и **САД** устанавливается расширенная гарантия сроком на 5 лет. Расширенная гарантия предоставляется только при условии бытового применения и регистрации на сайте **zubr.ru.**

На серию **ПРОФЕССИОНАЛ** устанавливается расширенная гарантия 5 лет при условии регистрации на сайте **zubr.ru.** Для серии **ПРОФЕССИОНАЛ** разрешается эксплуатация в профессиональных целях, за исключением сверхвысоких нагрузок или тяжелых внешних условий эксплуатации, превышающих нормы, указанные в «Инструкции по эксплуатации».

Расширенная гарантия предоставляется только при условии, если владелец зарегистрирует инструмент на сайте производителя по адресу **zubr.ru** в разделе «Сервис» в течение 4 недель с момента покупки. Регистрация расширенной гарантии возможна только после подтверждения покупателем согласия на обработку персональных данных, запрашиваемых в процессе регистрации.

Сроки гарантии на конкретную модель инструмента можно проверить на сайте производителя по адресу **zubr.ru.**

4) Гарантия не распространяется на:

а) Детали, подверженные рабочему и другим видам естественного износа, а также на неисправности инструмента, вызванные этими видами износа. А также на инструмент, имеющий полную выработку ресурса, сильное внешнее или внутреннее загрязнение.

б) Неисправности инструмента, вызванные несоблюдением Инструкции по эксплуатации или произошедшие вследствие использования инструмента не по назначению, во время использования в условиях окружающей среды, выходящих за пределы указанных в Инструкции по эксплуатации, ненадлежащих производственных условиях, вследствие перегрузок или недостаточного, ненадлежащего технического обслуживания или ухода. К безусловным признакам перегрузки изделия относятся, помимо прочих: появление цветов побежалости, одновременный выход из строя ротора и статора, деформация или оплавление деталей и узлов изделия, потемнение или обугливание проводов электродвигателя под действием высокой температуры.

в) При использовании изделия в условиях высокой интенсивности работ и сверхтяжелых нагрузок.

г) На профилактическое и техническое обслуживание инструмента, например: смазку, промывку.

д) Неисправности инструмента вследствие использования принадлежностей, сопутствующих и запасных частей, которые не являются оригинальными принадлежностями/частями ЗУБР.

е) На механические повреждения (трещины, сколы и т. д.) и повреждения, вызванные воздействием агрессивных сред, высокой влажности и высоких температур, попаданием инородных предметов в вентиляционные отверстия инструмента, а также повреждения, наступившие вследствие неправильного хранения и коррозии металлических частей.

ж) Принадлежности, быстроизнашивающиеся части и расходные материалы, вышедшие из строя вследствие нормального износа, такие как: приводные ремни, аккумуляторные блоки, стволы, направляющие ролики, защитные кожухи, цанги, патроны, подошвы, пильные цепи, пильные шины, звездочки, шины, угольные щетки, ножи, пилки, абразивы, сверла, буры, леска для триммера, свечи, фильтры, карбюраторы и т. п.

з) Инструмент, в конструкцию которого были внесены изменения или дополнения.

и) Незначительное отклонение от заявленных свойств инструмента, не влияющее на его ценность и возможность использования по назначению.

к) На инструмент, вскрывавшийся или ремонтировавшийся в течение гарантийного срока вне авторизованных сервисных центров. Полный актуальный список авторизованных сервисных центров смотрите на сайте **zubr.ru.**

5) Устранение неисправностей, признанных нами как гарантийный случай, осуществляется на выбор компании ЗУБР посредством ремонта или замены неисправного инструмента на новый (возможно и на модель следующего поколения). Замененные инструменты и детали переходят в собственность компании.

6) Гарантийные претензии принимаются в течение гарантийного срока. Для этого предъявите или отправьте неисправный инструмент в указанный в документации (актуальный список сервисных центров смотрите на сайте **zubr.ru**) сервисный центр, приложив заполненный гарантийный талон, подтверждающий дату покупки товара и его наименование. Инструмент, переданный дилеру или в сервисный центр в частично или полностью разобранном виде, под действие гарантии не подпадает. Все риски по передаче и пересылке инструмента дилеру или в сервисный центр несет владелец инструмента.

7) Другие претензии, кроме упомянутого права на бесплатное устранение недостатков инструмента, под действие нашей гарантии не подпадают.

8) После гарантийного ремонта на условиях расширенной гарантии, срок расширенной гарантии инструмента не продлевается и не возобновляется.

9) Для всех электроинструментов обязательно регулярное техническое обслуживание.

10) Срок службы изделия составляет 5 лет.

Таблица 2. Число оборотов выходного вала

	Положение ремня	1 скорость, об/мин	2 скорость, об/мин	задняя, об/мин
Число оборотов вала при оборотах двигателя 3600 об/мин (максимальная мощность двигателя)	пониженная (I)	26,8	129,6	28,8
	повышенная (II)	32,9	159,2	35,4
Число оборотов вала при оборотах двигателя 2500 об/мин (максимальный крутящий момент двигателя)	пониженная (I)	18,6	90	20
	повышенная (II)	22,9	110,6	24,6

Таблица 3. Общие рекомендации по выбору скорости

Передача	Положение ремня I (Низкий диапазон – «Сила»)	Положение ремня II (Высокий диапазон – «Скорость»)
1-я передача (передняя)	**Сверхтяжелые работы (1,6–2,3 км/ч) *:** ■ Вспашка целины или тяжелой глины плугом. ■ Боронование с тяжелой бороной. ■ Работа с навесным оборудованием (картофелекопалка, лопата-отвала) при максимальном сопротивлении. ■ Буксировка тяжелого прицепа с грузом на подъем.	**Обычная пахота и культивация (2,0–2,9 км/ч) *:** ■ Стандартная вспашка огорода (не целина). ■ Предпосевная культивация. ■ Работа с фрезами на обычных почвах. ■ Окучивание картофеля (медленное).
2-я передача (передняя)	**Транспортно – силовая (7,8–11,2 км/ч) *:** ■ Окучивание (быстрое) ■ Транспортировка груза в прицепе. ■ Перегон мотоблока своим ходом между участками.	**Скоростные работы (9,6–13,8 км/ч) *:** ■ Сенокос (роторная косилка). ■ Уборка снега (приставка снегоуборочная). ■ Транспортировка груза по хорошей дороге.
Задний ход	**Силовой (1,7–2,5 км/ч) *:** ■ Развороты в конце грядки ■ Запашка удобрений или семян (движение назад с плугом). ■ Точная парковка в гараже/сарае. ■ Маневры с тяжелым прицепом на подъеме.	**Быстрый (2,1–3,1 км/ч) *:** ■ Развороты в конце грядки ■ Быстрая сдача назад при работе с прицепом на ровной дороге. ■ Выезд из эстакады или гаража без лишнего времени.

* Диапазон скорости движения на комплектных пневматических колесах в зависимости от положения рычага дроссельной заслонки

Таблица 4. График технического обслуживания

Операция \ Частота обслуживания [1]		Перед каждым запуском	Каждый месяц или через 20 ч	Каждые 3 месяца или через 50 ч	Каждые 6 месяцев или через 100 ч
Масло двигателя [2]	Проверить	•			
	Заменить		•	•	•
Фильтр воздушный [3]	Проверить	•			
	Очистить			•	
Утечки топлива и масла	Проверить	•			
Давление в шинах	Проверить	•			
Свеча зажигания	Проверить / очистить	По необходи-мости			
	Заменить				•
Резьбовые соединения	Проверить	•			
Топливный фильтр грубой очистки	Очистить			•	
Масло в редукторе [4]	Заменить		•		•
Зазор клапанов [5]	Проверить / отрегулиро-вать				•
Камера сгорания [5]	Очистить	каждые 200 часов			
Провод высоковольтный [5]	Очистить				•

[1] – обслуживание проводить через указанные интервалы времени или моточасы, в зависимости от того, что наступает раньше;

[2] – замените масло после первых 5, 20, 50 и 100 ч работы, а затем каждые 100 ч;

[3] – замена фильтрующих элементов проводится при необходимости. При эксплуатации в запыленных условиях, при повышенных температурах и тяжелой нагрузке воздушный фильтр необходимо обслуживать чаще;

[4] –замените масло после первых 20 и 100 ч работы, а затем каждые 100 ч;

[5] – обслуживание проводить только в авторизованных сервисных центрах.

ВОЗМОЖНЫЕ НЕИСПРАВНОСТИ И МЕТОДЫ ИХ УСТРАНЕНИЯ

Неисправность	Возможная причина	Действия по устранению
Двигатель не запускается	Нет топлива в баке или топливо низкого качества.	Проверьте уровень топлива. Залейте качественное топливо
	Недостаточный уровень масла	Проверьте уровень
	Наконечник свечи зажигания надет не плотно	Проверьте наконечник свечи зажигания
	Холодный двигатель. Воздушная заслонка в положении «открыто»	Переведите рычажок положения воздушной заслонки в положение «закрыто»
	Свеча залита избытком топлива	Подождите несколько минут перед повторным запуском, если не помогло, для просушки свечи обратитесь к разделу Запуск двигателя
	Богатая смесь	Перезапустите двигатель при полностью открытом дросселе и воздушной заслонке в положении «открыто»
	Высоковольтный провод свечи не подключен	Подсоедините высоковольтный провод к свече
	Свеча зажигания неисправна	Замените свечу зажигания
	В топливе присутствует вода или слишком старое топливо	Опорожните топливный бак и карбюратор. Залейте в топливный бак свежий чистый бензин
	Пар в топливопроводе	Убедитесь, что топливопровод расположен ниже выходного отверстия топливного бака. Топливопровод должен идти от топливного бака к карбюратору с неизменным наклоном вниз
	Топливный кран в положении «закрыто»	Переведите рычажок топливного крана в положение «открыто»
	Ручка дроссельной заслонки в положении «стоп»	Переведите рычажок дроссельной заслонки в положение 1/3 в сторону максимальных оборотов
Двигатель не развивает достаточную мощность	Некачественное топливо.	Замените топливо.
	Неправильный зазор или отложения между электродами свечи зажигания.	Проверьте свечу зажигания. При необходимости замените
	Неправильно установлена воздушная заслонка.	Откройте воздушную заслонку.
	Засорен воздушный фильтр.	Очистьте воздушный фильтр.

Неисправность	Возможная причина	Действия по устранению
Чрезмерная вибрация	Ослаблены резьбовые соединения	Затяните крепления. Если вибрация продолжается, обратитесь в сервисный центр
При работающем двигателе и включенной передаче выходной вал редуктора не вращается или вращается медленно	Обрыв приводного ремня	Заменить ремень
	Недостаточное натяжение ремня	Отрегулировать натяжение ремня
	Поломка пружины натяжения	Заменить пружину
	Расслоение приводного ремня	Заменить ремень
	Наличие посторонних твердых предметов или растительных остатков на валах	Удалить растительные остатки или посторонние предметы
	Отсутствует стопор на выходном валу	Установить стопор
Периодическое касание ножей за корпус редуктора или пневмоколеса за защитные крылья	Деформация ножей при ударах о твердые включения в почве	Заменить комплект ножей на фрезе полностью
	Деформация крыльев	Выправить крылья
По болтовым соединениям корпуса редуктора и фланцев	Ослабление отдельных болтов	Проверить затяжку и затянуть болтовые соединения на редукторе
По манжетам валов редуктора	Износ уплотнительных манжет	Заменить манжеты
	Засорение суфлирующего отверстия в пробке-сапуне	Прочистить отверстие
	Объем залитого масла превышает норму	Слить излишки масла

ЗАО «ЗУБР ОВК» 141002, Московская обл., г. Мытищи-2, а/я 36.
Изготовлено: Россия, 606104, Нижегородская обл., Павловский район, г. Павлово, ул. Аллея Ильича, д. 43, литер Ч, офис 2.
Уполномоченная организация по вопросам качества на территории Таможенного союза: ООО «ЮТЭК-ТЕХНО», 141733, Московская область, г. Лобня, ул. Московская, д. 7, пом. 32