ЗУБР

СБОРОЧНО-СВАРОЧНЫЙ СТОЛ СБС 800 Х 600

Руководство по эксплуатации

Мод. 32900

УВАЖАЕМЫЙ ПОКУПАТЕЛЬ!

Перед эксплуатацией внимательно изучите настоящее руководство по эксплуатации и строго выполняйте содержащиеся в нем требования. Храните данное руководство в течение всего срока службы изделия.

⚠ ВНИМАНИЕ

ПРОЧТИТЕ РУКОВОДСТВО ПОЛНОСТЬЮ И НЕ НАЧИНАЙТЕ РАБОТУ С ИЗДЕЛИЕМ, ПОКА ВЫ НЕ ОЗНАКОМИТЕСЬ С ПРЕДУПРЕЖДЕНИЯМИ О БЕЗОПАСНОСТИ.

Устройство



Технические характеристики	32900
Размеры столешницы, мм	800x600
Толщина металла, мм	4
Шаг перфорации, мм	50
Диаметр отверстий, мм	16
Габаритные размеры, мм	610 x 810 x 830
Серповидность столешницы, мм	не более ± 0,5 на 800
Вес, кг	39

Комплектация	32900
1. Столешница	1 шт.
2. Опора	4 шт.
3. Уголок соединяющий	8 шт.
4. Перемычка поперечная	2 шт.
5. Перемычка продольная	2 шт.
6. Ножка регулируемая	4 шт.
7. Болт М8х20	32 шт.
8. Шайба 8	32 шт.
9. Гайка М8	32 шт.
10. Шайба эксцентриковая 65 мм	2 шт.
11. Шайба эксцентриковая 45 мм	2 шт.
12. Упор угловой, 100 х 97 х 40 мм	2 шт.
13. Упор угловой перфорированный, 705 х 40х 40 мм	2 шт.
14. Планка перфорированная, 705 х 32 х 3 мм	2 шт.

Сборка

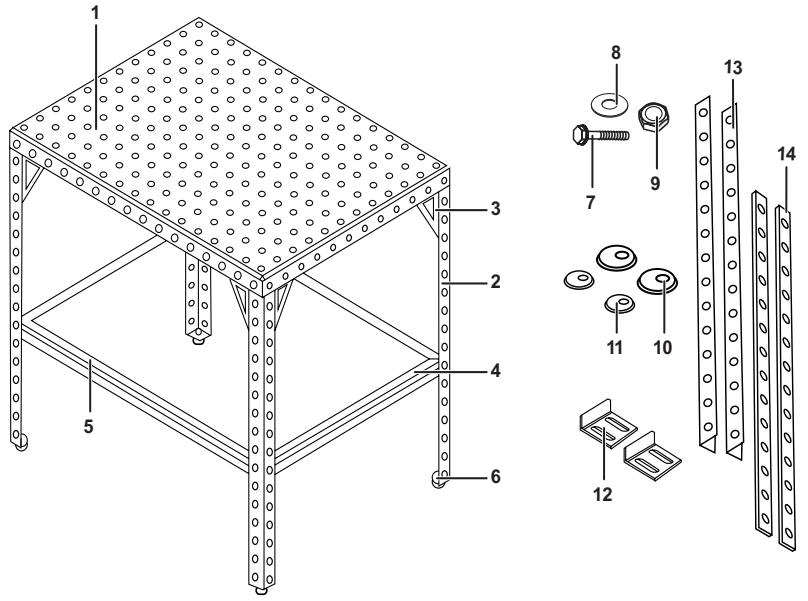

Сборка осуществляется в следующем порядке:

1. Возьмите опору **(2)**, заложив в четыре верхних (по 2 шт. с каждой стороны) отверстия по одному болту **(7)**.

2. На болты с внутренних сторон опоры наденьте соединяющие уголки **(3)** так, чтобы одно отверстие уголка оказалось выше края опоры, закрепите уголки на опоре гайками **(9)**. Под гайки используйте шайбы **(8)**. Далее разместите опору с прикрученными уголками в угол столешницы **(1)** с внутренней стороны и надежно зафиксируйте двумя болтами **(7)** и гайками **(9)** с шайбами **(8)** в крайние отверстия уголков.

3. Аналогично соберите вторую опору.

4. Между двумя опорами закрепите нижнюю перемычку **(4)** углом наружу с помощью болтов и гаек. Под гайки используйте шайбы.

5. Аналогичным способом закрепите по кругу остальные опоры, соединяя их перемычками.

6. Установите к опорам регулируемые ножки **(6)**.

7. Поставьте стол на ножки, выровняйте по горизонту.

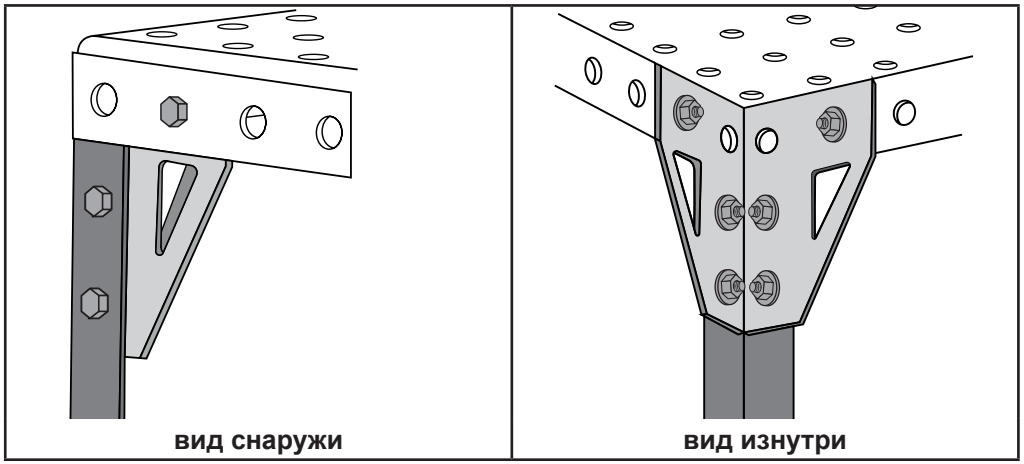

8. Затяните весь крепеж.

Общие требования по технике безопасности

- Убедитесь, что Вы достаточно подготовлены к работе со сварочно-монтажным столом. Определенные медицинские показания, прием лекарств, злоупотребление алкоголем или наркотиками могут сделать использование небезопасным.
- Осмотрите стол после доставки и перед первым использованием, чтобы убедиться в исправности и работоспособности всех деталей.
- В начале каждого рабочего дня, визуально убедитесь в отсутствии повреждений и безопасности его использования.
- Убедитесь, что стол подходит для выполнения поставленной задачи.
- Не используйте поврежденный стол.

Сведения о квалификации обслуживающего персонала

Персонал, эксплуатирующий сварочный стол, должен иметь необходимую квалификацию, должен пройти инструктаж по технике безопасности, быть ознакомлен с инструкцией по эксплуатации и обслуживанию, иметь индивидуальные средства защиты, соблюдать требования пожарной безопасности. Организация обучения персонала правилам безопасности труда - по ГОСТ 12.0.004.

Действия персонала в случае инцидента, критического отказа или аварии:

При возникновении инцидента или аварии следует незамедлительно остановить работу, обратиться в сервисную службу, действовать по указаниям службы сервиса, если таковые поступили, и не допускать нахождение людей вблизи инструмента.

Гарантийные обязательства

Продавец берёт на себя следующие гарантийные обязательства:

1. На данный инструмент распространяется гарантийный срок 12 месяцев со дня продажи через сеть фирменных магазинов.

2. В целях определения причин отказа и/или характера повреждений изделия производится техническая экспертиза в сроки, установленные законодательством. По результатам экспертизы принимается решение о возможности восстановления инструмента или необходимости его замены.

Все вышеперечисленные обязательства применяются только к изделиям, предоставленным в представительство Компании в чистом виде и сопровождаемые документом со штампом, подтверждающим дату покупки.

Гарантия распространяется на все поломки, которые делают невозможным дальнейшее использование инструмента и вызваны дефектами изготовителя, материала или конструкции.

Гарантия не распространяется на повреждения, возникшие в результате естественного износа, несоблюдения рекомендаций по техническому обслуживанию или правил безопасности, неправильного использования или грубого обращения, а также изделия, имеющие следы несанкционированного вмешательства в свою конструкцию лиц, не имеющих специального разрешения на проведение ремонтных работ

Условия хранения, транспортировки и утилизации

Хранение и транспортировка изделий осуществляется в соответствии с ГОСТ 23216-78 и ГОСТ 15150-69.

Транспортировка допускается любым видом крытого транспорта, обеспечивающим предохранение упакованных изделий от механических повреждений.

Хранение осуществляется в упаковке изготовителя в помещениях с естественной вентиляцией при температуре окружающего воздуха от -50 до +65 °С.

Отработавшие свой срок службы изделия должны сдаваться в специализированные предприятия по их переработке. Возможна утилизация обычным способом.

www.zubr.ru

ЗАО «ЗУБР ОВК» 141002, Россия, Московская область,г. Мытищи-2, а/я 36

Материал: Сталь, пластик. Гарантия 12 месяцев. Срок службы 60 месяцев. Обязательной сертификации и декларированию не подлежит. Изготовлено: ЗАО «ЗУБР ОВК» 141002, Московская область, г. Мытищи-2, а/я 36. Изготовитель и уполномоченная организация по вопросам качества на территории РФ: ЗАО «ЗУБР ОВК» 141002, Россия, Московская область, г. Мытищи-2, а/я 36. U: 261147