ЗУБР
ПРОФЕССИОНАЛ

ЗУБР
ПРОФЕССИОНАЛ

ЗУБР **Информация о модели на официальном сайте ЗУБР:**

**ЗМ-45-1700 ВК**

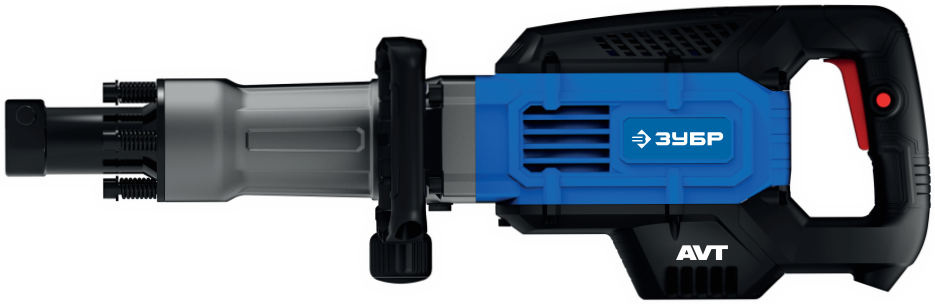


**ЗАО «ЗУБР ОВК» РОССИЯ, 141002, Московская область, г. Мытищи-2, а/я 36**

Производитель оставляет за собой право вносить изменения в характеристики изделия без предварительного уведомления.
Приведенные иллюстрации не являются обязательными. Ответственность за опечатки исключается.

# Молоток отбойный

ЗМ-45-1700 ВК

**www.zubr.ru**

EAC U: 250406
Версия: 09.04.25

Руководство по эксплуатации. Паспорт (RU) Русский язык

**Уважаемый покупатель!**

При покупке изделия:

- требуйте проверки его исправности путем пробного включения, а также комплектности согласно комплекту поставки;
- убедитесь, что гарантийный талон оформлен должным образом и содержит серийный номер изделия, дату продажи, штамп магазина и подпись продавца.

Перед первым включением изделия внимательно изучите настоящее руководство по эксплуатации и строго выполняйте содержащиеся в нем требования. Только так Вы сможете научиться правильно обращаться с изделием и избежите ошибок и опасных ситуаций. Храните данное руководство в течение всего срока службы Вашего изделия.

**Помните!** Изделие является источником повышенной травматической опасности.

**⚠ ВНИМАНИЕ**

**ПРОДОЛЖАЙТЕ ЧТЕНИЕ РУКОВОДСТВА И НЕ НАЧИНАЙТЕ РАБОТУ С ИЗДЕЛИЕМ, ПОКА ВЫ НЕ ОЗНАКОМИЛИСЬ С НАСТОЯЩИМИ ПРЕДУПРЕЖДЕНИЯМИ**

**Отдельные узлы изделия во время работы нагреваются.**

**Перед установкой/заменой расходного инструмента, а также любыми работами по обслуживанию изделия ВСЕГДА отключайте его от электрической сети.**

**При установке инструмента в патрон используйте специальную смазку. После установки убедитесь в надежности его фиксации в патроне.**

**При работе ВСЕГДА используйте дополнительную рукоятку. При установке и регулировке крепко фиксируйте ее.**

**Перед разрушением стены убедитесь в отсутствии в ней проводки под напряжением и/или водопроводных/газовых труб под давлением.**

**Изделие воздействует на оператора повышенными вибрациями и шумом. Во избежание ущерба здоровью используйте индивидуальные средства защиты органов слуха (наушники), делайте перерывы в работе и ограничивайте общее время (за смену) работы с изделием.**

**Во время работы изделия образуется строительная пыль в больших количествах. Обязательно используйте средства защиты органов дыхания.**

**Выделяющаяся при работе пыль может попадать внутрь корпуса и вызывать, например, заклинивание выключателя в нажатом положении. Во избежание этого, периодически проводите очистку зазора между корпусом и клавишей выключателя.**

**Настоятельно рекомендуем работать совместно с пылесосом и вспомогательными приспособлениями для пылеудаления.**

**Не содержит драгоценных металлов.**



ЗАО «ЗУБР ОВК» 141002, Россия, Московская обл., г. Мытищи-2, а/я 36.
Изготовлено для ЗАО «ЗУБР ОВК» (141002, Россия, Московская обл., г. Мытищи-2, а/я 36) на производствах ОКБ ЗУБР-ВОСТОК:
а) Тайвань, Тайчунг, Дали, ул. Хуанхо, 97;
б) КНР, Шанхай, ул. Хонгчао, 808;
**в) КНР, Чжэцзян, Данту Хай энд Нью Технолоджи Индастри Парк.**
Импортер и уполномоченная организация по вопросам качества на территории Таможенного союза:
ООО «ЮТЭК-ТЕХНО», 141732, Московская область, г. Лобня, ул. Московская, д. 7, пом. 32.

# Меры безопасности

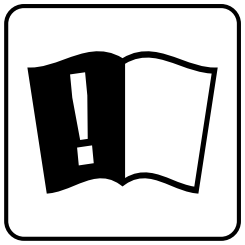

Перед началом эксплуатации изделия необходимо изучить руководство по эксплуатации. Невыполнение этого требования повышает степень риска получения травм как для вас, так и для других лиц

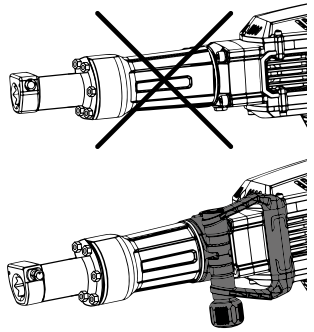

Работа без установленной дополнительной рукоятки **ЗАПРЕЩАЕТСЯ**



Всегда используйте средства индивидуальной защиты (маску, наушники, респиратор)



В процессе работы сменный инструмент сильно нагревается. Перед заменой по окончании работы дождитесь его остывания

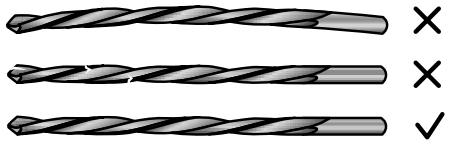

**Опасно!** Не прикасайтесь к работающему сменному инструменту! Не используйте поврежденный сменный инструмент (изогнутый, треснутый)!

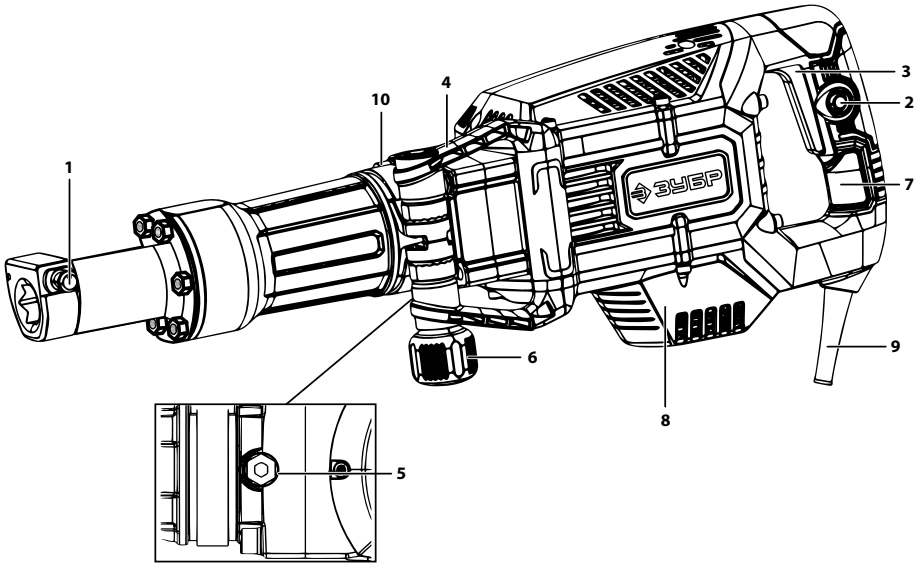


## Устройство

1. Фиксатор патрона
2. Кнопка блокировки выключателя
3. Выключатель
4. Рукоятка дополнительная
5. Гайка окошка для контроля и осуществления смазки
6. Винт-барашек рукоятки
7. Рукоятка основная
8. Нижняя крышка корпуса
9. Шнур питания
10. Болт крепления цилиндра

## Комплектация

| | |
|---|---|
| 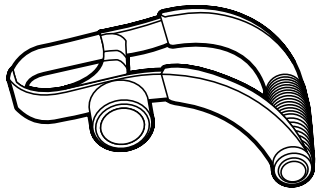 |  |
| Рукоятка дополнительная | Кейс |

заполняется сервисным центром

**Сервисный центр** _____

**Мастер** _____
фамилия

**Код неисправности** _____

**М.П.**
сервисного центра

заполняется сервисным центром

**Сервисный центр** _____

**Мастер** _____
фамилия

**Код неисправности** _____

**М.П.**
сервисного центра

заполняется сервисным центром

**Сервисный центр** _____

**Мастер** _____
фамилия

**Код неисправности** _____

**М.П.**
сервисного центра



# Инструкции по применению

## 1. Регулировка дополнительной рукоятки

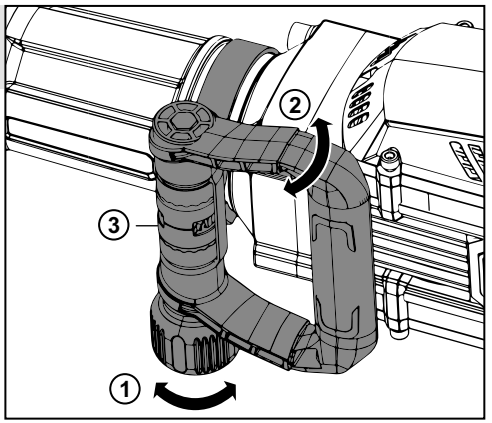


## 2. Установка / извлечение расходного инструмента

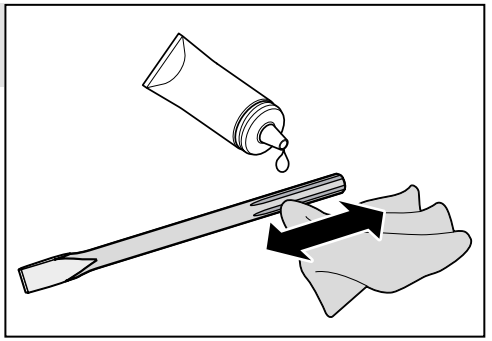

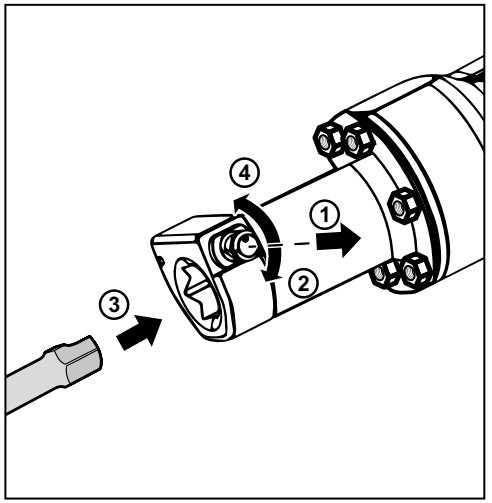

## 3. Включение изделия



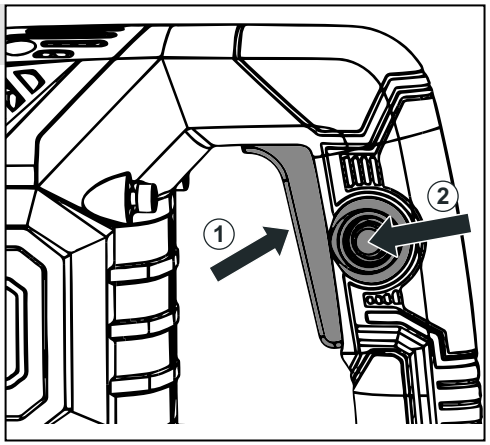


## 4. Выключение изделия



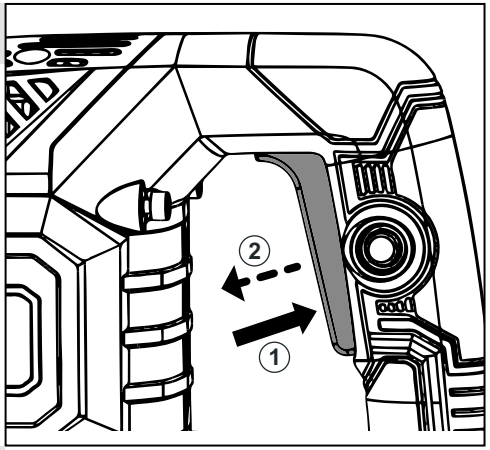


## 5. Проверка уровня и состояния смазки

Смазку редуктора рекомендуется осуществлять в авторизованных сервисных центрах ЗУБР!

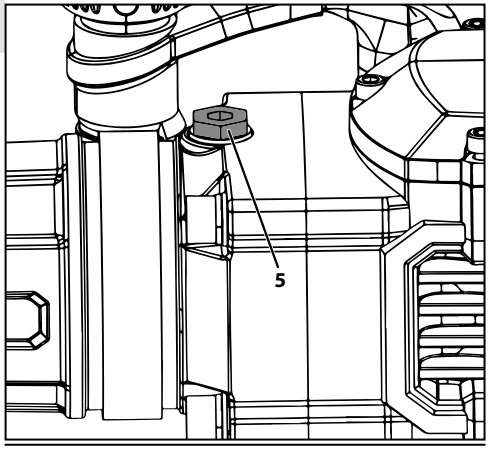




---

**D**

заполняется сервисным центром

Дата приема

Дата выдачи

Особые отметки

М.П.

**ОТРЫВНОЙ ТАЛОН** **D**

Изделие

Дата продажи

Дата приема

Дата выдачи

Клиент

---

**E**

заполняется сервисным центром

Дата приема

Дата выдачи

Особые отметки

М.П.

**ОТРЫВНОЙ ТАЛОН** **E**

Изделие

Дата продажи

Дата приема

Дата выдачи

Клиент

---

**F**

заполняется сервисным центром

Дата приема

Дата выдачи

Особые отметки

М.П.

**ОТРЫВНОЙ ТАЛОН** **F**

Изделие

Дата продажи

Дата приема

Дата выдачи

Клиент

заполняется сервисным центром

**Сервисный центр** _____

**Мастер** _____

фамилия

**Код неисправности** _____

**М.П.**
сервисного центра

заполняется сервисным центром

**Сервисный центр** _____

**Мастер** _____

фамилия

**Код неисправности** _____

**М.П.**
сервисного центра

заполняется сервисным центром

**Сервисный центр** _____

**Мастер** _____

фамилия

**Код неисправности** _____

**М.П.**
сервисного центра



## 6. Добавление смазки в цилиндр

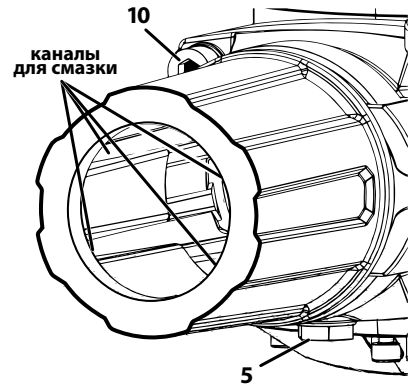

## Технические характеристики

| Артикул | ЗМ-45-1700 ВК |
|---|---|
| Номинальное напряжение питания, В | 220-240~ |
| Частота тока, Гц | 50 |
| Номинальная потребляемая мощность, Вт | 1800 |
| Количество ударов, уд/мин | 1500 |
| Энергия удара, Дж | 50 |
| Тип патрона | шестигранник (HEX) |
| Размер хвостовика зубила, мм | 30 |
| Антивибрационная система | есть |
| Функция блокировки удара | есть |
| Тип изделия | технически сложное |
| Уровень звукового давления (К=3), дБ | 92.1 |
| Уровень звуковой мощности (К=3), дБ | 104 |
| Среднеквадратичное виброускорение (К=1.5), м/с$^2$ | |
| основная рукоятка | 15.340 |
| боковая рукоятка | 12.028 |
| Длина кабеля питания, м | 6 |
| Степень защиты | IP20 |
| Класс безопасности по ГОСТ 12.2.007.0-75 | II класс |
| Масса изделия, кг | 16 |
| Масса в упаковке, кг | 22.5 |
| Назначенный срок службы, лет | 5 |
| Назначенный срок хранения, лет | 7 |

| Комплект поставки | ЗМ-45-1700 ВК |
|---|---|
| Молоток отбойный | 1 шт. |
| Рукоятка дополнительная (установлена) | 1 шт. |
| Кейс | 1 шт. |
| Инструкции по безопасности | 1 экз. |
| Руководство по эксплуатации | 1 экз. |

**⚠ ВНИМАНИЕ**

**Убедитесь, что на изделии и комплекте принадлежностей отсутствуют повреждения, которые могли возникнуть при транспортировании.**



заполняется сервисным центром

М.П.

**A** Дата приема | Дата выдачи | Особые отметки

**ОТРЫВНОЙ ТАЛОН** **A**

Изделие _____

Дата продажи _____

Дата приема _____

Дата выдачи _____

Клиент _____

заполняется сервисным центром

М.П.

**B** Дата приема | Дата выдачи | Особые отметки

**ОТРЫВНОЙ ТАЛОН** **B**

Изделие _____

Дата продажи _____

Дата приема _____

Дата выдачи _____

Клиент _____

заполняется сервисным центром

М.П.

**C** Дата приема | Дата выдачи | Особые отметки

**ОТРЫВНОЙ ТАЛОН** **C**

Изделие _____

Дата продажи _____

Дата приема _____

Дата выдачи _____

Клиент _____

# Сведения о приемке и упаковке

Изделие изготовлено и принято в соответствии с требованиями технических условий производителя и признано годным к эксплуатации. Изделие упаковано согласно требованиям технических условий производителя.

| | |
|---|---|
| **Дата выпуска** | (число, месяц, год)<br>См. также последние 4 цифры серийного номера (в формате ммгг) |

# Гарантийный талон

| | | | |
|---|---|---|---|
| **Изделие** | | | |
| **Модель** | | **№ изделия** | |
| **Торговая организация** | М.П. | | |
| **Дата продажи** | | | |

**⚠ ВНИМАНИЕ**

При покупке изделия требуйте у продавца проверки надлежащего качества и комплектности, а также правильного заполнения гарантийного талона.

С условиями гарантии и проведения гарантийного обслуживания согласен. С инструкцией по эксплуатации и мерами безопасности ознакомлен. Изделие получено в исправном состоянии и полностью укомплектовано. Претензий к внешнему виду не имею.

| | |
|---|---|
| **Подпись покупателя** | |

Для обращения в гарантийную мастерскую необходимо предъявить изделие и правильно заполненный гарантийный талон.





# Назначение и область применения

Молоток отбойный (бетонолом) **ЗУБР** предназначен для разрушения конструкций из бетона, железобетона, кирпича и камня, долбления асфальтовых, бетонных и плиточных покрытий, уплотненного грунта и других строительных работ.

Внимательно изучите настоящее руководство по эксплуатации, в том числе раздел «Инструкция по безопасности» и приложение «Основные инструкции по безопасности». Только так Вы сможете научиться правильно обращаться с инструментом и избежите ошибок и опасных ситуаций.

Молоток отбойный предназначен для использования в районах с умеренным климатом и характерной температурой от -10 до +40 °С, относительной влажностью воздуха не более 80%, отсутствием прямого воздействия атмосферных осадков и чрезмерной запыленности воздуха.

Изделие соответствует требованиям:

- ТР ТС 010/2011 «О безопасности машин и оборудования»
- ТР ТС 004/2011 «О безопасности низковольтного оборудования» ст. 4, абзацы 1-5, 9;
- ТР ТС 020/2011 «Электромагнитная совместимость технических средств» ст. 4, абзацы 2, 3.
- ТР ЕАЭС 037/2016

Настоящее руководство содержит самые полные сведения и требования, необходимые и достаточные для надежной, эффективной и безопасной эксплуатации изделия.

В связи с продолжением работы по усовершенствованию изделия, изготовитель оставляет за собой право вносить в его конструкцию незначительные изменения, не отраженные в настоящем руководстве и не влияющие на эффективную и безопасную работу изделия.

Актуальное руководство по эксплуатации смотрите на сайте www.zubr.ru.

**К эксплуатации изделия допускаются только лица, достигшие совершеннолетия; имеющие навыки и/или представление о принципах работы и оперирования изделием, а также изучившие эксплуатационную документацию; находящиеся в трезвом состоянии; не под действием лекарств, вызывающих сонливость и/или снижение концентрации внимания; не имеющие заболеваний, вызывающих подобные состояния, а также иных противопоказаний для работы с машинами.**

**Все ремонтные работы должны проводиться только квалифицированными специалистами сервисных центров, с использованием оригинальных запасных частей ЗУБР.**

# Инструкции по эксплуатации

## Подготовка к работе

**⚠ ВНИМАНИЕ**

**Перед любыми работами по сборке и настройке изделия выключите его и отключите от сети.**

### Регулировка дополнительной рукоятки (Рис. 1)

Установите дополнительную рукоятку **4** в удобное положение. Для этого ослабьте винт-барашек **6** хомута, вращая его против часовой стрелки, отрегулируйте положение рукоятки и затяните зажим.

**⚠ ВНИМАНИЕ**

**При выполнении работ всегда используйте прилагаемую дополнительную рукоятку.**

### Установка/извлечение расходного инструмента (Рис. 2)

Для установки рабочего инструмента оттяните фиксатор **1** патрона и поверните на 180°. Установите инструмент в патрон и верните фиксатор в исходное положение.

**⚠ ВНИМАНИЕ**

**В процессе работы сменный инструмент сильно нагревается. При необходимости извлечения дождитесь его остывания или используйте защитные перчатки.**

**Примечание!** Перед установкой сменного инструмента в патрон смажьте его хвостовик специальной смазкой (не входит в комплект) – это улучшит условия эксплуатации инструмента и изделия в целом.

Перечень рекомендуемого сменного инструмента Вы можете найти на странице 15.

Подготовьтесь к работе:

- убедитесь в отсутствии в месте проведения работ скрытой проводки под напряжением и труб под давлением;
- обеспечьте хорошие освещение и вентиляцию рабочего места – в процессе долбления образуется пыль в больших количествах;
- наденьте средства защиты (очки, маску, перчатки, наушники, респиратор).

## Порядок работы

Подключите изделие к электрической сети.

### ⚠ ВНИМАНИЕ

**Перед подключением изделия к сети убедитесь, что выключатель не нажат и не зафиксирован.**

Во избежание травм и повреждений **ВСЕГДА** удерживайте изделие двумя руками.

### Включение изделия (Рис. 3)

Для включения изделия нажмите на кнопку **3** выключателя для запуска изделия, удерживая кнопку **3**, нажмите на кнопку **2** блокировки выключателя.

Изделие оборудовано муфтой отключения удара на холостом ходу. Для включения ударной функции приложите давящее усилие к изделию.

**ПРИМЕЧАНИЕ!** После включения удара усилие необходимо снять – механизм генерирует удар независимо от нажатия.

### Выключение изделия (Рис. 4)

Для выключения нажмите на кнопку **3** и отпустите, тем самым снимется блокировка кнопки выключателя. Выключите изделие. Далее отсоедините изделие от сети.

# Техническое обслуживание

## Периодическое обслуживание

### ⚠ ВНИМАНИЕ

**Перед любыми работами по обслуживанию изделия выключите его и отключите от сети.**

В редукторе и цилиндре (стволе) используется смазка класса вязкости NLGI 2 (EP2). Для смазки хвостовика инструмента можно использовать этот же класс смазки. Убедитесь, что смазки достаточно. Рекомендованная смазка для долот (зубил): смазка ЗУБР арт. 70640-125

В процессе эксплуатации необходимо периодическое обслуживание:

а) замена (по мере износа) графитовых щеток электродвигателя. Для замены щеток:

- отключите изделие от сети;
- отверткой отверните болты, удерживающие нижнюю крышку корпуса **8** изделия, отвинтите отверткой и извлеките щеткодержатель в сборе со щеткой. Поменяйте щетку и установите щеткодержатель на место, закрутив крепеж;
- установите нижнюю крышку корпуса **8** на место, заверните болты крышки.

б) замена смазки в редукторе **(Рис. 5, Рис. 6)**:

- установите изделие нижней частью вверх, отверните гайку **5** для просмотра уровня и состояния смазки в редукторе. По истечению заданного ниже времени, либо при сильном загрязнении замените смазку. Для замены смазки снимите корпус цилиндра, поршень, цилиндр с основной части **8** инструмента, открутив болты **10**. Удалите отработанную смазку, положите требуемое количество новой смазки. Установите обратно корпус цилиндра и его содержимое.

в) добавление смазки в цилиндр:

- отверните болты **10** крышки цилиндра и снимите крышку, цилиндр и поршень;
- очистите внутреннюю поверхность крышки, поршень и цилиндр (снаружи и изнутри) от остатков смазки. При необходимости, можно выполнять очистку бензином;
- проверьте состояние уплотнительного кольца поршня. При уменьшении внешнего диаметра кольца менее внутреннего диаметра цилиндра, замените его;
- заложите в крышку цилиндра 80 г нужной смазки – по 20 г на каждую из 4 канавок на внутренней поверхности крышки.

Первую проверку/замену произведите после 35 часов работы.





**ВОЗМОЖНЫЕ НЕИСПРАВНОСТИ И МЕТОДЫ ИХ УСТРАНЕНИЯ**

| Неисправность | Возможная причина | Действия по устранению |
|---|---|---|
| Изделие не включается | Нет напряжения в сети | Проверьте напряжение в сети |
| | Полный износ щеток | Замените щетки (см. Периодическое обслуживание) |
| | Неисправен выключатель, двигатель или иной компонент | Обратитесь в сервисный центр для ремонта или замены |
| | Повреждение или заклинивание механизма | Обратитесь в сервисный центр для ремонта |
| Изделие не работает на полную мощность | Низкое напряжение сети | Проверьте напряжение в сети |
| | Износ щеток | Замените щетки (см. Периодическое обслуживание) |
| | Сгорела обмотка или обрыв в обмотке двигателя | Обратитесь в сервисный центр для ремонта |
| | Неисправен выключатель, двигатель или иной компонент | Обратитесь в сервисный центр для ремонта или замены |
| | Недостаток смазки, повреждение или заклинивание механизма | Обратитесь в сервисный центр для ремонта |
| Изделие остановилось при работе | Пропало напряжение сети | Проверьте напряжение в сети |
| | Полный износ щеток | Замените щетки (см. Периодическое обслуживание) |
| | Сгорела обмотка или обрыв в обмотке двигателя | Обратитесь в сервисный центр для ремонта |
| | Повреждение или заклинивание механизма | Обратитесь в сервисный центр для ремонта |
| Изделие перегревается | Интенсивный режим работы, работа с максимальной нагрузкой | Измените режим работы, снизьте нагрузку |
| | Высокая температура окружающего воздуха, слабая вентиляция, засорены вентиляционные отверстия | Примите меры к снижению температуры, улучшению вентиляции, очистке вентиляционных отверстий |
| | Недостаток смазки, заклинивание механизма | Обратитесь в сервисный центр для ремонта |
| | Сгорела обмотка или обрыв в обмотке | Обратитесь в сервисный центр для ремонта |

**РЕКОМЕНДОВАННЫЙ СМЕННЫЙ ИНСТРУМЕНТ**

| Артикул | Тип | Размер (ДхШ) | Наименование |
|---|---|---|---|
| 29375-00-400/600 | HEX 30 | 400/600x30 мм | Пикообразное зубило |
| 29375-35-400/600 | HEX 30 | 400/600x35 мм | Плоское зубило |
| 29375-75-400/125-400 | HEX 30 | 400x75/125 мм | Лопаточное зубило |

**Рекомендованные смазывающие компоненты:** смазка ЗУБР артикул 70640-125.

или произошедшие вследствие использования инструмента не по назначению, во время использования в условиях окружающей среды, выходящих за пределы указанных в Инструкции по эксплуатации, ненадлежащих производственных условиях, вследствие перегрузок или недостаточного, ненадлежащего технического обслуживания или ухода. К безусловным признакам перегрузки изделия относятся, помимо прочих: появление цветов побежалости, одновременный выход из строя ротора и статора, деформация или оплавление деталей и узлов изделия, потемнение или обугливание проводов электродвигателя под действием высокой температуры.

**в)** При использовании изделия в условиях высокой интенсивности работ и сверхтяжелых нагрузок.

**г)** На профилактическое и техническое обслуживание инструмента, например: смазку, промывку.

**д)** Неисправности инструмента вследствие использования принадлежностей, сопутствующих и запасных частей, которые не являются оригинальными принадлежностями / частями **ЗУБР.**

**е)** На механические повреждения (трещины, сколы и т. д.) и повреждения, вызванные воздействием агрессивных сред, высокой влажности и высоких температур, попаданием инородных предметов в вентиляционные отверстия инструмента, а также повреждения, наступившие вследствие неправильного хранения и коррозии металлических частей.

**ж)** Принадлежности, быстроизнашивающиеся части и расходные материалы, вышедшие из строя вследствие нормального износа, такие как: приводные ремни, аккумуляторные блоки, стволы, направляющие ролики, защитные кожухи, цанги, патроны, подошвы, пильные цепи, пильные шины, звездочки, шины, угольные щетки, ножи, пилки, абразивы, сверла, буры, леска для триммера и т. п.

**з)** Инструмент, в конструкцию которого были внесены изменения или дополнения.

**и)** Незначительное отклонение от заявленных свойств инструмента, не влияющее на его ценность и возможность использования по назначению.

**к)** На инструмент, вскрывавшийся или ремонтировавшийся в течение гарантийного срока вне авторизованных сервисных центров.

Полный актуальный список авторизованных сервисных центров смотрите на сайте **zubr.ru**.

**5)** Устранение неисправностей, признанных нами как гарантийный случай, осуществляется на выбор компании **ЗУБР** посредством ремонта или замены неисправного инструмента на новый (возможно и на модель следующего поколения). Замененные инструменты и детали переходят в собственность компании.

**6)** Гарантийные претензии принимаются в течение гарантийного срока. Для этого предъявите или отправьте неисправный инструмент в указанный в документации (актуальный список сервисных центров смотрите на сайте **zubr.ru**) сервисный центр, приложив заполненный гарантийный талон, подтверждающий дату покупки товара и его наименование. Инструмент, переданный дилеру или в сервисный центр в частично или полностью разобранном виде, под действие гарантии не подпадает. Все риски по передаче и пересылке инструмента дилеру или в сервисный центр несет владелец инструмента.

**7)** Другие претензии, кроме упомянутого права на бесплатное устранение недостатков инструмента, под действие нашей гарантии не подпадают.

**8)** После гарантийного ремонта на условиях расширенной гарантии, срок расширенной гарантии инструмента не продлевается и не возобновляется.

**9)** Для всех электроинструментов обязательно регулярное техническое обслуживание. Периодичность ТО равна сроку службы комплекта угольных щеток.

**10)** Срок службы изделия составляет 5 лет.





Добавление смазки в корпус редуктора через отверстие **5 ЗАПРЕЩЕНО**!

**ПРИМЕЧАНИЕ!** Затяжку болтов выполняйте с определённым моментом затяжки 25-40 Нм.

**Периодичность смазки:**

- периодичность смазывания редуктора и цилиндра (ствола) – каждые 40–50 ч работы;
- периодичность смазывания хвостовика – каждый час работы;
- объем смазки редуктора: 50 г;
- объем смазки цилиндра (ствола): 90 г;
- объем смазки хвостовика: 2–3 г.

Замену смазки **РЕКОМЕНДУЕМ** производить в сервисном центре.

**Примечание!** Не рекомендуем самостоятельные добавление или замену смазки, т. к. смешивание различных типов смазки **НЕ ДОПУСКАЕТСЯ**. Сервисный центр располагает необходимыми материалами.

## Иное обслуживание

Периодически очищайте от грязи и пыли корпус изделия, кабель и вентиляционные отверстия. Изделие не требует другого специального обслуживания.

Все иные, в том числе ремонтные, работы должны проводиться только квалифицированными специалистами сервисных центров, с использованием оригинальных запасных частей **ЗУБР**.

# Рекомендации по эксплуатации

Убедитесь, что напряжение сети соответствует номинальному напряжению изделия.

Включайте изделие в сеть только тогда, когда Вы готовы к работе.

Перед первым использованием изделия включите его без нагрузки и дайте поработать 10–20 секунд. Если в это время Вы услышите посторонний шум, почувствуете повышенную вибрацию или запах гари, выключите изделие, отсоедините кабель питания от сети и установите причину этого явления. Не включайте изделие, прежде чем будет найдена и устранена причина неисправности.

Периодически смазывайте изделие. Описание приведено в разделе «Техническое обслуживание». Соблюдайте данные рекомендации. Убедитесь, что смазки достаточно.

Обеспечьте хорошие освещение и вентиляцию рабочего места, т. к. в процессе работы образуется пыль в больших количествах.

Во избежание несчастных случаев, каждый раз перед включением изделия в сеть проверяйте выключенное положение выключателя **3**.

Перед долблением стен предварительно определите наличие и расположение скрытой проводки под напряжением и труб под давлением.

Для работы рекомендуем использовать сменный инструмент марки **ЗУБР**. Перечень рекомендованного сменного инструмента Вы можете найти на странице 15.

При использовании изделия расположите сетевой кабель вне рабочей зоны.

Не прилагайте излишних усилий при работе с инструментом. Энергия удара генерируется независимо от силы нажатия.

### ⚠ ВНИМАНИЕ

**Во избежание повреждения изделия НИ В КОЕМ СЛУЧАЕ не используйте изделие в качестве рычага.**

Для исключения перегрева делайте перерывы в работе, достаточные для охлаждения изделия.

Регулярно проверяйте состояние сетевого кабеля. Не допускайте повреждения изоляции, загрязнения агрессивными и токопроводящими веществами, чрезмерных тянущих и изгибающих нагрузок. Поврежденный кабель подлежит немедленной замене в сервисном центре.

Выключайте изделие из сети сразу же по окончании работы.

Выключайте изделие только клавишей **3**. Не выключайте, просто отсоединяя кабель от сети (вынимая вилку из розетки).

# Инструкции по безопасности

При работе в неблагоприятных условиях (запыленности, повышенном уровне шума и вибрации), используйте средства индивидуальной защиты.

В процессе работы сменный инструмент сильно нагревается. При необходимости извлечения дождитесь его остывания или используйте защитные перчатки.

Изделие передает на оператора повышенную вибрацию. Во избежание ущерба здоровью делайте перерывы в работе и ограничивайте общее время (за смену) работы с изделием.

Перед началом работы осмотрите и визуально проверьте изделие, кабель и инструмент на отсутствие видимых механических повреждений. **НИ В КОЕМ СЛУЧАЕ** не используйте поврежденный (искривленный, со сколами, трещинами) сменный инструмент.

Во избежание травм и повреждений перед долблением стен убедитесь в отсутствии в месте долбления скрытой проводки, газовых и водопроводных труб.

Берегите себя от падающих и отлетающих обломков разрушаемой конструкции.

Всегда отключайте кабель питания от сети после окончания работы и перед любыми работами по обслуживанию изделия.

Следите за исправным состоянием изделия. В случае появления подозрительных запахов, дыма, огня, искр следует выключить изделие, отключить его от сети и обратиться в специализированный сервисный центр.

Если Вам что-то показалось ненормальным в работе изделия, немедленно прекратите его эксплуатацию.

Доводим до Вашего сведения, что критерием предельного состояния является одно из следующих событий (в том числе любое их сочетание):

- достижение времени непосредственной эксплуатации изделия, характеризующегося выработкой 3 (трех) комплектов угольных щеток. Указанное время эксплуатации приводит к значительному (вплоть до критического) износу движущихся деталей (ударник, ствол, стволик, поршень, вал ротора, коллектор ротора, шестерни, подшипники, кольца уплотнительные, выключатель и т. п.);
- явное, ощутимое нарушение нормальной работы изделия: шум и треск в редукторе при включении или работе, отсутствие удара, подклинивание механизма или выключателя, утечка смазки из редуктора, существенное снижение заявленных технических характеристик, повышенные шум и вибрация, изменение поведения под нагрузкой, чрезмерный нагрев корпуса и/или узлов, искрение (кроме коллектора) и т. п.;
- подвижность доступных закрепленных узлов/деталей.

### ⚠ ВНИМАНИЕ

**Запрещается дальнейшая эксплуатация изделий при выявлении следующих признаков (критические отказы, при достижении которых необходимо прекратить работу изделия и отключить его от сети):**

- любое повреждение изоляции и/или жил сетевого кабеля;
- любое нарушение прочности и/или целостности корпуса;
- невозможность установки/фиксации сменного инструмента (пика, долото) или аксессуаров (дополнительная рукоятка);
- нарушение электрической изоляции изделия (биение током от изделия);
- невключение изделия при нажатии выключателя;
- натужный гул или писк при нажатии выключателя, не сопровождающийся вращением двигателя или шпинделя;
- отказ одной или нескольких функций (в частности, удар);
- появление дыма или запаха гари.

В силу технической сложности изделия, иные критерии предельных состояний не могут быть определены пользователем самостоятельно. В случае обнаружения любой из указанных, а также иной явной или предполагаемой неисправности немедленно прекратите эксплуатацию изделия и обратитесь к разделу «Возможные неисправности и методы их устранения» настоящего Руководства. Если неисправности в перечне не оказалось или Вы не смогли устранить ее, обратитесь в специализированный сервисный центр. Заключение о предельном состоянии изделия или его частей сервисный центр выдает в форме соответствующего Акта.

## Условия транспортирования, хранения и утилизации

Хранить в чистом виде, со снятым сменным инструментом, в закрытом, отапливаемом и вентилируемом помещении, при температуре от 0 до +40 °С и относительной влажности воздуха не более 80%, вдали от источников тепла. Не допускать воздействия: прямых солнечных лучей, механических, химических факторов, влаги, агрессивных жидкостей, резких перепадов температуры и влажности.

Специальных мер консервации не требует.

Транспортировка должна осуществляться в фирменной упаковке производителя закрытым транспортом, при температуре от -20 до +40 °С и относительной влажности воздуха не более 80%. При транспортировке недопустимо воздействие: прямых солнечных лучей, механических и химических факторов, влаги, агрессивных жидкостей, резких перепадов температуры и влажности, нарушение целостности упаковки.

Отслужившее срок службы изделие, дополнительные принадлежности и упаковку следует экологически чисто утилизировать в соответствии с законодательством Вашего региона.





## Гарантийные обязательства

Мы постоянно заботимся об улучшении качества обслуживания наших потребителей, поэтому, если у Вас возникли нарекания на качество и сроки проведения гарантийного ремонта, пожалуйста, сообщите об этом в службу поддержки **ЗУБР** по электронной почте на адрес: **zubr@zubr.ru**.

Данная гарантия не ограничивает право покупателя на претензии, вытекающие из договора купли-продажи, а также не ограничивает законные права потребителей.

Мы предоставляем гарантию на инструменты **ЗУБР** на следующих условиях:

**1)** Гарантия предоставляется в соответствии с нижеперечисленными условиями путем бесплатного устранения неисправностей инструмента в течение установленного гарантийного срока, которые доказано обусловлены дефектами материала или изготовления.

**2)** Гарантийный срок начинается со дня покупки инструмента первым владельцем.

**3)** Срок и условия гарантии зависят от серии и артикула инструмента, просим Вас внимательно ознакомиться с условиями гарантии на момент покупки.

### Базовая гарантия

Гарантийный срок составляет 36 месяцев со дня продажи.

На серию **МАСТЕР (основной цвет корпуса серый / красный)** устанавливается базовая гарантия сроком 3 года, при условии только бытового применения. В случае профессионального использования инструмента серии **МАСТЕР** базовая гарантия устанавливается 1 год с даты продажи.

На серию **ПРОФЕССИОНАЛ (основной цвет корпуса синий)** устанавливается базовая гарантия сроком 3 года. Для серии **ПРОФЕССИОНАЛ** разрешается эксплуатация в профессиональных целях, за исключением сверхвысоких нагрузок или тяжелых внешних условий эксплуатации, превышающих нормы, указанные в «Инструкции по эксплуатации».

### Расширенная гарантия

На серию **МАСТЕР** устанавливается расширенная гарантия сроком на 5 лет. Расширенная гарантия предоставляется только при условии бытового применения и регистрации на сайте **zubr.ru.**

На серию **ПРОФЕССИОНАЛ** устанавливается расширенная гарантия 5 лет при условии регистрации на сайте **zubr.ru**. Для серии **ПРОФЕССИОНАЛ** разрешается эксплуатация в профессиональных целях, за исключением сверхвысоких нагрузок или тяжелых внешних условий эксплуатации, превышающих нормы указанные в «Инструкции по эксплуатации».

Расширенная гарантия предоставляется только при условии, если владелец зарегистрирует инструмент на сайте производителя по адресу **zubr.ru** в разделе «Сервис» в течение 4 недель с момента покупки. Регистрация расширенной гарантии возможна только после подтверждения покупателем согласия на обработку персональных данных, запрашиваемых в процессе регистрации. Сроки гарантии на конкретную модель инструмента можно проверить на сайте производителя по адресу **zubr.ru**.

**4)** Гарантия не распространяется на:

**а)** Детали, подверженные рабочему и другим видам естественного износа, а также на неисправности инструмента, вызванные этими видами износа. А также на инструмент, имеющий полную выработку ресурса, сильное внешнее или внутреннее загрязнение.

**б)** Неисправности инструмента, вызванные несоблюдением Инструкции по эксплуатации